DOMETIC

REFRIGERATION
REFRIGERATION CONTAINER

TL200, TL300, TL450, FO650, FO200NC, FO450NC, FO800NC, FO850NC, FO1000NC

EN **Refrigeration container**
Operating manual 12

DE **Kühlcontainer**
Bedienungsanleitung 34

FR **Conteneur de réfrigération**
Notice d'utilisation 58

ES **Contenedor refrigerado**
Instrucciones de uso 82

PT **Arca refrigeradora**
Manual de instruções 106

IT **Contenitore refrigerato**
Istruzioni per l'uso 130

NL **Koelcontainer**
Gebruiksaanwijzing 153

DA **Kølecontainer**
Betjeningsvejledning 176

SV **Kylbehållare**
Bruksanvisning 198

NO **Kjølebeholder**
Bruksanvisning 220

FI **Arkkujääkaappi**
Käyttöohje 242

RU **Холодильный контейнер**
Инструкция по эксплуатации 264

PL **Kontener chłodniczy**
Instrukcja obsługi 288

SK **Chladiaci kontajner**
Návod na obsluhu 312

CS **Chladicí kontejner**
Návod k obsluze 335

HU **Hűtőkonténer**
Használati utasítás 357

© 2021 Dometic Group. The visual appearance of the contents of this manual is protected by copyright and design law. The underlying technical design and the products contained herein may be protected by design, patent or be patent pending. The trademarks mentioned in this manual belong to Dometic Sweden AB. All rights are reserved.

1

TL200

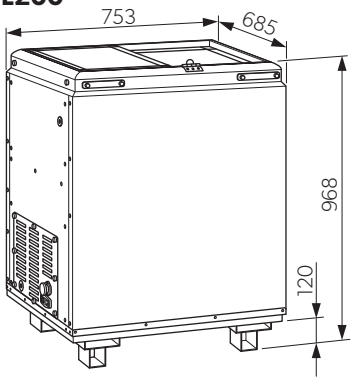

TL300

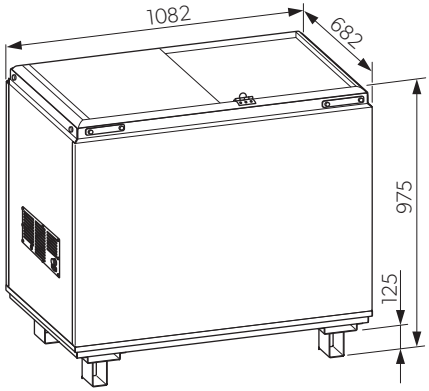

TL450

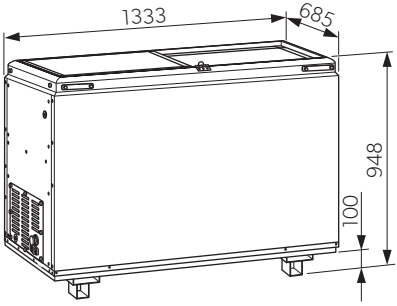

FO200NC

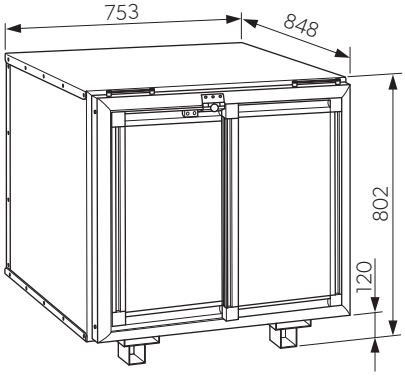

FO450NC

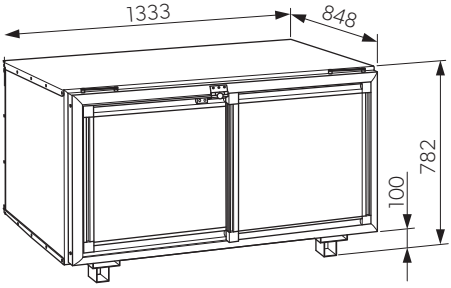

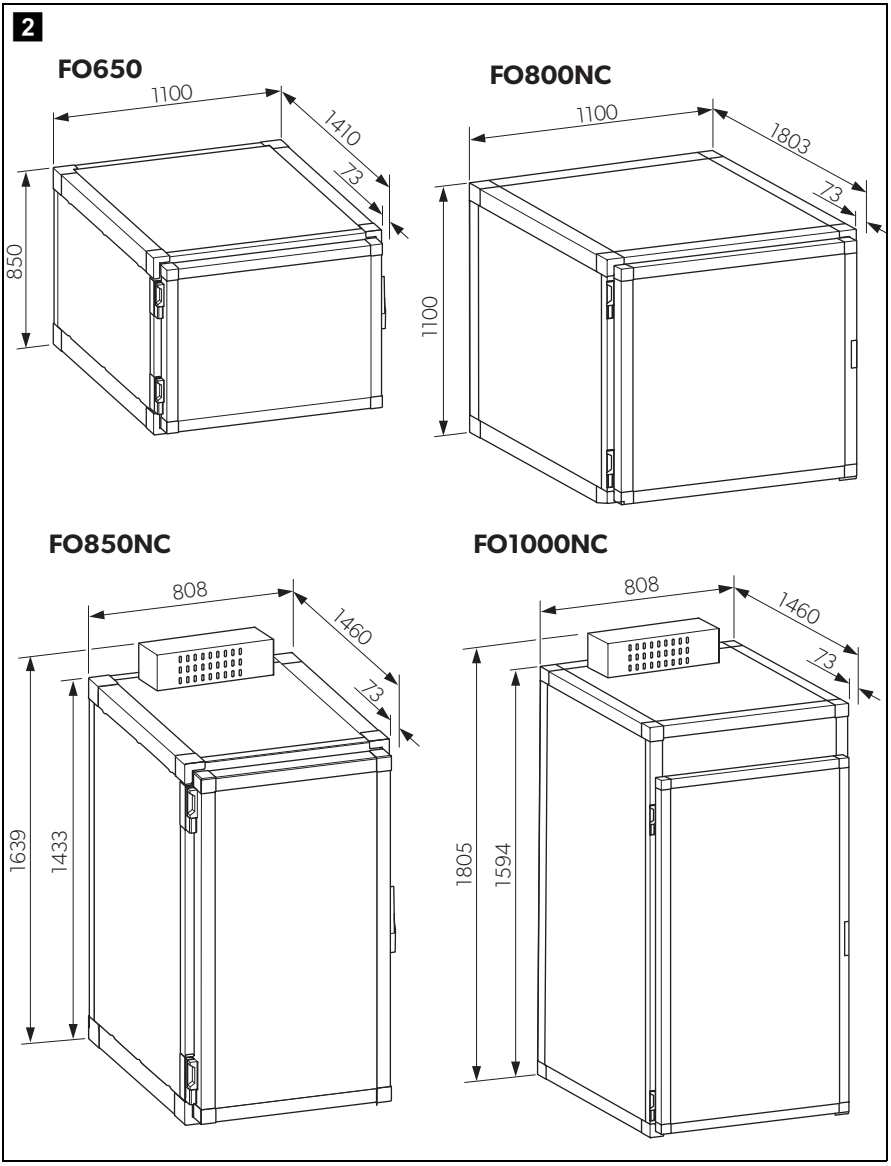
2
FO650
1100
1410
73
850
FO800NC
1100
1803
73
1100
FO850NC
808
1460
73
1639
1433
FO1000NC
808
1460
73
1805
1594

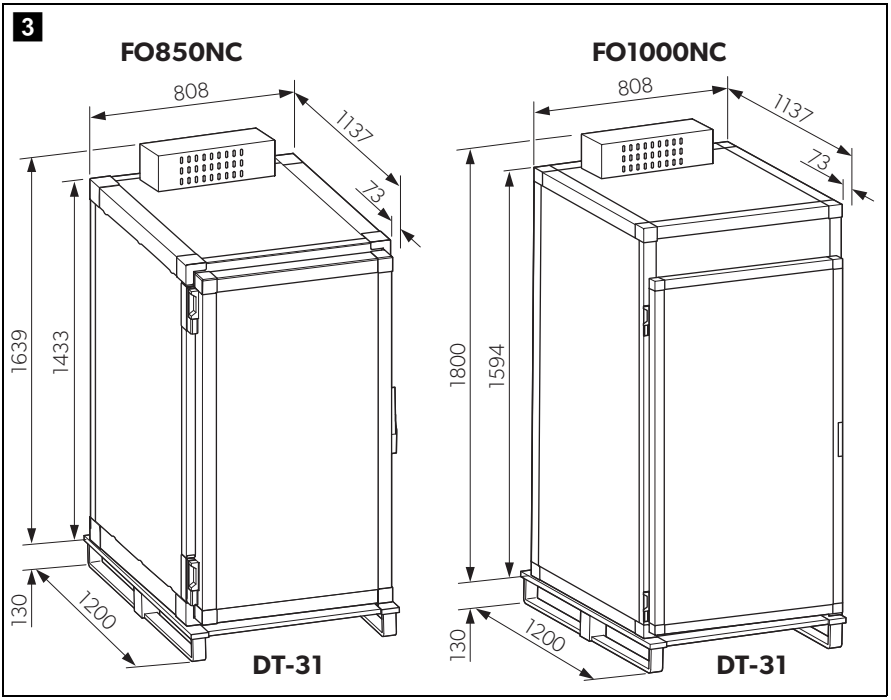
3
FO850NC
808
1137
73
1639
1433
130
1200
DT-31
FO1000NC
808
1137
73
1800
1594
130
1200
DT-31

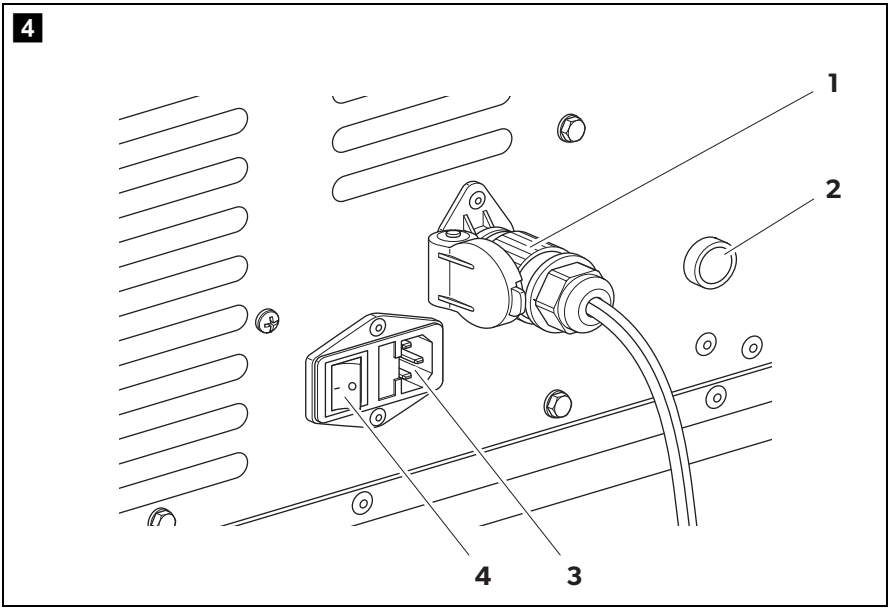
4
1
2
4
3

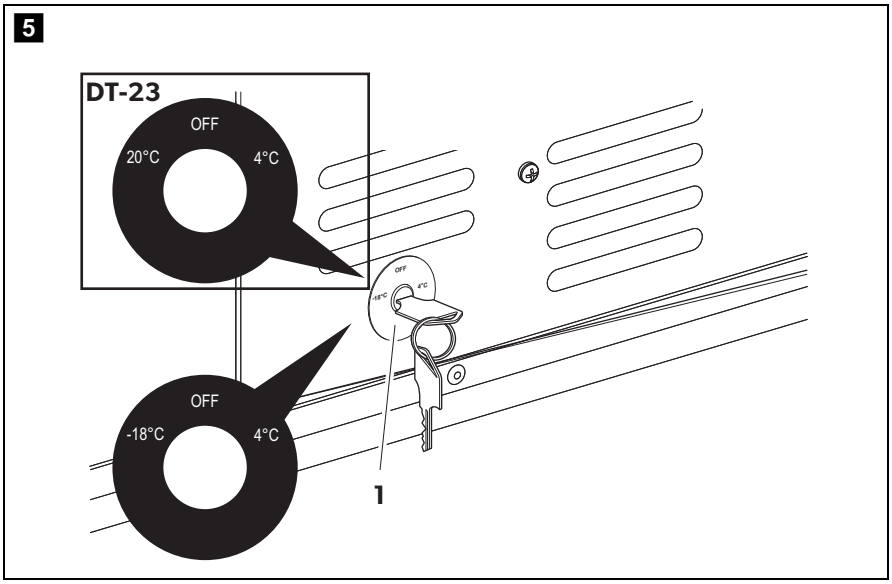
5
DT-23
OFF
20°C
4°C
OFF
-18°C
4°C
1

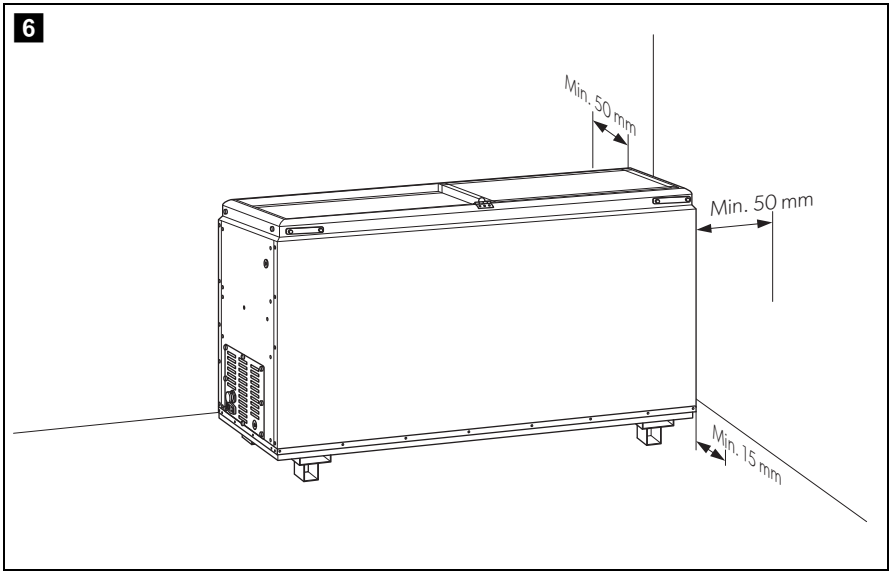
6
Min. 50 mm
Min. 50 mm
Min. 15 mm

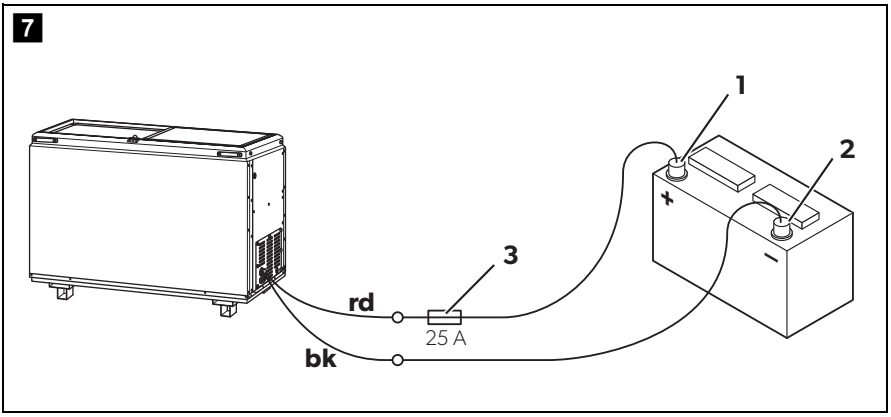
7
1
2
3
+
–
rd
25 A
bk

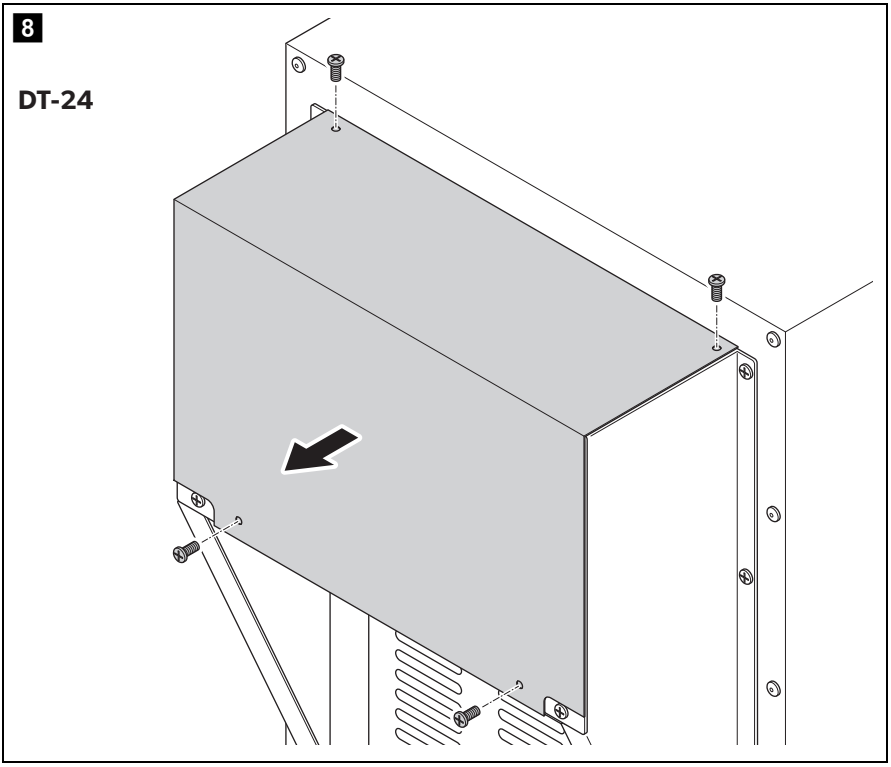
8
DT-24

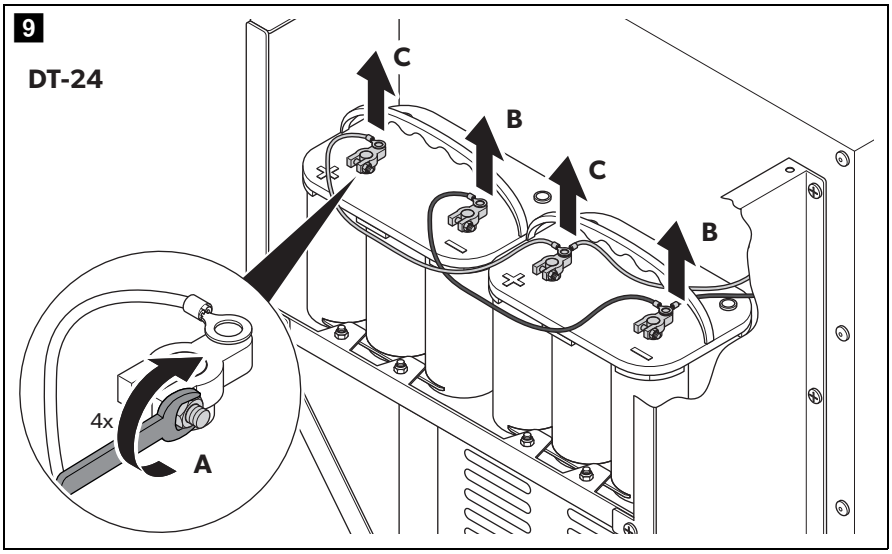
9
DT-24
C
B
C
B
4x
A

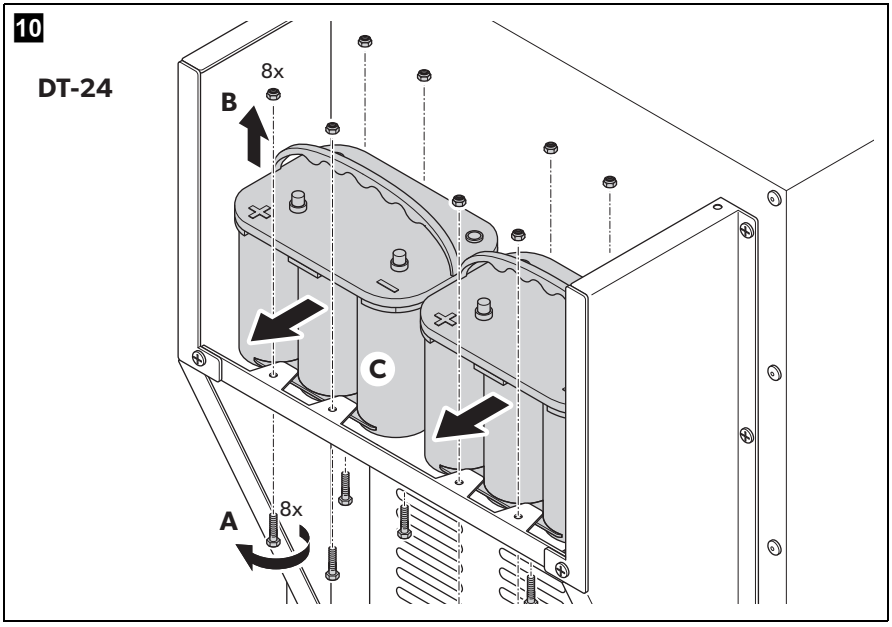
10
DT-24
8x
B
C
A
8x

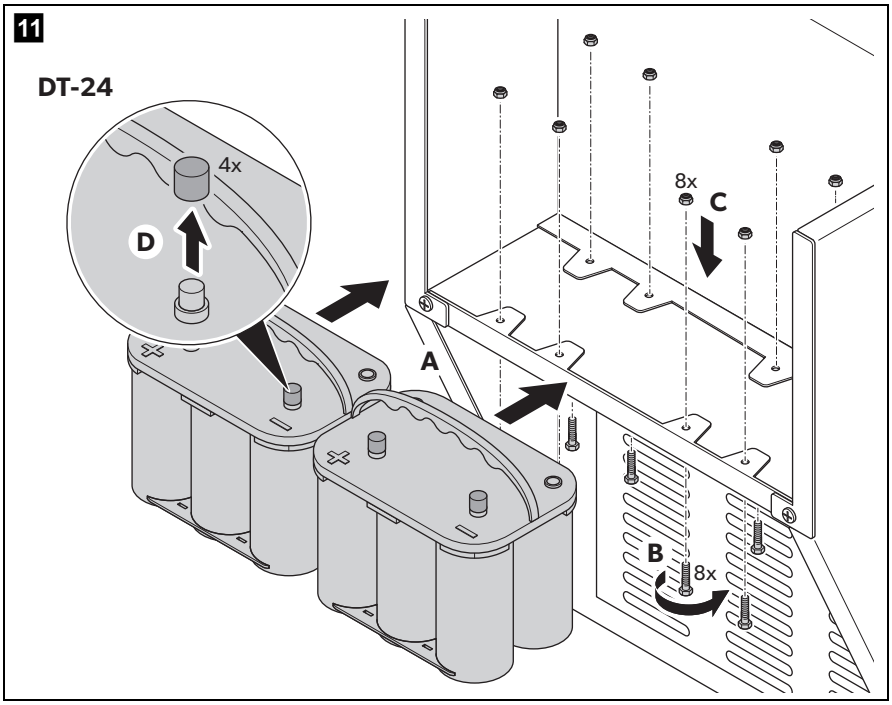
11
DT-24
4x
D
8x
C
A
B
8x

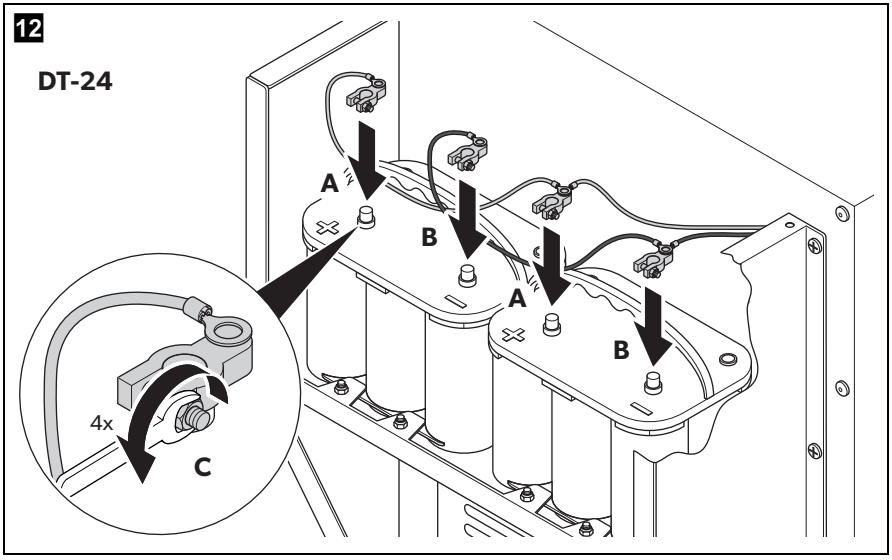
12
DT-24
A
B
A
B
4x
C

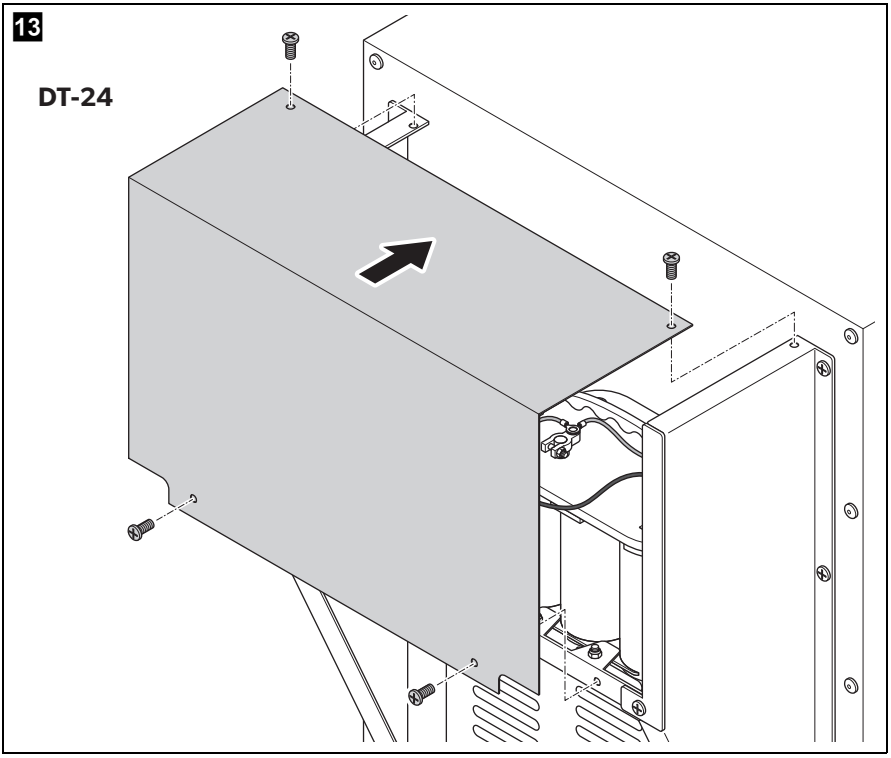
13
DT-24

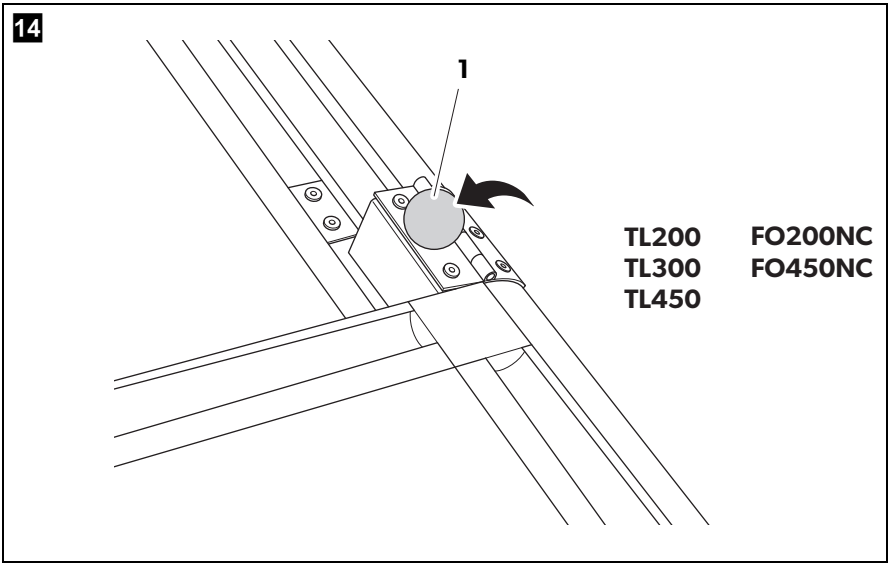
14
1
TL200
TL300
TL450
FO200NC
FO450NC

15

TL200
TL300
TL450
FO200NC
FO450NC

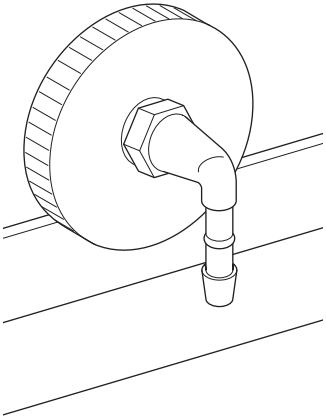

FO650
FO800NC
FO850NC
FO1000NC

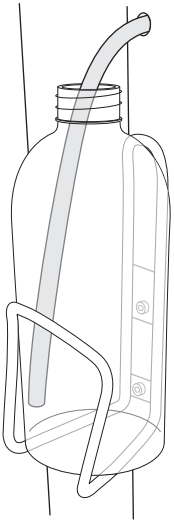

Please read these instructions carefully and follow all instructions, guidelines, and warnings included in this product manual in order to ensure that you install, use, and maintain the product properly at all times. These instructions MUST stay with this product.

By using the product, you hereby confirm that you have read all instructions, guidelines, and warnings carefully and that you understand and agree to abide by the terms and conditions as set forth herein. You agree to use this product only for the intended purpose and application and in accordance with the instructions, guidelines, and warnings as set forth in this product manual as well as in accordance with all applicable laws and regulations. A failure to read and follow the instructions and warnings set forth herein may result in an injury to yourself and others, damage to your product or damage to other property in the vicinity. This product manual, including the instructions, guidelines, and warnings, and related documentation, may be subject to changes and updates. For up-to-date product information, please visit dometic.com.

Table of contents

1 Explanation of symbols 12
2 Safety instructions 13
3 Scope of delivery 15
4 Accessories 16
5 Intended use 17
6 Technical description 18
7 Installing and connecting the refrigeration container 19
8 Operating the refrigeration container 22
9 Cleaning and maintenance 26
10 Warranty 26
11 Disposal 26
12 Troubleshooting 27
13 Technical data 28
14 EU Declaration of Conformity 33

1 Explanation of symbols

WARNING!
Safety instruction: Indicates a hazardous situation that, if not avoided, could result in death or serious injury.

CAUTION!
Safety instruction: Indicates a hazardous situation that, if not avoided, could result in minor or moderate injury.

NOTICE!
Indicates a situation that, if not avoided, can result in property damage.

NOTE
Supplementary information for operating the product.

2 Safety instructions

WARNING! Failure to obey these warnings could result in death or serious injury.

Electrocution hazard

- Do not operate the cooling device if it is visibly damaged.
- If this cooling device's power cable is damaged, it must be replaced to prevent safety hazards.
- This cooling device may only be repaired by qualified personnel. Improper repairs can lead to considerable hazards.

Fire hazard

- When positioning the device, ensure the supply cord is not trapped or damaged.
- Do not locate multiple portable socket-outlets or portable power supplies at the rear of the device.

Health hazard

- This cooling device may only be used and installed by qualified personnel.
- This device can be used by children aged from 8 years and above and persons with reduced physical, sensory or mental capabilities or lack of experience and knowledge if they have been given supervision or instruction concerning use of the device in a safe way and understand the hazards involved.
- Children shall not play with the device.
- Cleaning and user maintenance shall not be made by children without supervision.

Explosion hazard

- Do not store any explosive substances such as spray cans with a flammable propellant in the cooling device.

CAUTION! Failure to obey these cautions could result in minor or moderate injury.

Electrocution hazard

- Before starting the cooling device, ensure that the power supply line and the plug are dry.
- Disconnect the cooling device from the power supply
  - before each cleaning and maintenance
  - after every use

Health hazard

- Please check if the cooling capacity of the device is suitable for storing the food or medicine you wish to cool.
- Food may only be stored in its original packaging or in suitable containers.
- Opening the cooling device for long periods can cause significant increase of the temperature in the compartments of the device.
- Clean regularly surfaces that can come in contact with food and accessible drainage systems.
- If the device is left empty for long periods:
  - Switch off the device.
  - Defrost the device.
  - Clean and dry the device.
  - Leave the lid open to prevent mould developing within the device.

NOTICE! Damage hazard

- Check that the voltage specification on the type plate corresponds to that of the energy supply.
- Only connect the cooling device as follows:
  - With the DC connection cable to a DC power supply in the vehicle
  - Or with the AC connection cable to an AC power supply
- Never pull the plug out of the socket by the cable.
- If the cooling device is connected to a DC outlet: Disconnect the cooling device and other power consuming devices from the battery before connecting a quick charging device.
- If the cooling device is connected to a DC outlet: Disconnect the cooling device or switch it off when you turn off the engine. Otherwise you may discharge the battery.
- The cooling device is not suitable for transporting caustic materials or materials containing solvents.

- Do not use electrical devices inside the cooling device unless they are recommended by the manufacturer for the purpose.
- Do not place the cooling device near naked flames or other heat sources (heaters, direct sunlight, gas ovens etc.).
- **Risk of overheating!**
  Ensure at all times that there is a minimum of 50 mm ventilation on all four sides of the cooling device. Keep the ventilation area free of any objects that could restrict the air flow to the cooling components.
  Do not place the cooling device in closed compartments or areas with none or minimal air flow.
- Ensure that the ventilation openings are not covered.
- Do not fill the inner container with ice or fluids.
- Never immerse the cooling device in water.
- Protect the cooling device and cables against heat and moisture.
- The device shall not to be exposed to rain.

3 Scope of delivery

Description	Quantity
Refrigeration container	1
AC connection cable	1
DC connection cable	1
Key for temperature selection	2
Only with additional module DT-24 (optional): Lead gel battery MCA1235 charger	 2 1

3.1 Models

Model fig. 1, page 3, fig. 2, page 4	Temperature setting	Temperature setting with additional module DT-23 (optional)
TL200	+4 °C, –18 °C	+4 °C, +20 °C
TL300	+4 °C, –18 °C	+4 °C, +20 °C
TL450	+4 °C, –18 °C	+4 °C, +20 °C
FO650	+4 °C, –18 °C	+4 °C, +20 °C
FO200NC	+4 °C	+4 °C, +20 °C
FO450NC	+4 °C	+4 °C, +20 °C
FO800NC	+4 °C	+4 °C, +20 °C
FO850NC	+4 °C	+4 °C, +20 °C
FO1000NC	+4 °C	+4 °C, +20 °C

4 Accessories

Available as accessories (not included in the scope of delivery):

Description	Quantity	Ref. no.
Data logger DT-07N The data logger records the temperature curve in the refrigeration container during transport. Please find additional information in the operating manual supplied by Testo.	1	9103540007
Thermal printer DT-08N The thermal printer for data logger DT-07N. Please find additional information in the operating manual supplied by Testo.	1	9103540008
Wheel set DT-25 for TL200, TL450, TL600, FO200NC, FO450NC	1	9103540412

5 Intended use

The professional chest freezer (TL200, TL300, TL450, FO650; also referred to as refrigeration container) is designed for refrigerating and deep-freezing goods at a constant temperature during transport.

The refrigeration container (FO200NC, FO450NC, FO800NC, FO850NC, FO1000NC) is designed for refrigerating goods at a constant temperature during transport .

The refrigeration container is intended to be used by professionals in non-household environments but not for the display to or access by customers.

The refrigeration container is not suitable for installation in enclosed buildings, caravans or mobile homes.

This refrigeration container is not intended to be used as a built-in appliance.

The refrigeration container is designed exclusively for cooling and deep-freezing goods in closed containers (TL200, TL300, TL450, FO650).

The refrigeration container is designed exclusively for cooling goods in closed containers (FO200NC, FO450NC, FO800NC, FO850NC, FO1000NC).

- The refrigeration container is not suitable for storing any kind of body fluids like e.g. blood or plasma, or any body parts like e.g. human organs.
- The refrigeration container is not suitable for cooling and storing fresh foods.

This product is only suitable for the intended purpose and application in accordance with these instructions.

This manual provides information that is necessary for proper installation and/or operation of the product. Poor installation and/or improper operating or maintenance will result in unsatisfactory performance and a possible failure.

The manufacturer accepts no liability for any injury or damage to the product resulting from:

- Incorrect assembly or connection, including excess voltage
- Incorrect maintenance or use of spare parts other than original spare parts provided by the manufacturer
- Alterations to the product without express permission from the manufacturer
- Use for purposes other than those described in this manual

Dometic reserves the right to change product appearance and product specifications.

6 Technical description

The refrigeration container can cool and deep-freeze goods at a constant temperature of +4 °C and –18 °C (TL200, TL300, TL450, FO650) or cool at +4 °C (FO200NC, FO450NC, FO800NC, FO850NC, FO1000NC). A maintenance-free refrigerant circuit with compressor provides the cooling.

Depending on the model, the refrigeration container can operate on an AC or DC power supply.

The refrigeration container has a lock on the lid (not FO800NC, FO1000NC) and a holder for the fastening strap.

Additional modules (optional)

Additional modules must be fitted on the container at the factory:

- The **DT-23** automatic heating and cooling function is designed to operate the container at a constant, individual temperature (according to customer requirements). The possible range is from +4 °C to +20 °C. The storage room is automatically cooled or heated to the set temperature.

NOTE Heating with DT-23
If the outside temperature is below the temperature set on the device, the heating function is automatically switched on. The heating function is only available with DC power supply.

- The lead gel battery module **DT-24** is a mobile power supply for refrigeration containers if an external power source is not available. The lead gel battery provides DC power (12 V). Only the MCA1235 charger supplied may be used to charge the lead gel battery.
- The wheel set **DT-25** (not for FO 650, FO 850NC) is installed under the container in place of stands.
- The metal pallet **DT-31** for FO850NC, FO1000NC is mounted under the container to allow an easier transport with a forklift (fig. 3, page 5).
- The 24 V DC module **DT-32** is designed for operating on a DC (24 V⎓) and AC power supply.

The refrigeration container has a battery monitor which protects the vehicle battery from excessive discharging:

	Standard model	With additional module DT-24 (optional)	With additional module DT-32 (optional)
Switch-on voltage	12.3 V	12.1 V	16 V
Switch-off voltage	11.7 V	11.7 V	32 V

6.1 Connections and control elements

Item in fig. 4, page 5	Description
1	DC power supply
2	Green status light (ON/OFF)
3	AC power supply
4	On/off switch

Item in fig. 5, page 6	Description
1	Key switch for temperature selection

7 Installing and connecting the refrigeration container

WARNING! Health hazard!
Secure the refrigeration containers in the vehicle in such a way that they cannot move under any circumstances (e. g. sudden brake, accident).

- **Only for TL200, TL300, TL450**: Use the fastening tabs on the refrigeration containers for lashing the load in the vehicle.
- **Only for wheel set DT-25**: Use the parking brakes on the wheels to secure the refrigeration containers.

WARNING! Fire hazard!
- When positioning the device, ensure the supply cord is not trapped or damaged.
- Do not locate multiple portable socket-outlets or portable power supplies at the rear of the device.

1. Observe the minimum clearances for the place of installation (fig. 6, page 6).
2. Place the refrigeration container on a stable and even floor.

7.1 Operation with AC power

1. Plug the AC connection cable into the AC power supply connection (fig. 4 2, page 5).
2. Connect the refrigeration container to the AC power supply.

7.2 Operation with DC power

NOTICE! Risk of damage to the device!
Disconnect the refrigeration container and other electric consumers from the battery before you connect the battery to a quick charging device.
Overvoltage can damage the electronics of the device.

For safety reasons, the refrigeration container is equipped with an electronic system to prevent the polarity being reversed. This protects it against reversed polarity when connecting to a battery and against short circuiting.

NOTICE! Risk of damage to the device!
To avoid voltage drops and loss of performance, keep the cable as short as possible and avoid joins.
Therefore avoid additional switches, plugs or power strips.

➤ Determine the required cross section of the cable in relation to the cable length as follows:

12 V

> 3 m	3.5 m – 5 m	5.5 m – 8.5 m	9 m – 13 m	13.5 m – 15 m
Ø 6 mm²	Ø 10 mm²	Ø 16 mm²	Ø 25 mm²	Ø 35 mm²

24 V (with additional module DT-32)

> 6 m	6.5 m – 10.5 m	11 m – 15 m
Ø 6 mm²	Ø 10 mm²	Ø 16 mm²

NOTICE! Risk of damage to the device!
Make sure that the polarity is correct.

1. Before starting up the device for the first time, check whether the operating voltage and the battery voltage match (see type plate).
2. Make sure that the cable at the positive battery terminal (fig. 7 1, page 7) is protected with a 25 A fuse (fig. 7 3, page 7).
3. Plug the DC connection cable into the DC socket of the refrigeration container (fig. 4 1, page 5).
4. Connect the red cable (fig. 7 rd, page 7) to the positive battery terminal (fig. 7 1, page 7).
5. Connect the black cable (fig. 7 bk, page 7) to the negative battery terminal (fig. 7 2, page 7).

Notes on the battery monitor

The product is equipped with a battery monitor that protects your vehicle battery against excessive discharging when the device is connected to the on-board supply.

If the refrigeration container is operated when the vehicle ignition is switched off, it switches off automatically as soon as the supply voltage falls below a settable level. The refrigeration container will switch back on once the battery has been recharged to the switch-on voltage level.

CAUTION! Health hazard!
If the refrigeration container switches itself off, the food contained inside it will not be cooled.

NOTICE! Risk of damage!
When the refrigeration container is switched off by the battery monitor, the battery will no longer be fully charged. Avoid starting repeatedly or operating power consumers without longer charging phases. Make sure that the battery recharges.

8 Operating the refrigeration container

CAUTION! Health hazard!
Food may only be stored in its original packaging or in suitable containers.

NOTE
- The key in the key switch for temperature selection can be removed in any position. The container continues to refrigerate.
- Before starting your refrigeration container for the first time, you should clean it inside and outside with a damp cloth for hygienic reasons (see also chapter "Cleaning and maintenance" on page 26).

8.1 Storing food items

NOTE
At a temperature setting of –18 °C: Only put food in the refrigeration container that is already frozen at –18 °C. The refrigeration container is not suitable for deep-freezing food.

8.2 Saving energy

- Choose a well ventilated location which is protected from direct sunlight.
- Allow warm food to cool down first before placing it in the refrigeration container to deep-freeze.
- Do not open the refrigeration container more often than necessary.
- Do not leave the refrigeration container open for longer than necessary.
- If the refrigeration container has a basket: For optimal energy consumption, position the basket according to its position on delivery.
- Defrost the refrigeration container once a layer of ice forms.
- On a regularly basis, make sure the lid seal still fits properly.

8.3 Selecting the temperature (only TL200, TL300, TL450, FO650 or with additional module DT-23)

To avoid food waste, note the following:

- Keep temperature fluctuation as low as possible. Only open the refrigeration container as often and for as long as necessary. Store the foodstuff in such a way that the air can still circulate well.

- If the temperature can be adjusted: Adjust the temperature to the quantity and type of the foodstuff.
- Foodstuff can easily absorb or release odor or taste. Always store foodstuff covered or in closed containers/bottles.

1. Turn the key switch to the required position (fig. **5**, page 6).
2. Remove the key and store in a safe place.

8.4 Switching on the refrigeration container

NOTICE! Risk of damage!
- Only put food items in the refrigeration container which may be kept at the selected temperature.
- Ensure that your refrigeration container is well ventilated so that any heat created can dissipate. Otherwise proper functioning cannot be ensured. The air vents may not be covered up.

1. Set the on/off switch (fig. **4** 3, page 5) to the "I" position.
2. Insert the key into the key switch.
3. Turn the key to the required temperature.

✓ The compressor switches on and the refrigeration container starts to cool.

8.5 Operating the lead gel battery (DT-24)

WARNING!
- Only use the charger supplied to charge the lead gel battery.
- Always keep and use the charger indoors in a dry place.
- The socket for connecting the charger must be close by and easily accessible.

CAUTION!
Do not operate the device
- In salty, wet or damp environments
- In the vicinity of corrosive fumes
- In the vicinity of combustible materials
- In areas where there is a danger of explosions

Charging lead gel batteries

WARNING!
If batteries are overcharged they may catch fire. Only use the charger supplied. Read and observe the assembly and operating manual of the charger.

NOTE
Fully charge the lead gel batteries at least every two months. Overloading the battery or storing it for too long without using it may cause permanent damage to the lead gel batteries.

1. Connect the refrigeration container to an external power supply.

✓ The lead gel batteries are charged automatically via the charger.

2. Replace the lead gel batteries after approx. 600 charging cycles (see chapter "Replacing lead gel batteries" on page 24).

Replacing lead gel batteries

1. Remove the four screws of the battery compartment (fig. 8, page 7).
2. Remove the battery compartment lid and put it safely to one side.
3. Loosen the terminal clamps on both lead gel batteries (fig. 9 A, page 8).
4. Remove the terminal clamps from the negative terminals of both lead gel batteries at the same time to avoid a short circuit (fig. 9 B, page 8).
5. Remove the terminal clamps from the positive terminals of both lead gel batteries at the same time to avoid a short circuit (fig. 9 C, page 8).
6. Undo the four screws and nuts of the battery mount on each lead gel battery. Two of the four screws and nuts are located on the opposite side (fig. 10 A and fig. 10 B, page 8).
7. Loosen and remove the lead gel batteries from the bracket (fig. 10 C, page 8).
8. Insert the new lead gel batteries in the bracket (fig. 11 A, page 9).
9. Attach the new lead gel batteries with the four screws and four nuts in the battery mount (fig. 11 B and fig. 11 C, page 9).
10. Remove the terminal caps from the new lead gel batteries (fig. 11 D, page 9).
11. Place a terminal clamp for the positive terminal on the respective positive terminal of the new lead gel batteries (fig. 12 A, page 9).
12. Place a terminal clamp for the negative terminal on the respective negative terminal of the new lead gel batteries (fig. 12 B, page 9).
13. Tightly fasten the terminal clamps on both lead gel batteries (fig. 12 C, page 9).

14. Place the battery compartment lid on the bracket (fig. 13, page 10).
15. Tightly fasten the battery compartment lid using the four screws (fig. 13, page 10).

8.6 Using the lock for the lid (fig. 14, page 10)

Not for FO800NC, FO1000NC

1. Close the sliding doors all the way to the stop.
2. Insert the knob into the opening until it clicks into place to lock the sliding doors.
3. Pull the knob upwards to unlock the sliding doors.

8.7 Removing condensation (fig. 15, page 11)

During operation of the refrigeration containers, condensation is generated, which is then discharged to the outside.

➤ Make sure that the condensation can drain freely.

TL200, TL300, TL450, FO200NC, FO450NC

The refrigeration container has a drain fitting on the back where you can connect a drain hose.

FO600, FO800NC, FO850NC, FO1000NC

The refrigeration container has a collection container on the rear for draining condensation water.

NOTE
Ensure that the collection container is regularly emptied. An overfilled collection container can impair the function of the refrigeration containers.

8.8 Defrosting the refrigeration container

1. Remove the layer of ice at a thickness of 2 mm using a plastic scraper.
2. Place the open refrigeration container in an environment of approximately 20 °C.
3. Remove the condensation.

9 Cleaning and maintenance

NOTICE! Risk of damage!
- Do not use harsh detergents, hard objects or high-pressure cleaners for cleaning.

➤ Occasionally clean the refrigeration container interior and exterior with a damp cloth.

➤ Remove the base plates occasionally and clean these with a damp cloth.

➤ Make sure that the air vents on the refrigeration container are free of any dust and dirt, so that heat can be released and the refrigeration container is not damaged.

10 Warranty

The statutory warranty period applies. If the product is defective, please contact the manufacturer's branch in your country (see dometic.com/dealer) or your retailer.

For repair and warranty processing, please include the following documents when you send in the device:

- A copy of the receipt with purchasing date
- A reason for the claim or description of the fault

11 Disposal

WARNING! Children beware!
Before disposing of your old refrigerator:
- Take off the doors.
- Leave storage shelves in the refrigerator so that children cannot climb inside.

➤ Place the packaging material in the appropriate recycling waste bins, wherever possible.

If you wish to finally dispose of the product, ask your local recycling center or specialist dealer for details about how to do this in accordance with the applicable disposal regulations.

➤

Protect the environment!
Do not dispose of any batteries with general household waste.
Return defective or used batteries to your retailer or dispose of them at collection points.

12 Troubleshooting

Fault	Possible cause	Suggested remedy
The refrigeration container does not work.	The refrigeration container is not correctly connected.	Check the voltage supply.
The refrigeration container does not deep-freeze properly (for TL200, TL300, TL450, FO650 only).	The temperature key is not set to the required temperature.	Turn the temperature key to the required temperature.
	The goods placed in the refrigeration container are too warm.	Only put goods in the refrigeration container which are cold at –18 °C.
	The air vents are dusty or dirty.	Remove the dust and dirt from the air inlet and outlet vents.
	The ventilation around the refrigeration container is not sufficient.	Ensure a sufficient circulation of air around the air vents.
	The set temperature is +4 °C.	Adjust the temperature to –18 °C.
The refrigeration container does not cool sufficiently.	The goods placed in the refrigeration container are too warm.	Only put goods in the refrigeration container which are already cold.
	The air vents are dusty or dirty.	Remove the dust and dirt from the air inlet and outlet vents.
	The ventilation around the refrigeration container is not sufficient.	Ensure a sufficient circulation of air around the air vents.

13 Technical data

This product contains fluorinated greenhouse gases.

The cooling unit is hermetically sealed.

For the current EU Declaration of Conformity for your device, please refer to the respective product page on dometic.com or contact the manufacturer directly (see back page).

	TL200	**TL300**
Adjustable temperature:	+4 °C, –18 °C (+20 °C, optional with DT-23)	
Climatic class	ST	
Connection voltage:	12 V⎓ 230 V~	
Power consumption: Optional with DT-32:	300 W (230 V~) 25 A (12 V⎓) 500 W (230 V~) 40 A (24 V⎓)	
Refrigerant:	R404a	
Refrigerant quantity:	150 g	160 g
CO_2 equivalent:	0.588 t	0.628 t
Global warming potential (GWP):	3922	
Net capacity:	209 l	304 l
Weight:	110 kg	130 kg
Dimensions:	fig. 1 , page 3	

	TL450	**FO650**
Adjustable temperature:	+4 °C, –18 °C (+20 °C, optional with DT-23)	
Climate class:	ST	
Connection voltage:	12 V⎓ 230 V~	
Power consumption: Optional with DT-32:	300 W (230 V~) 25 A (12 V⎓) 500 W (230 V~) 40 A (24 V⎓)	
Refrigerant:	R404a	
Refrigerant quantity:	245 g	210 g
CO_2 equivalent:	0.961 t	0.902 t
Global warming potential (GWP):	3922	
Net capacity:	435 l	582 l
Weight:	150 kg	114 kg
Dimensions:	fig. **1**, page 3	fig. **2**, page 4

	FO 200NC	**FO 450NC**
Adjustable temperature:	+4 °C (+20 °C, optional with DT-23)	
Climate class:	ST	
Connection voltage:	12 V⎓ 230 V~	
Power consumption: Optional with DT-32:	108 W (230 V~) 15 A (12 V⎓) 500 W (230 V~) 40 A (24 V⎓)	
Refrigerant:	R134a	
Refrigerant quantity:	150 g	195 g
CO_2 equivalent:	0.215 t	0.279 t
Global warming potential (GWP):	1430	
Net capacity:	209 l	435 l
Weight:	110 kg	150 kg
Dimensions:	fig. 1, page 3	

	FO 800NC	FO 850NC	FO 1000NC
Adjustable temperature:	+4 °C (+20 °C, optional with DT-23)		
Climate class:	ST		
Connection voltage:	12 V⎓ 230 V∼		
Power consumption: Optional with DT-32:	300 W (230 V∼) 25 A (12 V⎓) 500 W (230 V∼) 40 A (24 V⎓)		
Refrigerant:	R134a		
Refrigerant quantity:	175 g		
CO_2 equivalent:	0.608 t	0.25 t	0.25 t
Global warming potential (GWP):	1430		
Net capacity:	825 l	761 l	963 l
Weight:	121 kg	113 kg	123 kg
Dimensions:	fig. 2, page 4		

Lead gel battery (optional)

	DT-24
Ref. no.:	9103540411
Output voltage:	12 V⎓
Capacity:	two 55 Ah
Open-circuit voltage:	13.1 V
Charger voltage (constant voltage):	13.8 V to 15 V (for maximum 10 A, 6 – 12 h)
Voltage for maintaining the charge/continuous charge:	13.2 V to 13.8 V
Quick charging voltage (constant voltage):	maximum 15.6 V
Charging time (up to approx. 90 %):	35 minutes with 100 A 75 minutes with 50 A 140 minutes with 25 A
Number of charging cycles:	> 600
Fuse:	30 A
Ambient temperature:	Charging: 0 °C to +45 °C Discharging: –20 °C to +60 °C
Dimensions (L x W x H) (height with terminal):	254 x 175 x 200 mm
Weight:	19.5 kg

14 EU Declaration of Conformity

According to:	2014/30/EU EMC Directive 2011/65/EU RoHS Directive 2006/42/EC Machinery Directive
Brand:	Dometic
Product Area:	Refrigeration
Product Group:	Professional Cooling
Model Family:	Coolcontainers FO,TL,TCX,CFX, CDF series
Models:	TCX14, TCX21, TCX35 CDF11, CDF18, CFX35W, CFX40W, CFX50W, CFX65W, CFX100W TL200, TL300, TL450, FO200NC, FO450NC, FO650, FO800NC, FO850NC, FO1000NC

Manufacturer's Name: Dometic Germany GmbH
Street Address: Hollefeldtstr. 63
City: Emsdetten State: Germany Zip Code: 48282
Phone: +492572-8790 Fax: +4925728793000

Person, authorized to compile the technical file:
Name: Jörg Peter
Address: In der Steinwiese 16, 57074 Siegen, Germany

The following harmonized standards or technical specifications (designations) which comply with good engineering practice in safety matters in force within the EEA have been practiced:

EN50498:2010
EN50581:2012
EN61000-3-2:2014
EN61000-3-3:2013
EN55014-1:2006/A1,A2
EN55014-2:1997/A1,A2
EN60335-1:2012/AC, A11, A13
EN60335-2-89:2010/A1, A2
EN62233:2008

Lesen und befolgen Sie bitte alle Anweisungen, Richtlinien und Warnhinweise in diesem Produkthandbuch sorgfältig, um sicherzustellen, dass Sie das Produkt ordnungsgemäß installieren und stets ordnungsgemäß betreiben und warten. Diese Anleitung MUSS bei dem Produkt verbleiben.

Durch die Verwendung des Produktes bestätigen Sie hiermit, dass Sie alle Anweisungen, Richtlinien und Warnhinweise sorgfältig gelesen haben und dass Sie die hierin dargelegten Bestimmungen verstanden haben und ihnen zustimmen. Sie erklären sich damit einverstanden, dieses Produkt nur für den angegebenen Verwendungszweck und gemäß den Anweisungen, Richtlinien und Warnhinweisen dieses Produkthandbuchs sowie gemäß allen geltenden Gesetzen und Vorschriften zu verwenden. Eine Nichtbeachtung der hierin enthaltenen Anweisungen und Warnhinweise kann zu einer Verletzung Ihrer selbst und anderer Personen, zu Schäden an Ihrem Produkt oder zu Schäden an anderem Eigentum in der Umgebung führen. Dieses Produkthandbuch, einschließlich der Anweisungen, Richtlinien und Warnhinweise, sowie die zugehörige Dokumentation können Änderungen und Aktualisierungen unterliegen. Aktuelle Produktinformationen finden Sie unter dometic.com.

Inhaltsverzeichnis

1 Erklärung der Symbole 34
2 Sicherheitshinweise 35
3 Lieferumfang 38
4 Zubehör 39
5 Bestimmungsgemäßer Gebrauch 39
6 Technische Beschreibung 40
7 Kühlcontainer aufstellen und anschließen 42
8 Kühlcontainer bedienen 44
9 Reinigung und Pflege 49
10 Garantie 49
11 Entsorgung 50
12 Störungsbeseitigung 51
13 Technische Daten 52
14 EU-Konformitätserklärung 57

1 Erklärung der Symbole

WARNUNG!
Sicherheitshinweis auf eine Gefahrensituation, die zum Tod oder zu schwerer Verletzung führen kann, wenn sie nicht vermieden wird.

VORSICHT!
Sicherheitshinweis auf eine Gefahrensituation, die zu einer leichten oder mittelschweren Verletzung führen kann, wenn sie nicht vermieden wird.

ACHTUNG!
Hinweis auf eine Situation, die zu Sachschäden führen kann, wenn sie nicht vermieden wird.

HINWEIS
Ergänzende Informationen zur Bedienung des Produktes.

2 Sicherheitshinweise

WARNUNG! Nichtbeachtung dieser Warnungen kann zum Tod oder schwerer Verletzung führen.

Gefahr durch Stromschlag

- Wenn das Kühlgerät sichtbare Beschädigungen aufweist, dürfen Sie es nicht in Betrieb nehmen.
- Wenn das Netzkabel dieses Kühlgeräts beschädigt ist, muss es zur Vermeidung von Sicherheitsrisiken ausgetauscht werden.
- Reparaturen an diesem Kühlgerät dürfen nur von Fachkräften durchgeführt werden. Durch unsachgemäße Reparaturen können erhebliche Gefahren entstehen.

Brandgefahr

- Achten Sie beim Aufstellen des Geräts darauf, dass das Netzkabel nicht eingeklemmt oder beschädigt wird.
- Platzieren Sie keine Steckdosenverteiler oder tragbare Stromversorgungen hinter dem Gerät.

Gesundheitsgefahr

- Die Verwendung und der Einbau des Kühlgeräts dürfen nur von Fachkräften durchgeführt werden.
- Dieses Gerät kann von Kindern ab 8 Jahren und von Personen mit verringerten physischen, sensorischen oder mentalen Fähigkeiten oder Mangel an Erfahrung und/oder Wissen verwendet werden, wenn diese Personen beaufsichtigt werden oder im sicheren Gebrauch des Geräts unterwiesen wurden und die daraus resultierenden Gefahren verstanden haben.
- Kinder dürfen nicht mit dem Gerät spielen.
- Reinigung und Benutzerwartung dürfen nicht durch unbeaufsichtigte Kinder durchgeführt werden.

Explosionsgefahr

- Bewahren Sie keine explosiven Stoffe, wie z. B. Sprühdosen mit brennbarem Treibgas, im Kühlgerät auf.

VORSICHT! Nichtbeachtung dieser Hinweise kann zu geringer oder mittelschwerer Verletzung führen.

Gefahr durch Stromschlag

- Achten Sie vor der Inbetriebnahme darauf, dass Zuleitung und Stecker trocken sind.
- Trennen Sie das Kühlgerät von der Spannungsversorgung:
  - vor jeder Reinigung und Pflege
  - nach jedem Gebrauch

Gesundheitsgefahr

- Prüfen Sie bitte, ob die Kühlleistung des Geräts den Anforderungen der Lebensmittel oder Medikamente entspricht, die Sie kühlen möchten.
- Lebensmittel dürfen nur in Originalverpackungen oder geeigneten Behältern gelagert werden.
- Ein längeres Öffnen des Kühlgeräts kann zu einem erheblichen Anstieg der Temperatur in den Fächern des Geräts führen.
- Reinigen Sie regelmäßig Oberflächen, die mit Lebensmitteln in Kontakt kommen können, sowie zugängliche Ablaufsysteme.
- Wenn das Gerät über längere Zeiträume leer bleibt:
  - Schalten Sie das Gerät aus.
  - Tauen Sie das Gerät ab.
  - Reinigen und trocknen Sie das Gerät.
  - Lassen Sie den Deckel offenstehen, um Schimmelbildung im Gerät zu verhindern.

ACHTUNG! Beschädigungsgefahr

- Vergewissern Sie sich, dass die Spannungsangabe auf dem Typenschild mit der Versorgungsspannung übereinstimmt.
- Schließen Sie das Kühlgerät nur wie folgt an:
  - mit dem Gleichstromkabel an die Gleichstromversorgung im Fahrzeug
  - oder mit dem Wechselstromkabel an das Wechselstromnetz
- Ziehen Sie den Stecker nie am Anschlusskabel aus der Steckdose.

- Wenn das Kühlgerät an eine Gleichstromsteckdose angeschlossen ist: Klemmen Sie das Kühlgerät und andere Verbraucher von der Fahrzeugbatterie ab, bevor Sie ein Schnellladegerät anschließen.
- Wenn das Kühlgerät an eine Gleichstromsteckdose angeschlossen ist: Trennen Sie die Verbindung oder schalten Sie das Kühlgerät aus, wenn Sie den Motor ausschalten. Anderenfalls kann die Fahrzeugbatterie entladen werden.
- Das Kühlgerät ist nicht für den Transport ätzender oder lösungsmittelhaltiger Stoffe geeignet.
- Benutzen Sie keine elektrischen Geräte innerhalb des Kühlgeräts, außer wenn diese Geräte vom Hersteller dafür empfohlen werden.
- Stellen Sie das Kühlgerät nicht in der Nähe von offenem Feuer oder anderen Wärmequellen (Heizung, direkte Sonneneinstrahlung, Gasherde usw.) auf.
- **Überhitzungsgefahr!**
  Sorgen Sie dafür, dass an allen vier Seiten des Geräts jederzeit ein Belüftungsabstand von mindestens 50 mm eingehalten wird. Halten Sie den Belüftungsbereich frei von jeglichen Gegenständen, die den Luftstrom zum Kühlaggregat behindern könnten.
  Stellen Sie das Kühlgerät nicht in geschlossene Fächer oder in Bereiche ohne oder mit nur geringer Belüftung.
- Achten Sie darauf, dass die Lüftungsöffnungen nicht abgedeckt werden.
- Füllen Sie keine Flüssigkeiten oder Eis in den Innenbehälter.
- Tauchen Sie das Kühlgerät nie in Wasser.
- Schützen Sie das Kühlgerät und die Kabel vor Hitze und Nässe.
- Das Gerät darf keinem Regen ausgesetzt werden.

3 Lieferumfang

Beschreibung	Anzahl
Kühlcontainer	1
Wechselstrom-Anschlusskabel	1
Gleichstrom-Anschlusskabel	1
Schlüssel für Temperaturwahl	2
Nur mit Zusatzmodul DT-24 (optional): Blei-Gel-Batterie Ladegerät MCA1235	 2 1

3.1 Modelle

Modell Abb. 1, Seite 3, Abb. 2, Seite 4	Temperatureinstellung	Temperatureinstellung mit Zusatzmodul DT-23 (optional)
TL200	+4 °C, –18 °C	+4 °C, +20 °C
TL300	+4 °C, –18 °C	+4 °C, +20 °C
TL450	+4 °C, –18 °C	+4 °C, +20 °C
FO650	+4 °C, –18 °C	+4 °C, +20 °C
FO200NC	+4 °C	+4 °C, +20 °C
FO450NC	+4 °C	+4 °C, +20 °C
FO800NC	+4 °C	+4 °C, +20 °C
FO850NC	+4 °C	+4 °C, +20 °C
FO1000NC	+4 °C	+4 °C, +20 °C

4 Zubehör

Als Zubehör erhältlich (nicht im Lieferumfang enthalten):

Beschreibung	Anzahl	Art.-Nr.
Datenlogger DT-07N Der Datenlogger zeichnet den Temperaturverlauf im Kühlcontainer während des Transports auf. Bitte entnehmen Sie weitere Informationen der beiliegenden Bedienungsanleitung von Testo.	1	9103540007
Thermodrucker DT-08N Der Thermodrucker für den Datenlogger DT-07N. Bitte entnehmen Sie weitere Informationen der beiliegenden Bedienungsanleitung von Testo.	1	9103540008
Radsatz DT-25 für TL200, TL450, TL600, FO200NC, FO450NC	1	9103540412

5 Bestimmungsgemäßer Gebrauch

Die Gefriertruhe für den gewerblichen Einsatz (TL200, TL300, TL450, FO650; auch Kühlcontainer genannt) ist für das Kühlen und Tiefkühlen von Waren bei konstanter Temperatur während des Transports geeignet.

Der Kühlcontainer (FO200NC, FO450NC, FO800NC, FO850NC, FO1000NC) ist für das Kühlen von Waren bei konstanter Temperatur während des Transports geeignet.

Der Kühlcontainer ist ausschließlich für die Verwendung durch Fachkräfte in Nicht-Haushaltsumgebungen, nicht aber für Auslagen oder den Zugang durch Kunden vorgesehen.

Der Kühlcontainer ist nicht für den Einbau in geschlossene Gebäude, Wohnwagen oder Wohnmobile geeignet.

Der Kühlcontainer ist nicht für den Einsatz als Einbaugerät geeignet.

Der Kühlcontainer ist ausschließlich zur Kühlung und Tiefkühlung von Waren in geschlossenen Behältern bestimmt (TL200, TL300, TL450, FO650).

Der Kühlcontainer ist ausschließlich zur Kühlung und Tiefkühlung von Waren in geschlossenen Behältern bestimmt (FO200NC, FO450NC, FO800NC, FO850NC, FO1000NC).

- Der Kühlcontainer ist nicht zur Aufbewahrung von Körperflüssigkeiten, wie z. B. Blut oder Plasma, oder Teilen des Körpers, wie z. B. menschlichen Organen, geeignet.
- Der Kühlcontainer eignet sich nicht zum Kühlen und Lagern von frischen Lebensmitteln.

Dieses Produkt ist nur für den angegebenen Verwendungszweck und die Anwendung gemäß dieser Anleitung geeignet.

Dieses Handbuch enthält Informationen, die für die ordnungsgemäße Installation und den ordnungsgemäßen Betrieb des Produkts erforderlich sind. Installationsfehler und/oder ein nicht ordnungsgemäßer Betrieb oder nicht ordnungsgemäße Wartung haben eine unzureichende Leistung und u. U. einen Ausfall des Geräts zur Folge.

Der Hersteller übernimmt keine Haftung für Verletzungen oder Schäden am Produkt, die durch Folgendes entstehen:

- Unsachgemäße Montage oder falscher Anschluss, einschließlich Überspannung
- Unsachgemäße Wartung oder Verwendung von anderen als den vom Hersteller gelieferten Original-Ersatzteilen
- Veränderungen am Produkt ohne ausdrückliche Genehmigung des Herstellers
- Verwendung für andere als die in der Anleitung beschriebenen Zwecke

Dometic behält sich das Recht vor, das Erscheinungsbild des Produkts und dessen technische Daten zu ändern.

6 Technische Beschreibung

Der Kühlcontainer kann Waren bei einer konstanten Temperatur von +4 °C und –18 °C (TL 200, TL 300, TL 450, FO 650) kühlen und tiefgekühlt halten oder bei +4 °C (FO 200NC, FO 450NC, FO 800NC, FO 850NC, FO 1000NC) kühlen. Die Kühlung erfolgt durch einen wartungsfreien Kühlkreislauf mit Kompressor.

Der Kühlcontainer kann je nach Modell mit Wechselstrom oder Gleichstrom betrieben werden.

Der Kühlcontainer verfügt über eine Verriegelung am Deckel (nicht FO 800NC, FO 1000NC) und eine Halterung für den Befestigungsgurt.

Zusatzmodule (optional)

Zusatzmodule müssen werkseitig am Container angebracht werden:

- Die automatische Heiz- und Kühlfunktion des **DT-23** ist so ausgelegt, dass der Container mit einer konstanten, individuell einstellbaren Temperatur betrieben wird (je nach Kundenanforderung). Der mögliche Bereich reicht von +4 °C bis +20 °C. Das Kühlfach wird automatisch auf die eingestellte Temperatur gekühlt oder geheizt.

HINWEIS Beheizung mit DT-23
Wenn die Außentemperatur unter der am Gerät eingestellten Temperatur liegt, wird die Heizfunktion automatisch eingeschaltet. Die Heizfunktion ist nur bei Gleichstromversorgung verfügbar.

- Die Blei-Gel-Batterie **DT-24** ist eine mobile Stromversorgung für Kühlcontainer, wenn eine externe Stromquelle nicht zur Verfügung steht. Die Blei-Gel-Batterie stellt Gleichstrom (12 V) zur Verfügung. Zum Laden der Blei-Gel-Batterie darf nur das mitgelieferte Ladegerät MCA1235 verwendet werden.
- Der Radsatz **DT-25** (nicht für FO 650, FO 850NC) ist anstelle der Standfüße an der Unterseite des Containers installiert.
- Die Metallpalette **DT-31** für die Modelle FO 850NC, FO 1000NC wird unter dem Container angebracht, um einen leichteren Transport mit einem Gabelstapler zu ermöglichen (Abb. **3**, Seite 5).
- Das 24-V-Gleichstrommodul **DT-32** ist für den Betrieb mit Gleichstrom (24 V⎓) oder Wechselstrom ausgelegt.

Der Kühlcontainer verfügt über einen Batteriewächter, der die Fahrzeugbatterie vor zu tiefer Entladung schützt:

	Standardmodell	**Mit Zusatzmodul DT-24 (optional)**	**Mit Zusatzmodul DT-32 (optional)**
Einschaltspannung	12,3 V	12,1 V	16 V
Ausschaltspannung	11,7 V	11,7 V	32 V

6.1 Anschlüsse und Bedienelemente

Pos. in Abb. 4, Seite 5	Beschreibung
1	Gleichstromanschluss
2	Grüne Statusleuchte (EIN/AUS)
3	Wechselstromanschluss
4	Ein/Aus-Schalter

Pos. in Abb. 5, Seite 6	Beschreibung
1	Schlüsselschalter zur Temperaturwahl

7 Kühlcontainer aufstellen und anschließen

WARNUNG! Gesundheitsgefahr!
Sichern Sie die Kühlcontainer im Fahrzeug so, dass sie sich unter keinen Umständen bewegen können (z. B. bei plötzlicher Bremsung, Unfall).
- **Nur bei TL 200, TL 300, TL 450**: Verwenden Sie die Befestigungslaschen an den Kühlcontainern zum Verzurren der Ladung im Fahrzeug.
- **Nur bei Radsatz DT-25**: Benutzen Sie die Feststellbremsen an den Rädern, um die Kühlcontainer zu sichern.

WARNUNG! Brandgefahr
- Stellen Sie beim Aufstellen des Geräts sicher, dass das Anschlusskabel nicht eingeklemmt oder beschädigt wird.
- Positionieren Sie an der Geräterückseite keine tragbaren Mehrfachsteckdosen oder tragbare Netzteile.

1. Beachten Sie die Mindestabstände für den Aufstellort (Abb. 6, Seite 6).
2. Stellen Sie den Kühlcontainer auf einen stabilen und ebenen Boden.

7.1 Betrieb mit Wechselstrom

1. Stecken Sie das Wechselstrom-Anschlusskabel in den Wechselstromanschluss (Abb. 4 2, Seite 5).

2. Schließen Sie den Kühlcontainer an die Wechselstromversorgung an.

7.2 Betrieb mit Gleichstrom

ACHTUNG! Gefahr von Geräteschäden!
Klemmen Sie den Kühlcontainer und andere Verbraucher von der Batterie ab, bevor Sie die Batterie mit einem Schnellladegerät aufladen. Überspannungen können die Elektronik des Geräts beschädigen.

Zur Sicherheit ist der Kühlcontainer mit einem elektronischen Verpolungsschutz ausgestattet, der das Gerät gegen Verpolung beim Anschluss an eine Batterie und gegen Kurzschluss schützt.

ACHTUNG! Gefahr von Geräteschäden!
Um Spannungs- und Leistungsverluste zu vermeiden, sollte das Kabel möglichst kurz und nicht unterbrochen sein.
Vermeiden Sie deshalb zusätzliche Schalter, Stecker oder Verteilerdosen.

➤ Bestimmen Sie den notwendigen Querschnitt des Kabels in Abhängigkeit von der Kabellänge wie folgt:

12 V

> 3 m	3,5 m – 5 m	5,5 m – 8,5 m	9 m – 13 m	13,5 m – 15 m
Ø 6 mm²	Ø 10 mm²	Ø 16 mm²	Ø 25 mm²	Ø 35 mm²

24 V (mit Zusatzmodul DT-32)

> 6 m	6,5 m – 10,5 m	11 m – 15 m
Ø 6 mm²	Ø 10 mm²	Ø 16 mm²

ACHTUNG! Gefahr von Geräteschäden!
Beachten Sie die richtige Polarität.

1. Kontrollieren Sie vor Inbetriebnahme des Gerätes, ob die Betriebsspannung und die Batteriespannung übereinstimmen (siehe Typenschild).
2. Stellen Sie sicher, dass das Kabel am Pluspol der Batterie (Abb. **7** 1, Seite 7) mit einer 25-A-Sicherung (Abb. **7** 3, Seite 7) abgesichert ist.
3. Schließen Sie das Gleichstromanschlusskabel an die Gleichstrombuchse des Kühlcontainers an (Abb. **4** 1, Seite 5).

4. Verbinden Sie das rote Kabel (Abb. 7 rd, Seite 7) mit dem Pluspol der Batterie (Abb. 7 1, Seite 7).
5. Verbinden Sie das schwarze Kabel (Abb. 7 bk, Seite 7) mit dem Minuspol der Batterie (Abb. 7 2, Seite 7).

Hinweise zum Batteriewächter

Das Gerät ist mit einem Batteriewächter ausgestattet, der Ihre Fahrzeugbatterie beim Anschluss an das Bordnetz vor zu tiefer Entladung schützt.

Wird der Kühlcontainer bei ausgeschalteter Zündung im Fahrzeug betrieben, schaltet er sich selbstständig ab, sobald die Versorgungsspannung unter einen einstellbaren Wert abfällt. Der Kühlcontainer schaltet sich wieder ein, sobald durch Aufladen der Batterie die Wiedereinschaltspannung erreicht wird.

VORSICHT! Gesundheitsgefahr!
Schaltet sich der Kühlcontainer ab, werden die darin enthaltenen Lebensmittel nicht mehr gekühlt.

ACHTUNG! Beschädigungsgefahr!
Die Batterie wird bei Abschalten des Kühlcontainers durch den Batteriewächter nicht mehr vollständig aufgeladen. Vermeiden Sie daher mehrmaliges Starten oder den Betrieb von Stromverbrauchern ohne längere Aufladephasen. Sorgen Sie dafür, dass die Batterie wieder aufgeladen wird.

8 Kühlcontainer bedienen

VORSICHT! Gesundheitsgefahr!
Lebensmittel dürfen nur in Originalverpackungen oder geeigneten Behältern gelagert werden.

HINWEIS
- Der Schlüssel im Schlüsselschalter zur Temperaturwahl kann in jeder Stellung abgezogen werden. Der Container kühlt weiterhin.
- Bevor Sie den Kühlcontainer in Betrieb nehmen, sollten Sie ihn aus hygienischen Gründen innen und außen mit einem feuchten Tuch reinigen (siehe auch Kapitel „Reinigung und Pflege“ auf Seite 49).

8.1 Lebensmittel lagern

HINWEIS
Bei Temperatureinstellung –18 °C: Geben Sie nur Lebensmittel in den Kühlcontainer, die bereits bei –18 °C eingefroren wurden. Der Kühlcontainer ist nicht zum Einfrieren von Lebensmitteln geeignet.

8.2 Energie sparen

- Wählen Sie einen gut belüfteten und vor Sonneneinstrahlung geschützten Stellplatz.
- Lassen Sie warme Speisen erst abkühlen, bevor Sie sie im Kühlcontainer tiefkühlen.
- Öffnen Sie den Kühlcontainer nicht häufiger als nötig.
- Lassen Sie den Kühlcontainer nicht länger offen als nötig.
- Wenn der Kühlcontainer über einen Korb verfügt: Um einen optimalen Energieverbrauch zu erreichen, positionieren Sie den Korb auf die gleiche Weise wie bei der Auslieferung.
- Tauen Sie den Kühlcontainer ab, sobald sich eine Eisschicht gebildet hat.
- Prüfen Sie in regelmäßigen Abständen, ob die Dichtung des Deckels noch richtig sitzt.

8.3 Temperatur wählen (nur TL200, TL300, TL450, FO650 oder mit Zusatzmodul DT-23)

Um Lebensmittelverschwendung zu vermeiden, beachten Sie bitte Folgendes:

- Halten Sie Temperaturschwankungen so gering wie möglich. Öffnen Sie den Kühlcontainer nur so oft und so lange wie nötig. Lagern Sie Lebensmittel so, dass die Luft immer noch gut zirkulieren kann.
- Bei einstellbarer Temperatur: Passen Sie die Temperatur der Menge und Art der Lebensmittel an.
- Lebensmittel nehmen leicht Gerüche auf und geben Gerüche oder Aromen ab. Bewahren Sie Lebensmittel daher stets abgedeckt oder in geschlossenen Behältern bzw. Flaschen auf.

1. Drehen Sie den Schlüsselschalter in die gewünschte Position (Abb. **5**, Seite 6).
2. Ziehen Sie den Schlüssel ab und bewahren Sie ihn sicher auf.

8.4 Kühlcontainer einschalten

ACHTUNG! Beschädigungsgefahr!
- Achten Sie darauf, dass sich nur Lebensmittel im Kühlcontainer befinden, die auf die gewählte Temperatur gekühlt werden dürfen.
- Stellen Sie sicher, dass der Kühlcontainer gut belüftet ist, damit die entzogene Wärme abgeführt werden kann. Anderenfalls ist eine ordnungsgemäße Funktion nicht gewährleistet. Die Lüftungsöffnungen dürfen nicht abgedeckt werden.

1. Stellen Sie den Ein-/Ausschalter (Abb. 4 3, Seite 5) in die Stellung „I“.
2. Stecken Sie den Schlüssel in den Schlüsselschalter.
3. Drehen Sie den Schlüssel auf die gewünschte Temperatur.

✓ Der Kompressor schaltet sich ein und der Kühlcontainer beginnt zu kühlen.

8.5 Blei-Gel-Batterie verwenden (DT-24)

WARNUNG!
- Verwenden Sie für das Laden der Blei-Gel-Batterien ausschließlich das mitgelieferte Ladegerät.
- Verwahren und benutzen Sie das Ladegerät nur innen und in trockener Umgebung.
- Die Steckdose, an die das Ladegerät angeschlossen ist, muss in der Nähe und leicht zugänglich sein.

VORSICHT!
Betreiben Sie das Gerät nicht
- in salzhaltiger, feuchter oder nasser Umgebung
- in der Nähe von aggressiven Dämpfen
- in der Nähe brennbarer Materialien
- in explosionsgefährdeten Bereichen

Blei-Gel-Batterie aufladen

WARNUNG!
Zu stark geladene Batterien können sich entzünden. Verwenden Sie nur das mitgelieferte Ladegerät. Lesen und beachten Sie auch die Montage- und Bedienungsanleitung des Ladegeräts.

HINWEIS
Laden Sie die Blei-Gel-Batterien spätestens alle zwei Monate komplett auf. Zu starke Belastung oder zu lange Lagerung ohne Benutzung kann zu dauerhafter Beschädigung der Blei-Gel-Batterien führen.

1. Schließen Sie den Kühlcontainer an eine externe Stromversorgung an.

✓ Die Blei-Gel-Batterien werden über das Ladegerät automatisch aufgeladen.

2. Tauschen Sie die Blei-Gel-Batterien nach ca. 600 Ladezyklen aus (siehe Kapitel „Blei-Gel-Batterie austauschen“ auf Seite 47).

Blei-Gel-Batterie austauschen

1. Lösen Sie die vier Schrauben der Batteriefachabdeckung (Abb. 8, Seite 7).
2. Entfernen Sie die Batteriefachabdeckung und legen Sie sie sicher beiseite.
3. Lösen Sie die Polklemmen an beiden Blei-Gel-Batterien (Abb. 9 A, Seite 8).
4. Entfernen Sie gleichzeitig die Polklemmen von den Minus-Polen beider Blei-Gel-Batterien, um einen Kurzschluss zu vermeiden (Abb. 9 B, Seite 8).
5. Entfernen Sie gleichzeitig die Polklemmen von den Plus-Polen beider Blei-Gel-Batterien, um einen Kurzschluss zu vermeiden (Abb. 9 C, Seite 8).
6. Lösen Sie die vier Schrauben und Muttern der Batteriebefestigung an jeder Blei-Gel-Batterie. Zwei der vier Schrauben und Muttern befinden sich auf der gegenüberliegenden Seite (Abb. 10 A und Abb. 10 B, Seite 8).
7. Lösen und entnehmen Sie die Blei-Gel-Batterien aus der Halterung (Abb. 10 C, Seite 8).
8. Setzen Sie die neuen Blei-Gel-Batterien in die Halterung ein (Abb. 11 A, Seite 9).
9. Fixieren Sie die neuen Blei-Gel-Batterien jeweils mit den vier Schrauben und vier Muttern in der Batteriebefestigung (Abb. 11 B und Abb. 11 C, Seite 9).
10. Entfernen Sie die Polkappen von den neuen Blei-Gel-Batterien (Abb. 11 D, Seite 9).
11. Setzen Sie je eine Polklemme für den Plus-Pol auf den jeweiligen Plus-Pol der neuen Blei-Gel-Batterien (Abb. 12 A, Seite 9).
12. Setzen Sie je eine Polklemme für den Minus-Pol auf den jeweiligen Minus-Pol der neuen Blei-Gel-Batterien (Abb. 12 B, Seite 9).
13. Schrauben Sie die Polklemmen an beiden Blei-Gel-Batterien fest (Abb. 12 C, Seite 9).
14. Setzen Sie die Batteriefachabdeckung auf die Halterung (Abb. 13, Seite 10).

15. Schrauben Sie die Batteriefachabdeckung mit den vier Schrauben fest (Abb. 13, Seite 10).

8.6 Verriegelung für den Deckel verwenden (Abb. 14, Seite 10)

Nicht bei FO800NC, FO1000NC

1. Schließen Sie die Schiebetüren bis zum Anschlag.
2. Führen Sie den Knauf in die Öffnung ein, bis er einrastet, um die Schiebetüren zu verriegeln.
3. Ziehen Sie den Knauf nach oben, um die Schiebetüren zu entriegeln.

8.7 Kondenswasser entfernen (Abb. 15, Seite 11)

Beim Betrieb des Kühlcontainers entsteht Kondenswasser, das nach außen abgeleitet wird.

➤ Stellen Sie sicher, dass das Kondenswasser frei abfließen kann.

TL200, TL300, TL450, FO200NC, FO450NC

Der Kühlcontainer hat auf der Rückseite einen Ablaufstutzen, an den Sie einen Ablaufschlauch anschließen können.

FO600, FO800NC, FO850NC, FO1000NC

Der Kühlcontainer hat auf der Rückseite einen Sammelbehälter, in den Kondenswasser abgeführt wird.

HINWEIS
Stellen Sie sicher, dass der Sammelbehälter regelmäßig entleert wird. Ein überfüllter Sammelbehälter kann die Funktion des Kühlcontainers beeinträchtigen.

8.8 Kühlcontainer abtauen

1. Entfernen Sie die Eisschicht bei einer Dicke von 2 mm mit einem Kunststoffschaber.
2. Stellen Sie den geöffneten Kühlcontainer in eine Umgebung mit einer Temperatur von ca. 20 °C.
3. Entfernen Sie das Kondenswasser.

9 Reinigung und Pflege

ACHTUNG! Beschädigungsgefahr!

- Verwenden Sie zur Reinigung keine scharfen Reinigungsmittel, harten Gegenstände oder Hochdruckreiniger.

➤ Reinigen Sie den Kühlcontainer innen und außen gelegentlich mit einem feuchten Tuch.

➤ Entfernen Sie gelegentlich die Bodenplatten und reinigen Sie diese mit einem feuchten Tuch.

➤ Stellen Sie sicher, dass die Lüftungsöffnungen des Kühlcontainers frei von Staub und Verunreinigungen sind, damit die beim Betrieb entstehende Wärme abgeführt werden kann und der Kühlcontainer keinen Schaden nimmt.

10 Garantie

Es gilt die gesetzliche Gewährleistungsfrist. Sollte das Produkt defekt sein, wenden Sie sich bitte an die Niederlassung des Herstellers in Ihrem Land (siehe dometic.com/dealer) oder an Ihren Fachhändler.

Zur Reparatur- bzw. Gewährleistungsbearbeitung müssen Sie folgende Unterlagen mitschicken:

- eine Kopie der Rechnung mit Kaufdatum,
- einen Reklamationsgrund oder eine Fehlerbeschreibung.

11 Entsorgung

WARNUNG! Kinderfalle!
Vor der Entsorgung Ihres alten Kühlschranks:
- Hängen Sie die Türen aus.
- Belassen Sie die Lagerböden im Kühlschrank, damit Kinder nicht hinein steigen können.

➤ Geben Sie das Verpackungsmaterial möglichst in den entsprechenden Recycling-Müll.

Wenn Sie das Produkt endgültig außer Betrieb nehmen, informieren Sie sich bitte beim nächsten Recyclingcenter oder bei Ihrem Fachhändler über die zutreffenden Entsorgungsvorschriften.

Schützen Sie Ihre Umwelt!
Akkus und Batterien gehören nicht in den Hausmüll.
Geben Sie bitte Ihre defekten Akkus oder verbrauchten Batterien beim Händler oder bei einer Sammelstelle ab.

12 Störungsbeseitigung

Störung	Mögliche Ursache	Lösungsvorschlag
Der Kühlcontainer funktioniert nicht.	Der Kühlcontainer ist nicht korrekt angeschlossen.	Prüfen Sie die Spannungsversorgung.
Der Kühlcontainer stellt keine ausreichende Tiefkühlung bereit (nur TL 200, TL 300, TL 450, FO 650).	Der Temperaturschlüssel ist nicht auf die gewünschte Temperatur eingestellt worden.	Drehen Sie den Temperaturschlüssel auf die gewünschte Temperatur.
	Die Waren, die in den Kühlcontainer gegeben wurden, sind zu warm.	Geben Sie nur Waren in den Kühlcontainer, die –18 °C kalt sind.
	Die Lüftungsöffnungen sind staubig oder verschmutzt.	Entfernen Sie Staub und Verunreinigungen von den Be- und Entlüftungsöffnungen.
	Die Belüftung um den Kühlcontainer ist nicht ausreichend.	Sorgen Sie für eine ausreichende Luftzirkulation um die Lüftungsöffnungen.
	Die eingestellte Temperatur beträgt +4 °C.	Stellen Sie die Temperatur auf –18 °C ein.
Der Kühlcontainer kühlt nicht ausreichend.	Die Waren, die in den Kühlcontainer gegeben wurden, sind zu warm.	Geben Sie nur Waren in den Kühlcontainer die vorgekühlt sind.
	Die Lüftungsöffnungen sind staubig oder verschmutzt.	Entfernen Sie Staub und Verunreinigungen von den Be- und Entlüftungsöffnungen.
	Die Belüftung um den Kühlcontainer ist nicht ausreichend.	Sorgen Sie für eine ausreichende Luftzirkulation um die Lüftungsöffnungen.

13 Technische Daten

Enthält fluorierte Treibhausgase

Hermetisch geschlossene Einrichtung

Die aktuelle EU-Konformitätserklärung für Ihr Gerät finden Sie auf der jeweiligen Produktseite auf dometic.com. Wenden Sie sich alternativ dazu direkt an den Hersteller (siehe Rückseite).

	TL 200	**TL 300**
Einstellbare Temperatur:	+4 °C, –18 °C (+20 °C, optional mit DT-23)	
Klimaklasse	ST	
Anschlussspannung:	12 V⎓ 230 V~	
Leistungsaufnahme: Optional mit DT-32:	300 W (230 V~) 25 A (12 V⎓) 500 W (230 V~) 40 A (24 V⎓)	
Kältemittel:	R404a	
Kältemittelmenge:	150 g	160 g
CO_2-Äquivalent:	0,588 t	0,628 t
Treibhauspotential (GWP):	3922	
Nutzinhalt:	209 l	304 l
Gewicht:	110 kg	130 kg
Abmessungen:	Abb. 1, Seite 3	

	TL450	**FO650**
Einstellbare Temperatur:	+4 °C, –18 °C (+20 °C, optional mit DT-23)	
Klimaklasse:	ST	
Anschlussspannung:	12 V⎓ 230 V~	
Leistungsaufnahme: Optional mit DT-32:	300 W (230 V~) 25 A (12 V⎓) 500 W (230 V~) 40 A (24 V⎓)	
Kältemittel:	R404a	
Kältemittelmenge:	245 g	210 g
CO_2-Äquivalent:	0,961 t	0,902 t
Treibhauspotential (GWP):	3922	
Nutzinhalt:	435 l	582 l
Gewicht:	150 kg	114 kg
Abmessungen:	Abb. 1 , Seite 3	Abb. 2 , Seite 4

	FO 200NC	**FO 450NC**
Einstellbare Temperatur:	+4 °C (+20 °C, optional mit DT-23)	
Klimaklasse:	ST	
Anschlussspannung:	12 V⎓ 230 V~	
Leistungsaufnahme: Optional mit DT-32:	108 W (230 V~) 15 A (12 V⎓) 500 W (230 V~) 40 A (24 V⎓)	
Kältemittel:	R134a	
Kältemittelmenge:	150 g	195 g
CO_2-Äquivalent:	0,215 t	0,279 t
Treibhauspotential (GWP):	1430	
Nutzinhalt:	209 l	435 l
Gewicht:	110 kg	150 kg
Abmessungen:	Abb. 1, Seite 3	

	FO 800NC	**FO 850NC**	**FO 1000NC**
Einstellbare Temperatur:	+4 °C (+20 °C, optional mit DT-23)		
Klimaklasse:	ST		
Anschlussspannung:	12 V⎓ 230 V~		
Leistungsaufnahme: Optional mit DT-32:	300 W (230 V~) 25 A (12 V⎓) 500 W (230 V~) 40 A (24 V⎓)		
Kältemittel:	R134a		
Kältemittelmenge:	175 g		
CO_2-Äquivalent:	0,608 t	0,25 t	0,25 t
Treibhauspotential (GWP):	1430		
Nutzinhalt:	825 l	761 l	963 l
Gewicht:	121 kg	113 kg	123 kg
Abmessungen:	Abb. 2, Seite 4		

Blei-Gel-Batterie (optional)

	DT-24
Art.-Nr.:	9103540411
Ausgangsspannung:	12 V⎓
Inhalt:	zweimal 55 Ah
Ruhespannung:	13,1 V
Spannung Ladegerät (Konstant-spannung):	13,8 V bis 15 V (bei maximal 10 A, 6–12 h)
Spannung zur Ladungserhal-tung/Dauerladung:	13,2 V bis 13,8 V
Spannung Schnellladung (Kons-tantspannung):	maximal 15,6 V
Ladedauer (bis zu ca. 90 %):	35 min bei 100 A 75 min bei 50 A 140 min bei 25 A
Anzahl der Ladezyklen:	> 600
Gerätesicherung:	30 A
Umgebungstemperatur:	„Charging“ (Laden): 0 °C bis +45 °C Entladen: -20 °C bis +60 °C
Abmessungen (L x B x H) (Höhe mit Pol):	254 x 175 x 200 mm
Gewicht:	19,5 kg

14 EU-Konformitätserklärung

Gemäß:	2014/30/EU – EMV-Richtlinie 2011/65/EU – ROHS-Verordnung 2006/42/EG – Maschinenrichtlinie
Marke:	Dometic
Produktbereich:	Refrigeration
Produktgruppe:	Professionelle Kühlung
Modellreihe:	Kühlcontainer der Serien FO, TL, TCX, CFX, CDF
Modelle:	TCX14, TCX21, TCX35 CDF11, CDF18, CFX35W, CFX40W, CFX50W, CFX65W, CFX100W TL200, TL300, TL450, FO200NC, FO450NC, FO650, FO800NC, FO850NC, FO1000NC

Name des Herstellers: Dometic Germany GmbH
Anschrift: Hollefeldtstr. 63
City: Emsdetten Land: Deutschland PLZ: 48282
Tel.: +492572-8790 Fax: +4925728793000

Für die Bearbeitung der technischen Datei autorisierte Person:
Name: Jörg Peter
Hausanschrift: In der Steinwiese 16, 57074 Siegen, Deutschland

Die folgenden im europäischen Wirtschaftsraum geltenden harmonisierten Normen oder technischen Spezifikationen (Bezeichnungen), die den allgemein anerkannten Regeln der Technik in Sicherheitsfragen entsprechen, wurden angewendet:

EN50498:2010
EN50581:2012
EN61000-3-2:2014
EN61000-3-3:2013
EN55014-1:2006/A1, A2
EN55014-2:1997/A1, A2
EN60335-1:2012/AC, A11, A13
EN60335-2-89:2010/A1, A2
EN62233:2008

Veuillez lire et suivre attentivement l'ensemble des instructions, directives et avertissements figurant dans ce manuel afin de vous assurer que vous installez, utilisez et entretenez le produit correctement à tout moment. Ces instructions DOIVENT rester avec ce produit.

En utilisant le produit, vous confirmez par la présente que vous avez lu attentivement l'ensemble des instructions, directives et avertissements et que vous comprenez et acceptez de respecter les modalités et conditions énoncées dans le présent document. Vous acceptez d'utiliser ce produit uniquement pour l'usage et l'application prévus et conformément aux instructions, directives et avertissements figurant dans le manuel du produit, ainsi qu'à toutes les lois et réglementations applicables. Si vous ne lisez et ne respectez pas les instructions et les avertissements figurant dans ce manuel, vous risquez de vous blesser ou de blesser d'autres personnes, d'endommager votre produit ou d'endommager d'autres biens à proximité. Le présent manuel produit, y compris les instructions, directives et avertissements, ainsi que la documentation associée peuvent faire l'objet de modifications et de mises à jour. Pour obtenir des informations actualisées sur le produit, rendez-vous sur dometic.com.

Sommaire

1 Signification des symboles 58
2 Consignes de sécurité 59
3 Contenu de la livraison 62
4 Accessoires 63
5 Usage conforme 63
6 Description technique 64
7 Installation et raccordement du conteneur de réfrigération 66
8 Utilisation du conteneur de réfrigération 68
9 Nettoyage et maintenance 73
10 Garantie 73
11 Mise au rebut 74
12 Guide de dépannage 75
13 Caractéristiques techniques 76
14 Déclaration de conformité de l'UE 81

1 Signification des symboles

AVERTISSEMENT !
Consigne de sécurité signalant une situation dangereuse qui peut entraîner la mort ou de graves blessures si elle n'est pas évitée.

ATTENTION !
Consigne de sécurité signalant une situation dangereuse qui peut entraîner des blessures de gravité moyenne ou légère si elle n'est pas évitée.

AVIS !
Remarque signalant une situation qui peut entraîner des dommages matériels si elle n'est pas évitée.

REMARQUE
Informations complémentaires sur l'utilisation du produit.

2 Consignes de sécurité

AVERTISSEMENT ! Le non-respect de ces mises en garde peut entraîner des blessures graves, voire mortelles.

Risque d'électrocution

- Si le dispositif de réfrigération présente des dégâts visibles, ne le mettez pas en service.
- Si le câble d'alimentation de ce dispositif de refroidissement est endommagé, il doit être remplacé pour éviter tout danger.
- Seul un personnel qualifié est habilité à effectuer des réparations sur le dispositif de réfrigération. Des réparations inadéquates peuvent engendrer des risques considérables.

Risque d'incendie

- Veillez à ne pas coincer ni endommager le cordon d'alimentation lors de la mise en place de l'appareil.
- Ne placez pas de multiprises portables ou de blocs d'alimentation portables à l'arrière de l'appareil.

Risque pour la santé

- Seul un personnel qualifié est habilité à utiliser et installer le dispositif de réfrigération.
- Cet appareil peut être utilisé par des enfants âgés de 8 ans et plus et des personnes ayant des capacités physiques, sensorielles ou mentales réduites ou un manque d'expérience et de connaissances, s'ils sont sous surveillance ou ont reçu des instructions sur l'utilisation de l'appareil en toute sécurité et comprennent les risques impliqués.
- Les enfants ne doivent pas jouer avec cet appareil.
- Le nettoyage et l'entretien ne doivent pas être effectués par des enfants sans surveillance.

Risque d'explosion

- Ne stockez aucune substance explosive comme p. ex. des aérosols contenant un agent propulseur inflammable dans le dispositif de réfrigération.

ATTENTION ! Le non-respect de ces mises en garde peut entraîner des blessures légères ou de gravité modérée.

Risque d'électrocution

- Avant de mettre le dispositif de réfrigération en service, assurez-vous que la ligne d'alimentation électrique et le connecteur sont secs.
- Coupez l'alimentation en courant du dispositif de réfrigération
  - avant tout nettoyage et entretien
  - après chaque utilisation

Risque pour la santé

- Veuillez vérifier si la puissance frigorifique de l'appareil correspond à la température de conservation recommandée pour les aliments ou les médicaments que vous souhaitez conserver au frais.
- Les aliments doivent être conservés dans leur emballage d'origine ou dans des récipients appropriés.
- Une ouverture prolongée de l'appareil de réfrigération peut entraîner une augmentation significative de la température dans les compartiments de l'appareil.
- Nettoyez régulièrement les surfaces qui entrent en contact avec les aliments, ainsi que les systèmes de drainage accessibles.
- Si l'appareil est laissé vide pendant une longue période :
  - Éteignez l'appareil.
  - Dégivrez l'appareil.
  - Nettoyez et séchez l'appareil.
  - Laissez le couvercle ouvert pour éviter que des moisissures ne se développent dans l'appareil.

AVIS ! Risque d'endommagement

- Vérifiez que la tension indiquée sur la plaque signalétique correspond à l'alimentation électrique dont vous disposez.
- Raccordez le dispositif de réfrigération uniquement comme indiqué ci-dessous :
  - Raccordez le câble de raccordement au courant continu à l'alimentation en courant continu du véhicule
  - ou avec le câble de raccordement CA à une alimentation CA

- Ne tirez jamais sur le câble de raccordement pour sortir la fiche de la prise.
- Si le dispositif de réfrigération est raccordé à une prise de courant continu : débranchez le dispositif de réfrigération et les autres consommateurs d'énergie de la batterie du véhicule avant de raccorder un chargeur rapide.
- Si le dispositif de réfrigération est raccordé à une prise de courant continu : débranchez ou éteignez le dispositif de réfrigération lorsque vous éteignez le moteur. Dans le cas contraire, il se peut que la batterie se décharge.
- L'appareil de réfrigération n'est pas adapté pour le transport des matières caustiques ou contenant des solvants.
- N'utilisez pas d'appareils électriques dans le réfrigérateur, sauf s'ils sont recommandés par le fabricant pour cet usage.
- Ne montez pas le dispositif de réfrigération près de flammes nues ou d'autres sources de chaleur (chauffage, fours à gaz, etc.).
- **Risque de surchauffe !**
  En toutes circonstances, maintenir une zone de ventilation de 50 mm minimum autour du dispositif de réfrigération. Cette zone de ventilation doit rester libre de tout objet susceptible de réduire le flux d'air acheminé vers les composants réfrigérants.
  Ne placez pas le dispositif de réfrigération dans des zones ou à l'intérieur de boîtiers clos dans lesquels l'air ne peut circuler pas ou trop peu.
- Assurez-vous que les ouvertures d'aération ne sont pas recouvertes.
- Ne remplissez pas le bac intérieur de substances liquides ou de glace.
- Ne plongez jamais le dispositif de réfrigération dans l'eau.
- Tenez le dispositif de réfrigération et les câbles à l'abri de la chaleur et de l'humidité.
- L'appareil ne doit pas être exposé à la pluie.

3 Contenu de la livraison

Description	Quantité
Conteneur de réfrigération	1
Câble de raccordement au courant alternatif	1
Câble de raccordement au courant continu	1
Clé pour la sélection de la température	2
Uniquement avec le module supplémentaire DT-24 (en option) : Batterie gel-plomb Chargeur de batterie MCA1235	 2 1

3.1 Modèles

Modèle fig. 1, page 3, fig. 2, page 4	Réglage de la température	Réglage de la température avec le module supplémentaire DT-23 (en option)
TL200	+4 °C, –18 °C	+4 °C, +20 °C
TL300	+4 °C, –18 °C	+4 °C, +20 °C
TL450	+4 °C, –18 °C	+4 °C, +20 °C
FO650	+4 °C, –18 °C	+4 °C, +20 °C
FO200NC	+4 °C.	+4 °C, +20 °C
FO450NC	+4 °C.	+4 °C, +20 °C
FO800NC	+4 °C.	+4 °C, +20 °C
FO850NC	+4 °C.	+4 °C, +20 °C
FO1000NC	+4 °C.	+4 °C, +20 °C

4 Accessoires

Disponibles comme accessoires (non compris dans la livraison) :

Description	Quantité	N° d'article
Enregistreur de données DT-07N L'enregistreur de données enregistre la courbe de température dans le conteneur de réfrigération pendant le transport. Pour de plus amples informations, consultez le manuel d'utilisation Testo fourni.	1	9103540007
Imprimante thermique DT-08N L'imprimante thermique pour l'enregistreur de données DT-07N. Pour de plus amples informations, consultez le manuel d'utilisation Testo fourni.	1	9103540008
Jeu de roues DT-25 pour TL200, TL450, TL600, FO200NC, FO450NC	1	9103540412

5 Usage conforme

Le congélateur coffre professionnel (TL200, TL300, TL450, FO650 ; également appelé conteneur de réfrigération) est conçu pour réfrigérer et congeler des marchandises à température constante durant le transport.

Le conteneur de réfrigération (FO200NC, FO450NC, FO800NC, FO850NC, FO1000NC) est conçu pour réfrigérer les marchandises à une température constante pendant le transport.

Le conteneur de réfrigération est destiné à être utilisé par des professionnels uniquement dans des environnements non domestiques, mais pas à être exposé ou accessible aux clients.

Le conteneur de réfrigération n'est pas adapté à une installation dans les bâtiments fermés, les caravanes ou mobile-homes.

Ce conteneur de réfrigération n'est pas destiné à être utilisé comme appareil intégré.

Le conteneur de réfrigération est conçu exclusivement pour le refroidissement et la congélation de marchandises dans des conteneurs fermés (TL200, TL300, TL450, FO650).

Le conteneur de réfrigération est conçu exclusivement pour le refroidissement de marchandises dans des conteneurs fermés (FO200NC, FO450NC, FO800NC, FO850NC, FO1000NC).

- Le conteneur de réfrigération ne convient pas au stockage de fluides corporels tels que le sang ou le plasma, ni de parties du corps comme les organes humains.
- Le conteneur de réfrigération ne convient pas au refroidissement et au stockage d'aliments frais.

Ce produit convient uniquement à l'usage et à l'application prévus, conformément au présent manuel d'instructions.

Ce manuel fournit les informations nécessaires à l'installation et/ou à l'utilisation correcte du produit. Une installation, une utilisation ou un entretien inappropriés entraînera des performances insatisfaisantes et une éventuelle défaillance.

Le fabricant décline toute responsabilité en cas de blessure ou de dommage résultant :

- d'un montage ou d'un raccordement incorrect, y compris d'une surtension
- d'un entretien inadapté ou de l'utilisation de pièces de rechange autres que les pièces de rechange d'origine fournies par le fabricant
- des modifications apportées au produit sans autorisation explicite du fabricant ;
- des usages différents de ceux décrits dans le manuel.

Dometic se réserve le droit de modifier l'apparence et les spécifications produit.

6 Description technique

Le conteneur de réfrigération peut refroidir et congeler des aliments à une température constante de +4 °C et –18 °C (TL200, TL300, TL450, FO650) ou les refroidir à +4 °C (FO200NC, FO450NC, FO800NC, FO850NC, FO1000NC). La réfrigération est assurée par un circuit de refroidissement à compresseur qui ne nécessite aucune maintenance.

Le conteneur de réfrigération peut, selon le modèle, fonctionner sur une alimentation en courant alternatif ou en courant continu.

Le conteneur de réfrigération dispose d'un verrouillage du couvercle (pas FO800NC, FO1000NC) et d'un support pour sangle.

Modules supplémentaires (en option) :

Des modules supplémentaires doivent être installés sur le conteneur à l'usine :

- La fonction automatique de chauffage et de refroidissement du **DT-23** est conçue pour faire fonctionner le conteneur à une température constante et individuelle (selon les besoins du client). La plage possible est comprise entre +4 °C et +20 °C. Le local de stockage est automatiquement refroidi ou chauffé à la température réglée.

REMARQUE Chauffage avec le DT-23
Si la température extérieure est inférieure à la température réglée sur l'appareil, la fonction de chauffage est automatiquement mise en marche. La fonction de chauffage n'est disponible qu'avec une alimentation en courant continu.

- Le module de batterie gel-plomb **DT-24** est une alimentation mobile pour les conteneurs de réfrigération si une source d'énergie externe n'est pas disponible. La batterie plomb-gel fournit du courant continu (12 V). Seul le chargeur fourni MCA1235 doit être utilisé pour charger la batterie plomb-gel.
- Le jeu de roulettes DT-25 (pas pour FO 650, FO 850NC) est monté sous le conteneur, à la place de pieds.
- La palette métallique **DT-31** pour FO850NC, FO1000NC est montée sous le conteneur pour permettre un transport plus facile avec un chariot élévateur (fig. **3**, page 5).
- Le module 24 V CC **DT-32** est conçu pour fonctionner sur réseau continu (24 V⎓) et sur réseau alternatif.

Le conteneur de réfrigération dispose d'un protecteur de batterie qui protège la batterie du véhicule d'une décharge trop profonde :

	Modèle standard	**Avec module supplémentaire DT-24 (en option)**	**Avec module supplémentaire DT-32 (en option)**
Tension de démarrage	12,3 V	12,1 V	16 V
Tension d'arrêt	11,7 V	11,7 V	32 V

6.1 Raccordements et éléments de commande

Élément dans fig. 4, page 5	Description
1	Raccordement au courant continu
2	Témoin d'état vert (MARCHE/ARRÊT)
3	Raccordement au courant alternatif
4	Interrupteur de marche/arrêt

Élément dans fig. 5, page 6	Description
1	Commutateur à clé pour la sélection de la température

7 Installation et raccordement du conteneur de réfrigération

AVERTISSEMENT ! Risque pour la santé !
Fixez les conteneurs de réfrigération dans le véhicule de manière à ce qu'ils ne puissent se déplacer en aucune circonstance (par exemple, en cas de freinage brusque, d'accident).

- **Uniquement pour TL 200, TL 300, TL 450** : Utilisez les languettes de fixation des conteneurs de réfrigération pour arrimer la charge dans le véhicule.
- **Uniquement pour le jeu de roues DT-25** : Utilisez les freins de stationnement sur les roues pour sécuriser les conteneurs de réfrigération.

AVERTISSEMENT ! Risque d'incendie

- Veillez à ne pas coincer ni endommager le cordon d'alimentation lors de la mise en place de l'appareil.
- Ne placez pas de multiprises portables ou de blocs d'alimentation portables à l'arrière de l'appareil.

1. Respectez les distances minimales pour l'emplacement d'installation (fig. 6, page 6).
2. Placez le conteneur de réfrigération sur un sol stable et plan.

7.1 Fonctionnement sur source d'alimentation CA

1. Branchez le câble de raccordement dans le raccordement au courant alternatif (fig. 4 2, page 5).
2. Raccordez le conteneur de réfrigération à une source d'alimentation en courant alternatif.

7.2 Fonctionnement sur source d'alimentation CC

AVIS ! Risques de dommages matériels
Débranchez le conteneur de réfrigération et les autres consommateurs d'énergie de la batterie avant de recharger la batterie avec un chargeur rapide.
Les surtensions peuvent endommager l'électronique des appareils.

Pour des raisons de sécurité, le conteneur de réfrigération est équipé d'un système électronique pour empêcher l'inversion de polarité. Cela le protège des courts-circuits et de l'inversion de polarité lors du branchement sur une batterie.

AVIS ! Risques de dommages matériels
Pour éviter des pertes de tension et de puissance frigorifique, le câble doit être le plus court possible et ne doit pas être interrompu.
Évitez donc de placer des interrupteurs, des connecteurs ou des répartiteurs supplémentaires.

➤ Déterminez la section nécessaire du câble en fonction de sa longueur de la manière suivante :

12 V

> 3 m	3,5 m – 5 m	5,5 m – 8,5 m	9 m – 13 m	13,5 m – 15 m
Ø 6 mm²	Ø 10 mm²	Ø 16 mm²	Ø 25 mm²	Ø 35 mm²

24 V (avec module supplémentaire DT-32)

> 6 m	6,5 m – 10,5 m	11 m – 15 m
Ø 6 mm²	Ø 10 mm²	Ø 16 mm²

AVIS ! Risques de dommages matériels
Respectez la polarité.

1. Avant de mettre l'appareil en service, vérifiez que la tension de service et celle de la batterie sont identiques (voir la plaque signalétique).
2. Assurez vous que le câble raccordé au pôle positif de la batterie (fig. 7 1, page 7) est protégé par un fusible de 25 A (fig. 7 3, page 7).
3. Branchez le câble de raccordement au courant continu dans la prise de tension continue du conteneur réfrigérant (fig. 4 1, page 5).
4. Raccordez le câble rouge (fig. 7 rd, page 7) au pôle positif de la batterie (fig. 7 1, page 7).
5. Raccordez le câble noir (fig. 7 bk, page 7) au pôle négatif de la batterie (fig. 7 2, page 7).

Remarque concernant le protecteur de batterie

Le produit est équipé d'un protecteur de batterie qui protège la batterie de votre véhicule, afin d'éviter une décharge profonde lorsqu'il est raccordé au réseau en courant continu.

Si le conteneur de réfrigération est mis en marche alors que l'allumage du véhicule est éteint, il s'arrête automatiquement dès que la tension d'alimentation descend en dessous d'une valeur réglable. Le conteneur de réfrigération se remet en marche dès que la batterie est rechargée et que la tension de démarrage est atteinte.

ATTENTION ! Risque pour la santé !
Si le conteneur de réfrigération s'arrête de lui-même, les aliments qu'il contient ne sont pas refroidis.

AVIS ! Risque d'endommagement !
En cas d'extinction du conteneur de réfrigération par le protecteur de batterie, la batterie n'est plus complètement chargée. Évitez les démarrages répétés ou l'utilisation de consommateurs d'énergie sans phases de charge plus longues. Vérifiez que la batterie se recharge.

8 Utilisation du conteneur de réfrigération

ATTENTION ! Risque pour la santé !
Les aliments doivent être conservés dans leur emballage d'origine ou dans des récipients appropriés.

REMARQUE

- La clé qui se trouve dans le commutateur à clé pour la sélection de la température peut être retirée dans n'importe quelle position. Le conteneur continue de refroidir.
- Avant de mettre votre conteneur de réfrigération en service, vous devez, pour des raisons d'hygiène, le nettoyer à l'intérieur et à l'extérieur à l'aide d'un chiffon humide (voir chapitre « Nettoyage et maintenance », page 73).

8.1 Stockage des aliments

REMARQUE

Avec un réglage de la température à –18 °C : Ne placez dans le conteneur de réfrigération que des aliments déjà refroidis à –18 °C. Le conteneur de réfrigération n'est pas adapté à la congélation d'aliments.

8.2 Économie d'énergie

- Choisissez un emplacement bien aéré et à l'abri du soleil.
- Laissez refroidir les aliments chauds avant de les faire congeler dans le conteneur de réfrigération.
- N'ouvrez pas le conteneur de réfrigération plus souvent que nécessaire.
- Ne laissez pas le conteneur de réfrigération ouvert plus longtemps que nécessaire !
- Si le conteneur de réfrigération est équipé d'un bac : Pour une consommation d'énergie optimale, positionnez le bac conformément à sa position à la livraison.
- Dégivrez le conteneur de réfrigération dès qu'une couche de glace s'est formée.
- Vérifiez régulièrement que le joint de la porte est correctement positionné.

8.3 Réglage de la température (uniquement sur TL200, TL300, TL450, FO650 ou avec un module supplémentaire DT-23)

Pour éviter de gâcher des aliments, notez les éléments suivants :

- Évitez autant que possible les variations de température. Ouvrez le conteneur de réfrigération uniquement lorsque cela est nécessaire et le moins longtemps possible. Entreposez les aliments de sorte que l'air puisse circuler librement entre eux.

- Si vous pouvez régler la température : Ajustez la température en fonction de la quantité et de la nature des aliments.
- Les aliments peuvent facilement absorber ou dégager des odeurs. Entreposez toujours les aliments dans des conteneurs/bouteilles couverts ou fermés.

1. Tournez le commutateur à clé dans la position souhaitée (fig. 5 , page 6).
2. Retirez la clé et conservez-la dans un endroit sûr.

8.4 Mise en marche du conteneur de réfrigération

AVIS ! Risque d'endommagement !
- Veillez à ne déposer dans le conteneur de réfrigération que des aliments qui peuvent être réfrigérés à la température sélectionnée.
- Veillez à ce que votre conteneur de réfrigération soit bien aéré afin que toute chaleur créée puisse se dissiper. Sinon, le bon fonctionnement n'est pas assuré. Les ouvertures de ventilation ne doivent pas être recouvertes.

1. Placez le commutateur de marche / arrêt (fig. 4 3, page 5) sur la position « I ».
2. Placez la clé dans le commutateur à clé.
3. Tournez la clé sur la température souhaitée.

✓ Le compresseur se met en marche et le conteneur de réfrigération commence à refroidir.

8.5 Fonctionnement de la batterie plomb-gel (DT-24)

AVERTISSEMENT !
- Utilisez exclusivement le chargeur fourni pour charger les batteries gel-plomb.
- Conservez et utilisez le chargeur uniquement à l'intérieur et dans un environnement sec.
- La prise à laquelle est raccordé le chargeur doit être à proximité et facilement accessible.

ATTENTION !
N'utilisez pas l'appareil
- en milieu humide, à forte teneur en sel,
- à proximité de vapeurs agressives,
- à proximité de matériaux inflammables,
- ou dans un environnement explosif.

Rechargement de la batterie plomb-gel

AVERTISSEMENT !
Des batteries trop fortement chargées peuvent s'enflammer. Utilisez uniquement le chargeur fourni à la livraison. Lisez et respectez également les instructions de montage et de service du chargeur de batterie.

REMARQUE
Chargez la batterie plomb-gel complètement au moins une fois tous les deux mois. Une trop grande sollicitation ou un trop long stockage sans utilisation peuvent causer des dommages irréversibles aux batteries plomb-gel.

1. Raccordez le conteneur de réfrigération à une alimentation électrique externe.

✓ Les batteries plomb-gel sont automatiquement rechargées par le chargeur de batterie.

2. Remplacez les batteries plomb-gel au bout d'env. 600 cycles de chargement (voir chapitre « Remplacement des batteries gel-plomb », page 71).

Remplacement des batteries gel-plomb

1. Dévissez les quatre vis du cache du compartiment des batteries (fig. 8, page 7).
2. Retirez le cache du compartiment des batteries et posez-le dans un endroit sûr.
3. Détachez les bornes des pôles des deux batteries plomb-gel (fig. 9 A, page 8).
4. Retirez en même temps les bornes des pôles négatifs des deux batteries gel-plomb pour éviter un court-circuit (fig. 9 B, page 8).
5. Retirez en même temps les bornes des pôles positifs des deux batteries gel-plomb pour éviter un court-circuit (fig. 9 C, page 8).
6. Desserrez les quatre vis et écrous de la fixation de la batterie sur chaque batterie plomb-acide. Deux des quatre vis et écrous sont situés sur le côté opposé (fig. 10 A et fig. 10 B, page 8).
7. Détachez et retirez les batteries gel-plomb du support (fig. 10 C, page 8).
8. Placez les nouvelles batteries gel-plomb dans le support (fig. 11 A, page 9).
9. Fixez les nouvelles batteries gel-plomb avec les quatre vis et quatre écrous dans la fixation de la batterie (fig. 11 B et fig. 11 C, page 9).
10. Retirez les capuchons des pôles des nouvelles batteries gel-plomb (fig. 11 D, page 9).

11. Placez une borne de pôle pour le pôle positif sur le pôle positif respectif des nouvelles batteries gel-plomb (fig. 12 A, page 9).
12. Placez une borne de pôle pour le pôle négatif sur le pôle négatif respectif des nouvelles batteries gel-plomb (fig. 12 A, page 9).
13. Vissez les bornes des pôles des deux battries gel-plomb (fig. 12 C, page 9).
14. Placez le cache du compartiment des batteries sur le support (fig. 13, page 10).
15. Fixez le cache du compartiment des batteries à l'aide des quatre vis (fig. 13, page 10).

8.6 Verrouillage du couvercle (fig. 14, page 10)

Pas pour FO800NC, FO1000NC

1. Fermez complètement les portes coulissantes jusqu'en butée.
2. Introduisez le bouton dans l'ouverture jusqu'à ce qu'il s'encliquette pour verrouiller les portes coulissantes.
3. Tirez le bouton vers le haut pour déverrouiller les portes coulissantes.

8.7 Élimination de la condensation (fig. 15, page 11)

De la condensation se forme pendant le fonctionnement des conteneurs de réfrigération et est évacuée vers l'extérieur.

➤ Assurez-vous que la condensation puisse s'évacuer librement.

TL200, TL300, TL450, FO200NC, FO450NC

Le conteneur de réfrigération est équipé d'un raccord de vidange à l'arrière sur lequel vous pouvez connecter un tuyau de vidange.

FO600, FO800NC, FO850NC, FO1000NC

Le conteneur de réfrigération est équipé d'un conteneur à l'arrière pour récupérer l'eau de condensation.

REMARQUE
Veillez à ce que le conteneur soit vidé régulièrement. S'il est trop rempli, cela peut entraver le fonctionnement des conteneurs de réfrigération.

8.8 Dégivrage du conteneur de réfrigération

1. Retirez la couche de glace avec un racloir en plastique lorsqu'elle est d'une épaisseur de 2 mm.
2. Placez le conteneur de réfrigération ouvert dans un environnement dont la température est d'environ 20 °C.
3. Éliminez la condensation.

9 Nettoyage et maintenance

AVIS ! Risque d'endommagement !

- N'utilisez pas de détergents agressifs, d'objets durs ou de nettoyeurs à haute pression pour le nettoyage.

➤ Nettoyez de temps à autre le conteneur de réfrigération à l'intérieur et à l'extérieur avec un chiffon humide.

➤ De temps en temps, retirez les plaques de base et nettoyez-les avec un chiffon humide.

➤ Assurez-vous que les ouvertures de ventilation du conteneur de réfrigération ne sont pas encombrées de saletés ou de poussières, pour que la chaleur générée par le fonctionnement soit évacuée et que l'appareil ne soit pas endommagé.

10 Garantie

Le délai légal de garantie s'applique. Si le produit s'avérait défectueux, veuillez vous adresser à la filiale du fabricant située dans votre pays (voir dometic.com/dealer) ou à votre revendeur spécialisé.

Veuillez y joindre les documents suivants pour la gestion des réparations et de la garantie :

- une copie de la facture avec la date d'achat,
- le motif de la réclamation ou une description du dysfonctionnement.

11 Mise au rebut

AVERTISSEMENT ! Risque d'enfermement pour les enfants !
Avant de mettre au rebut votre ancien réfrigérateur :
- Enlevez les portes de leurs gonds.
- Laissez les clayettes dans le réfrigérateur, afin que les enfants ne puissent pas entrer dedans.

➤ Jetez les emballages dans les conteneurs de déchets recyclables prévus à cet effet.

Lorsque vous mettrez votre produit définitivement hors service, informez-vous auprès du centre de recyclage le plus proche ou auprès de votre revendeur spécialisé sur les prescriptions relatives au retraitement des déchets.

Protégez l'environnement !
Les piles et les batteries usagées ne sont pas des déchets ménagers. Rapportez les piles défectueuses ou les batteries usagées à votre revendeur ou à un centre de collecte.

12 Guide de dépannage

Panne	Cause possible	Solution proposée
Le conteneur de réfrigération ne fonctionne pas.	Le conteneur de réfrigération n'est pas correctement branché.	Vérifiez l'alimentation électrique.
Le conteneur de réfrigération ne congèle pas suffisamment (uniquement TL200, TL300, TL450, FO650).	La clé de la température n'a pas été réglée sur la température désirée.	Tournez la clé sur la température souhaitée.
	Les produits qui ont été placés dans le conteneur de réfrigération sont trop chauds.	Ne placez dans le conteneur de réfrigération que des aliments refroidis à -18 °C.
	Les ouvertures de ventilation sont poussiéreuses ou salies.	Enlevez la poussière et la saleté des ouvertures d'aération et de ventilation.
	L'aération autour du conteneur de réfrigération est insuffisante.	Assurez-vous que l'air circule suffisamment autour des ouvertures d'aération.
	La température réglée est de +4 °C.	Réglez la température sur –18 °C.
Le conteneur de réfrigération ne refroidit pas assez.	Les produits qui ont été placés dans le conteneur de réfrigération sont trop chauds.	Ne placez dans le conteneur de réfrigération que des aliments prérefroidis.
	Les ouvertures de ventilation sont poussiéreuses ou salies.	Enlevez la poussière et la saleté des ouvertures d'aération et de ventilation.
	L'aération autour du conteneur de réfrigération est insuffisante.	Assurez-vous que l'air circule suffisamment autour des ouvertures d'aération.

13 Caractéristiques techniques

Contient des gaz à effet de serre fluorés

Equipement hermétiquement scellé

Pour la déclaration de conformité UE actuelle pour votre appareil, veuillez vous reporter à la page produit correspondante sur dometic.com ou contacter directement le fabricant (voir la dernière page).

	TL200	**TL300**
Température réglable :	+4 °C, –18 °C (+20 °C, en option avec DT-23)	
Classe climatique :	ST	
Tension de raccordement :	12 V⎓ 230 V~	
Puissance absorbée : En option avec DT-32 :	300 W (230 V~) 25 A (12 V⎓) 500 W (230 V~) 40 A (24 V⎓)	
Réfrigérant :	R404a	
Quantité de réfrigérant :	150 g	160 g
Équivalent CO_2 :	0,588 t	0,628 t
Potentiel d'effet de serre (GWP) :	3922	
Capacité nette :	209 l	304 l
Poids :	110 kg	130 kg
Dimensions :	fig. 1, page 3	

	TL450	**FO650**
Température réglable :	+4 °C, –18 °C (+20 °C, en option avec DT-23)	
Classe climatique :	ST	
Tension de raccordement :	12 V⎓ 230 V~	
Puissance absorbée : En option avec DT-32 :	300 W (230 V~) 25 A (12 V⎓) 500 W (230 V~) 40 A (24 V⎓)	
Réfrigérant :	R404a	
Quantité de réfrigérant :	245 g	210 g
Équivalent CO_2 :	0,961 t	0,902 t
Potentiel d'effet de serre (GWP) :	3922	
Capacité nette :	435 l	582 l
Poids :	150 kg	114 kg
Dimensions :	fig. 1 , page 3	fig. 2 , page 4

	FO 200NC	**FO 450NC**
Température réglable :	+4 °C. (+20 °C, en option avec DT-23)	
Classe climatique :	ST	
Tension de raccordement :	12 V⎓ 230 V~	
Puissance absorbée : En option avec DT-32 :	108 W (230 V~) 15 A (12 V⎓) 500 W (230 V~) 40 A (24 V⎓)	
Réfrigérant :	R134a	
Quantité de réfrigérant :	150 g	195 g
Équivalent CO_2 :	0,215 t	0,279 t
Potentiel d'effet de serre (GWP) :	1430	
Capacité nette :	209 l	435 l
Poids :	110 kg	150 kg
Dimensions :	fig. 1, page 3	

	FO 800NC	**FO 850NC**	**FO 1000NC**
Température réglable :	+4 °C. (+20 °C, en option avec DT-23)		
Classe climatique :	ST		
Tension de raccordement :	12 V⎓ 230 V~		
Puissance absorbée : En option avec DT-32 :	300 W (230 V~) 25 A (12 V⎓) 500 W (230 V~) 40 A (24 V⎓)		
Réfrigérant :	R134a		
Quantité de réfrigérant :	175 g		
Équivalent CO_2 :	0,608 t	0,25 t	0,25 t
Potentiel d'effet de serre (GWP) :	1430		
Capacité nette :	825 l	761 l	963 l
Poids :	121 kg	113 kg	123 kg
Dimensions :	fig. 2, page 4		

Batterie gel-plomb (en option)

	DT-24
N° d'article :	9103540411
Tension de sortie :	12 V⎓
Capacité :	deux fois 55 Ah
Tension de repos :	13,1 V
Tension chargeur de batterie (tension constante) :	13,8 V à 15 V (pour maximum 10 A, 6–12 h)
Tension pour le maintien de la charge/charge permanente :	13,2 V à 13,8 V
Tension charge rapide (tension constante) :	maximum 15,6 V
Durée de chargement (jusqu'à environ 90 %) :	35 min à 100 A 75 min à 50 A 140 min à 25 A
Nombre des cycles de chargement :	> 600
Fusible :	30 A
Température ambiante :	Charge : 0 °C à +45 °C Décharge : -20 °C à +60 °C
Dimensions (l x L x h) (hauteur avec borne) :	254 x 175 x max 200 mm
Poids :	19,5 kg

14 Déclaration de conformité de l'UE

Conformément à :	Directive CEM 2014/30/UE Directive RoHS 2011/65/UE Directive Machines 2006/42/CE
Marque :	Dometic
Secteur de produits :	Réfrigération
Catégorie de produits :	Réfrigération professionnelle
Gamme de modèles :	Conteneurs de réfrigération, séries FO,TL,TCX,CFX, CDF
Modèles :	TCX14, TCX21, TCX35 CDF11, CDF18, CFX35W, CFX40W, CFX50W, CFX65W, CFX100W TL200, TL300, TL450, FO200NC, FO450NC, FO650, FO800NC, FO850NC, FO1000NC

Nom du fabricant : Dometic Germany GmbH
Adresse : Hollefeldtstr. 63
Ville : Emsdetten Pays : Allemagne Code postal : 48282
Tél. : +492572-8790 Fax : +4925728793000

Personne autorisée à constituer le dossier technique :
Nom : Jörg Peter
Adresse : In der Steinwiese 16, 57074 Siegen, Allemagne

Les normes harmonisées ou spécifications techniques (désignations) suivantes respectant les bonnes pratiques d'ingénierie en matière de sécurité valables au sein de l'EEE ont été suivies :

EN50498:2010
EN50581:2012
EN61000-3-2:2014
EN61000-3-3:2013
EN55014-1:2006/A1,A2
EN55014-2:1997/A1,A2
EN60335-1:2012/AC, A11, A13
EN60335-2-89:2010/A1, A2
EN62233:2008

Lea atentamente estas instrucciones y siga las indicaciones, directrices y advertencias incluidas en este manual para asegurarse de que instala, utiliza y mantiene correctamente el producto en todo momento. Estas instrucciones DEBEN permanecer con este producto.

Al utilizar el producto, usted confirma que ha leído cuidadosamente todas las instrucciones, directrices y advertencias, y que entiende y acepta cumplir los términos y condiciones aquí establecidos. Usted se compromete a utilizar este producto solo para el propósito y la aplicación previstos y de acuerdo con las instrucciones, directrices y advertencias establecidas en este manual del producto, así como de acuerdo con todas las leyes y reglamentos aplicables. La no lectura y observación de las instrucciones y advertencias aquí expuestas puede causarle lesiones a usted o a terceros, daños en el producto o daños en otras propiedades cercanas. Este manual del producto, incluyendo las instrucciones, directrices y advertencias, y la documentación relacionada, pueden estar sujetos a cambios y actualizaciones. Para obtener información actualizada sobre el producto, visite la página dometic.com.

Índice

1 Explicación de los símbolos 82
2 Indicaciones de seguridad 83
3 Volumen de entrega 86
4 Accesorios 87
5 Uso previsto 87
6 Descripción técnica 88
7 Instalación y conexión del contenedor refrigerado 90
8 Funcionamiento del contenedor refrigerado 92
9 Limpieza y mantenimiento 97
10 Garantía 97
11 Gestión de residuos 98
12 Resolución de problemas 99
13 Datos técnicos 100
14 Declaración de conformidad de la UE 105

1 Explicación de los símbolos

¡ADVERTENCIA!
Aviso de seguridad sobre una situación de peligro que, si no se evita, puede causar la muerte o heridas graves.

¡ATENCIÓN!
Aviso de seguridad sobre una situación de peligro que, si no se evita, puede causar heridas leves o de consideración.

¡AVISO!
Aviso sobre una situación que, si no se evita, puede causar daños materiales.

NOTA
Información complementaria para el manejo del producto.

2 Indicaciones de seguridad

¡ADVERTENCIA! El incumplimiento de estas advertencias podría acarrear la muerte o lesiones graves.

Riesgo de electrocución

- No ponga el aparato de refrigeración en funcionamiento si presenta desperfectos visibles.
- Si el cable de alimentación de este aparato de refrigeración está dañado, se deberá sustituir para evitar riesgos de seguridad.
- Este aparato de refrigeración solo debe ser reparado por personal cualificado. Las reparaciones inadecuadas pueden conllevar peligros considerables.

Peligro de incendio

- Al colocar el aparato, asegúrese de que el cable de suministro eléctrico no se haya quedado atrapado o esté dañado.
- No coloque varias tomas o suministros de corriente portátiles detrás del aparato.

Riesgo para la salud

- Este aparato de refrigeración solo debe ser utilizado e instalado por personal cualificado.
- Este aparato puede ser utilizado por menores a partir de 8 años y personas con capacidad física, sensorial o mental reducida, o con falta de experiencia y conocimientos, siempre que lo hagan bajo supervisión o hayan recibido instrucciones relativas al uso del mismo de manera segura y entendiendo los riesgos asociados.
- No deje que los niños jueguen con el aparato.
- Los menores no deberán limpiar ni realizar el mantenimiento de usuario sin la debida supervisión.

Peligro de explosión

- No guarde sustancias explosivas en el aparato de refrigeración, tales como aerosoles con propelente inflamable.

¡ATENCIÓN! El incumplimiento de estas precauciones podría acarrear lesiones moderadas o leves.

Riesgo de electrocución

- Antes de poner en funcionamiento el aparato de refrigeración, asegúrese de que el cable de alimentación y la clavija de enchufe estén secos.
- Desconecte el aparato de refrigeración de la alimentación de corriente
  - antes de realizar cualquier tarea de limpieza o mantenimiento
  - después de cada uso

Riesgo para la salud

- Compruebe si la potencia de refrigeración del aparato cumple los requisitos de los alimentos o medicamentos que desea enfriar.
- Los alimentos solo se pueden almacenar con su envase original o en recipientes adecuados.
- Mantener la nevera abierta durante largos períodos de tiempo puede producir un incremento considerable de la temperatura en los compartimentos del aparato.
- Limpie periódicamente las superficies que puedan entrar en contacto con alimentos y los sistemas de desagüe accesibles.
- Si el aparato se deja vacío durante un tiempo prolongado:
  - Desconecte el aparato.
  - Descongele el aparato.
  - Limpie y seque el aparato.
  - Deje la tapa abierta para evitar la generación de moho dentro del aparato.

¡AVISO! Peligro de daños

- Compruebe que el valor de tensión indicado en la placa de características se corresponde con el del suministro de energía.
- Conecte el aparato de refrigeración solo del siguiente modo:
  - Con el cable de conexión de corriente continua a la red de corriente continua
  - O bien con el cable de conexión de corriente alterna a una red de corriente alterna

- No desenchufe nunca la clavija de la caja de enchufe tirando del cable.
- Si el aparato de refrigeración está conectado a una toma de corriente continua: Antes de conectar un cargador rápido, desconecte de la batería el aparato de refrigeración u otros aparatos conectados.
- Si el aparato de refrigeración está conectado a una toma de corriente continua: Desenchufe el aparato de refrigeración o apáguelo cuando apague el motor. De lo contrario, podría descargarse la batería del vehículo.
- El aparato de refrigeración no es adecuado para transportar materiales cáusticos o materiales que contengan disolventes.
- No utilice ningún aparato eléctrico dentro del aparato de refrigeración, a no ser que el aparato en cuestión haya sido recomendado para ello por el fabricante.
- No coloque el aparato de refrigeración cerca de llamas ni de otras fuentes de calor (calefacción, radiación solar directa, estufas de gas, etc.).
- **¡Riesgo de sobrecalentamiento!**
  Asegúrese de que siempre haya un mínimo de 50 mm de ventilación en los cuatro lados del aparato de refrigeración. Mantenga la zona de ventilación libre de objetos que puedan impedir el paso de aire a los componentes refrigerantes.
  No coloque el aparato de refrigeración en compartimentos cerrados o en áreas donde no haya un flujo mínimo de aire.
- Evite que se obstruyan las aberturas de ventilación.
- No introduzca líquidos ni hielo en el recipiente interior.
- No sumerja nunca el aparato de refrigeración bajo el agua.
- Proteja el aparato de refrigeración y los cables contra el calor y la humedad.
- El aparato no debe quedar en modo alguno expuesto a la lluvia.

3 Volumen de entrega

Descripción	Cantidad
Contenedor refrigerado	1
Cable de conexión de corriente alterna	1
Cable de conexión de corriente continua	1
Llave selectora de temperatura	2
Solo con el módulo adicional DT-24 (opcional): Batería de gel de plomo Cargador MCA1235	 2 1

3.1 Modelos

Modelo fig. 1, página 3, fig. 2, página 4	Regulación de temperatura	Ajuste de temperatura con el módulo adicional DT-23 (opcional)
TL200	+4 °C, –18 °C	+4 °C, +20 °C
TL300	+4 °C, –18 °C	+4 °C, +20 °C
TL450	+4 °C, –18 °C	+4 °C, +20 °C
FO650	+4 °C, –18 °C	+4 °C, +20 °C
FO200NC	+4 °C	+4 °C, +20 °C
FO450NC	+4 °C	+4 °C, +20 °C
FO800NC	+4 °C	+4 °C, +20 °C
FO850NC	+4 °C	+4 °C, +20 °C
FO1000NC	+4 °C	+4 °C, +20 °C

4 Accesorios

Disponibles como artículos opcionales (no incluidos en el volumen de entrega):

Descripción	Cantidad	N.° de art.
Registrador de datos DT-07N El registrador de datos registra la curva de temperatura del contenedor refrigerado durante el transporte. Para más información, consulte las instrucciones adjuntas de texto.	1	9103540007
Impresora térmica DT-08N La impresora térmica para el registrador de datos DT-07N. Para más información, consulte las instrucciones adjuntas de texto.	1	9103540008
Juego de ruedas DT-25 para TL200, TL450, TL600, FO200NC, FO450NC	1	9103540412

5 Uso previsto

El arcón congelador profesional (TL200, TL300, TL450, FO650; también denominado contenedor refrigerado) está diseñado para refrigerar y congelar productos a una temperatura constante durante un proceso de transporte.

El contenedor refrigerado (FO200NC, FO450NC, FO800NC, FO850NC, FO1000NC) está diseñado para refrigerar productos a una temperatura constante durante un proceso de transporte.

El contenedor refrigerado está destinado al uso por parte de profesionales en entornos no domésticos y nunca a la vista o al alcance de los clientes.

El contenedor refrigerado no es adecuado para ser instalado en edificios cerrados, caravanas o autocaravanas.

Este contenedor refrigerado no está diseñado para ser empotrado en un mueble.

El contenedor refrigerado está diseñado exclusivamente para refrigerar y congelar productos en recipientes cerrados (TL200, TL300, TL450, FO650).

El contenedor refrigerado está diseñado exclusivamente para refrigerar productos en recipientes cerrados (FO200NC, FO450NC, FO800NC, FO850NC, FO1000NC).

- El contenedor refrigerado no es apto para almacenar fluidos corporales de ningún tipo, como por ejemplo sangre o plasma, ni partes del cuerpo humano, como por ejemplo órganos.
- El contenedor refrigerado no es apto para refrigerar y almacenar alimentos frescos.

Este producto solo es apto para el uso previsto y la aplicación de acuerdo con estas instrucciones.

Este manual proporciona la información necesaria para la correcta instalación y/o funcionamiento del producto. Una instalación deficiente y/o un uso y mantenimiento inadecuados conllevan un rendimiento insatisfactorio y posibles fallos.

El fabricante no se hace responsable de ninguna lesión o daño en el producto ocasionados por:

- Un montaje o conexión incorrectos, incluido un exceso de tensión
- Un mantenimiento incorrecto o el uso de piezas de repuesto distintas de las originales proporcionadas por el fabricante
- Modificaciones realizadas en el producto sin el expreso consentimiento del fabricante
- Uso con una finalidad distinta de la descrita en las instrucciones

Dometic se reserva el derecho de cambiar la apariencia y las especificaciones del producto.

6 Descripción técnica

El contenedor refrigerado puede enfriar y congelar productos a una temperatura constante de +4 °C y –18 °C (TL200, TL300, TL450, FO650) o enfriar a +4 °C (FO200NC, FO450NC, FO800NC, FO850NC, FO1000NC). La refrigeración se realiza a través de un circuito de refrigeración, exento de mantenimiento, con compresor.

Dependiendo del modelo, el contenedor refrigerado puede funcionar con corriente alterna o corriente continua.

El contenedor refrigerado dispone de un seguro en la tapa (excepto en los modelos FO800NC, FO1000NC) y de un soporte para una cincha tensora.

Módulos adicionales (opcionales)

Los módulos adicionales se deben instalar en el contenedor directamente en la fábrica:

- La función automática de calentamiento y enfriamiento del **DT-23** está diseñada para hacer funcionar el contenedor a una temperatura constante e individualizada (según las necesidades del cliente). El rango posible va de +4 °C a +20 °C. El espacio de almacenamiento se enfría o calienta automáticamente a la temperatura fijada.

NOTA Calefacción con DT-23
Si la temperatura exterior es inferior a la temperatura fijada en el aparato, se activará automáticamente la función de calentamiento. La función de calentamiento solo está disponible con alimentación de corriente continua.

- El módulo de batería de gel de plomo **DT-24** es una fuente de alimentación móvil para contenedores refrigerados si no se dispone de una fuente de alimentación externa. La batería de gel de plomo entrega corriente continua (12 V). La batería de gel de plomo solo se puede cargar utilizando el cargador MCA1235 suministrado.
- El juego de ruedas **DT-25** (excepto en los modelos FO 650, FO 850NC) se instala en la base del contenedor en vez de los soportes.
- El palet metálico **DT-31** para FO 850NC, FO 1000NC está montado debajo del contenedor para facilitar el transporte con una carretilla elevadora (fig. **3**, página 5).
- El módulo **DT-32** de corriente continua de 24 voltios está diseñado para funcionar conectado a fuentes de alimentación de corriente continua (24 V⎓) y alterna.

El contenedor refrigerado dispone de un controlador que evita que la batería del vehículo se descargue excesivamente:

	Modelo estándar	**Con módulo adicional DT-24 (opcional)**	**Con módulo adicional DT-32 (opcional)**
Tensión de conexión	12,3 V	12,1 V	16 V
Tensión de desconexión	11,7 V	11,7 V	32 V

6.1 Conexiones y elementos de mando

Elemento en la fig. 4, página 5	Descripción
1	Conexión de corriente continua
2	Luz de estado verde (ON/OFF)
3	Conexión de corriente alterna
4	Interruptor de encendido/apagado

Elemento en la fig. 5, página 6	Descripción
1	Interruptor de llave para seleccionar la temperatura

7 Instalación y conexión del contenedor refrigerado

¡ADVERTENCIA! ¡Riesgo para la salud!
Asegure los contenedores refrigerados en el vehículo de tal manera que no puedan moverse bajo ninguna circunstancia (por ejemplo, en caso de frenazo o accidente).

- **Solo para TL 200, TL 300, TL 450**: Utilice las lengüetas de sujeción de los contenedores refrigerados para amarrar la carga en el vehículo.
- **Solo para juego de ruedas DT-25**: Utilice los frenos de estacionamiento de las ruedas para asegurar los contenedores refrigerados.

¡ADVERTENCIA! Peligro de incendio

- Al colocar el aparato, asegúrese de que el cable de suministro eléctrico no se haya quedado atrapado o esté dañado.
- No coloque varias tomas o suministros de corriente portátiles detrás del aparato.

1. Respete las distancias mínimas para el lugar de instalación (fig. 6, página 6).
2. Coloque el contenedor refrigerado sobre una base estable y llana.

7.1 Funcionamiento con corriente alterna

1. Conecte el cable de conexión de corriente alterna en la toma de corriente alterna (fig. 4 2, página 5).
2. Conecte el contenedor refrigerado a la red de corriente alterna.

7.2 Funcionamiento con corriente continua

¡AVISO! ¡Peligro de daños en el aparato!
Antes de cargar la batería con un cargador rápido, desconecte de ella el contenedor refrigerado y otros aparatos consumidores.
La sobretensión puede dañar el sistema electrónico del aparato.

Por motivos de seguridad, el contenedor refrigerado está equipado con un sistema electrónico para evitar que se invierta la polaridad. Con ello, el aparato queda protegido si no se respeta la polaridad al conectarlo a una batería o si se produce un cortocircuito.

¡AVISO! ¡Peligro de daños en el aparato!
A fin de evitar pérdidas de tensión y potencia, el cable de conexión debería ser lo más corto posible y sin interrupciones.
Evite instalar interruptores, enchufes o cajas de distribución adicionales.

➤ Determine la sección del cable necesaria en función de su longitud, tal como se indica a continuación:

12 V

> 3 m	3.5 m – 5 m	5.5 m – 8,5 m	9 m – 13 m	13.5 m – 15 m
Ø 6 mm²	Ø 10 mm²	Ø 16 mm²	Ø 25 mm²	Ø 35 mm²

24 V (con el módulo adicional DT-32)

> 6 m	6.5 m – 10,5 m	11 m – 15 m
Ø 6 mm²	Ø 10 mm²	Ø 16 mm²

¡AVISO! ¡Peligro de daños en el aparato!
Asegúrese de que la polaridad sea la correcta.

1. Antes de poner en funcionamiento el aparato, compruebe si la tensión de funcionamiento y la tensión de la batería coinciden (véase la placa de características).

2. Asegúrese de que el cable del polo positivo de la batería (fig. 7 1, página 7) esté protegido con un fusible de 25 A (fig. 7 3, página 7).
3. Enchufe el cable de corriente continua en el conector de corriente continua del contenedor refrigerado (fig. 4 1, página 5).
4. Conecte el cable rojo (fig. 7 rd, página 7) al polo positivo de la batería (fig. 7 1, página 7).
5. Conecte el cable negro (fig. 7 bk, página 7) al polo negativo de la batería (fig. 7 2, página 7).

Notas acerca del controlador de la batería

El producto está equipado con un controlador que evita que la batería del vehículo se descargue excesivamente cuando el aparato se conecta a la alimentación del vehículo.

Si el contenedor refrigerado está funcionando con el encendido del vehículo apagado, se apagará automáticamente cuando la tensión de alimentación caiga por debajo de un valor ajustable. El contenedor refrigerado volverá a encenderse cuando la batería se haya recargado hasta el nivel de tensión de encendido.

¡ATENCIÓN! ¡Riesgo para la salud!
Si el contenedor refrigerado se apaga, los alimentos almacenados en su interior no se refrigerarán.

¡AVISO! ¡Peligro de daños materiales!
Si el controlador de la batería apaga el contenedor refrigerado, la batería ya no se cargará por completo. Evite accionar repetidamente el encendido del vehículo utilizar aparatos conectados a la corriente sin fases de recarga más largas. Asegúrese de que la batería se recarga.

8 Funcionamiento del contenedor refrigerado

¡ATENCIÓN! ¡Riesgo para la salud!
Los alimentos solo se pueden almacenar con su envase original o en recipientes adecuados.

NOTA

- La llave del interruptor de selección de temperatura se puede extraer desde cualquier posición. El contenedor refrigerado sigue enfriando.
- Por razones de higiene, limpie el contenedor refrigerado por dentro y por fuera con un paño húmedo antes de ponerlo en funcionamiento por primera vez (véase también capítulo “Limpieza y mantenimiento” en la página 97).

8.1 Guardar alimentos

NOTA

Con el ajuste de temperatura de –18 °C: Introduzca alimentos que ya estén congelados a –18 °C. El contenedor refrigerado no es apto para ultracongelar.

8.2 Ahorro de energía

- Elija una ubicación bien ventilada y protegida de la luz solar directa.
- Deje enfriar los alimentos calientes antes de introducirlos en el contenedor refrigerado para congelarlos.
- No abra el contenedor refrigerado más de lo necesario.
- No deje el contenedor refrigerado abierto más tiempo del necesario.
- Si el contenedor refrigerado dispone de cesta: para un consumo de energía óptimo, coloque la cesta en la misma posición que ocupa en el momento de la entrega.
- Descongele el contenedor refrigerado cuando se haya formado una capa de escarcha.
- Compruebe periódicamente que la junta de la tapa encaja correctamente.

8.3 Selección de la temperatura (solo modelos TL200, TL300, TL450, FO650 o con el módulo adicional DT-23)

Tenga en cuenta lo siguiente para no desperdiciar alimentos:

- Procure que las oscilaciones de temperatura sean mínimas. Abra el contenedor refrigerado únicamente el tiempo y las veces que sea necesario. Almacene los alimentos de manera que no impidan una buena circulación del aire.

- Si la temperatura es ajustable: Ajuste la temperatura a la cantidad y el tipo de alimentos.
- Los alimentos pueden absorber o desprender sabores y olores con facilidad. Almacene siempre los alimentos envueltos o cerrados en recipientes o botellas.

1. Gire el interruptor de llave a la posición deseada (fig. **5**, página 6).
2. Extraiga la llave y guárdela en un lugar seguro.

8.4 Encendido del contenedor refrigerado

¡AVISO! ¡Peligro de daños materiales!
- Introduzca en el contenedor refrigerado solamente aquellos alimentos que se puedan conservar a la temperatura seleccionada.
- Asegúrese de que el contenedor refrigerado esté perfectamente ventilado para que el calor generado se disipe. De lo contrario, no se puede garantizar un correcto funcionamiento. No se deben cubrir las aberturas de ventilación.

1. Coloque el interruptor de encendido y apagado (fig. **4** 3, página 5) en la posición "I".
2. Introduzca la llave electrónica en el interruptor de llave.
3. Gire la llave a la temperatura que desee.

✓ El compresor se enciende y el contenedor refrigerado empieza a enfriar.

8.5 Funcionamiento de la batería de gel de plomo (DT-24)

¡ADVERTENCIA!
- Para cargar las batería de gel de plomo utilice únicamente el cargador incluido en el suministro.
- Utilice y guarde el cargador siempre en interiores y en un entorno seco.
- El enchufe al que se conecte el cargador debe estar cerca y ser fácilmente accesible.

¡ATENCIÓN!
No utilice este aparato
- en entornos con contenido de sal, húmedos o mojados
- cerca de gases corrosivos
- cerca de materiales combustibles
- en áreas con riesgo de explosión

Cargar las baterías de gel de plomo

¡ADVERTENCIA!
Las baterías demasiado cargadas se pueden inflamar. Utilice únicamente el cargador suministrado. Lea y tenga en cuenta también las instrucciones de montaje y de uso del cargador.

NOTA
Cargue completamente las baterías de gel de plomo como muy tarde cada dos meses. Una solicitación demasiado alta o un almacenamiento demasiado prolongado puede causar daños permanentes en las baterías de gel de plomo.

1. Conecte el contenedor refrigerado a una red de alimentación externa.

✓ Las baterías de gel de plomo se cargan automáticamente con el cargador.

2. Cambie las baterías de gel de plomo tras aprox. 600 ciclos de carga (véase capítulo "Cambiar las baterías de gel de plomo" en la página 95).

Cambiar las baterías de gel de plomo

1. Suelte los cuatro tornillos del compartimento de las baterías (fig. 8, página 7).
2. Retire la tapa del compartimento de las baterías y déjela a un lado.
3. Suelte los bornes de los polos de las dos baterías de gel de plomo (fig. 9 A, página 8).
4. Retire a la vez los bornes de los polos negativos de las dos baterías de gel de plomo para evitar un cortocircuito (fig. 9 B, página 8).
5. Retire a la vez los bornes de los polos positivos de las dos baterías de gel de plomo para evitar un cortocircuito (fig. 9 C, página 8).
6. Suelte los cuatro tornillos y tuercas de la sujeción de cada batería de gel de plomo. Dos de los cuatro tornillos y tuercas se encuentran en el lado opuesto (fig. 10 A y fig. 10 B, página 8).
7. Suelte y retire las baterías de gel de plomo del soporte (fig. 10 C, página 8).
8. Coloque las baterías de gel de plomo nuevas en el soporte (fig. 11 A, página 9).
9. Fije las baterías de gel de plomo nuevas con los cuatro tornillos y las cuatro tuercas en el soporte de las baterías (fig. 11 B y fig. 11 C, página 9).
10. Retire las cubiertas de los bornes de las baterías de gel de plomo nuevas (fig. 11 D, página 9).

11. Coloque un borne de polo positivo en el polo positivo respectivo de las baterías de gel de plomo nuevas (fig. 12 A, página 9).
12. Coloque un borne de polo negativo en el polo negativo respectivo de las baterías de gel de plomo nuevas (fig. 12 B, página 9).
13. Apriete los bornes de los polos de las dos baterías de gel de plomo (fig. 12 C, página 9).
14. Coloque la tapa del compartimento de las baterías en el soporte (fig. 13, página 10).
15. Apriete la tapa del compartimento de las baterías con los cuatro tornillos (fig. 13, página 10).

8.6 Uso del seguro para la tapa (fig. 14, página 10)

No apto para FO 800NC, FO 1000NC

1. Cierre las puertas corredizas completamente.
2. Para bloquearlas, introduzca el pomo de fijación en la abertura hasta que encaje haciendo un clic.
3. Para desbloquearlas, tire del pomo hacia arriba.

8.7 Eliminación de la condensación (fig. 15, página 11)

Mientras están en funcionamiento, los contenedores refrigerados generan una condensación que se vierte al exterior.

➤ Asegúrese de que la condensación desagua sin problemas.

TL 200, TL 300, TL 450, FO 200NC, FO 450NC

El contenedor refrigerado dispone de un racor de desagüe en la parte trasera para conectar un tubo de desagüe.

FO 600, FO 800NC, FO 850NC, FO 1000NC

El contenedor refrigerado tiene un recipiente colector en la parte trasera para drenar el agua de condensación.

NOTA
Asegúrese de vaciar regularmente el recipiente colector. Un recipiente colector demasiado lleno puede alterar el funcionamiento de los contenedores refrigerados.

8.8 Descongelación del contenedor refrigerado

1. Cuando la capa de hielo alcance un grosor de 2 mm, elimínela con una rasqueta de plástico.
2. Sitúe el contenedor refrigerado con las puertas abiertas en un lugar con una temperatura ambiente de aproximadamente 20 °C.
3. Elimine la condensación.

9 Limpieza y mantenimiento

¡AVISO! ¡Peligro de daños materiales!
- No utilice detergentes agresivos, objetos duros ni limpiadores de alta presión para limpiar el aparato.

➤ Limpie de vez en cuando el interior y el exterior del contenedor refrigerado con un paño húmedo.

➤ Extraiga de vez en cuando las placas base y límpielas con un paño húmedo.

➤ Asegúrese de que las aberturas de ventilación del contenedor refrigerado estén limpias de polvo y suciedad para que el calor generado durante el funcionamiento se pueda liberar y el aparato no se estropee.

10 Garantía

Rige el plazo de garantía legal. Si el producto presenta algún defecto, diríjase a la sucursal del fabricante de su país (véase dometic.com/dealer) o a su establecimiento especializado.

Para la tramitación de la reparación y de la garantía debe enviar también los siguientes documentos:

- una copia de la factura con fecha de compra,
- el motivo de la reclamación o una descripción de la avería.

11 Gestión de residuos

¡ADVERTENCIA! ¡Peligro para los niños!
Antes de desechar su vieja nevera:
- Desmonte las puertas.
- Deje las bandejas dentro de la nevera para que los niños no puedan introducirse en ella.

➤ Deseche el material de embalaje en el contenedor de reciclaje correspondiente.

Cuando vaya a desechar definitivamente el producto, infórmese en el centro de reciclaje más cercano o en un comercio especializado sobre las normas pertinentes de eliminación de materiales.

¡Proteja el medio ambiente!
Las baterías y pilas no son basura doméstica.
Entregue las baterías defectuosas o las pilas vacías en un establecimiento o deposítelas en un contenedor especializado.

12 Resolución de problemas

Fallo	Posible causa	Propuesta de solución
El contenedor refrigerado no funciona.	El contenedor refrigerado no está conectado correctamente.	Compruebe la alimentación de tensión.
El contenedor refrigerado no congela adecuadamente (solo en los modelos TL200, TL300, TL450, FO650).	La llave de temperatura no está ajustada a la temperatura deseada.	Gire la llave a la temperatura que desee.
	Los productos introducidos en el contenedor refrigerado están demasiado calientes.	Introduzca en el contenedor refrigerado únicamente productos que ya estén a una temperatura de –18 °C.
	Las aberturas de ventilación tienen polvo o suciedad.	Retire el polvo y la suciedad de la aberturas de entrada y salida de aire.
	No hay suficiente ventilación alrededor del contenedor refrigerado.	Encárguese de que haya una circulación suficiente del aire en torno a las aberturas de ventilación.
	La temperatura ajustada es de +4 °C.	Ajuste la temperatura a –18 °C.
El contenedor refrigerado no enfría lo suficiente.	Los productos introducidos en el contenedor refrigerado están demasiado calientes.	Introduzca en el contenedor refrigerado únicamente productos que ya estén fríos.
	Las aberturas de ventilación tienen polvo o suciedad.	Retire el polvo y la suciedad de la aberturas de entrada y salida de aire.
	No hay suficiente ventilación alrededor del contenedor refrigerado.	Encárguese de que haya una circulación suficiente del aire en torno a las aberturas de ventilación.

13 Datos técnicos

Contiene gases de efecto invernadero fluorados

Aparato sellado herméticamente

Para la declaración de conformidad UE actual de su aparato, diríjase a la página de producto correspondiente en dometic.com o póngase en contacto directamente con el fabricante (véase dorso).

	TL 200	**TL 300**
Temperatura regulable:	+4 °C, –18 °C (+20 °C, opcional con DT-23)	
Clase climática	ST	
Tensión de conexión:	12 V⎓ 230 V~	
Consumo de corriente: Opcional con DT-32:	300 W (230 V~) 25 A (12 V⎓) 500 W (230 V~) 40 A (24 V⎓)	
Refrigerante:	R404a	
Cantidad de refrigerante:	150 g	160 g
Equivalente de CO_2:	0,588 t	0,628 t
Índice GWP (Global warming potential):	3922	
Capacidad neta:	209 l	304 l
Peso:	110 kg	130 kg
Dimensiones:	fig. 1, página 3	

	TL450	**FO650**
Temperatura regulable:	+4 °C, –18 °C (+20 °C, opcional con DT-23)	
Clase climática:	ST	
Tensión de conexión:	12 V⎓ 230 V~	
Consumo de corriente: Opcional con DT-32:	300 W (230 V~) 25 A (12 V⎓) 500 W (230 V~) 40 A (24 V⎓)	
Refrigerante:	R404a	
Cantidad de refrigerante:	245 g	210 g
Equivalente de CO_2:	0,961 t	0,902 t
Índice GWP (Global warming potential):	3922	
Capacidad neta:	435 l	582 l
Peso:	150 kg	114 kg
Dimensiones:	fig. 1 , página 3	fig. 2 , página 4

	FO 200NC	**FO 450NC**
Temperatura regulable:	+4 °C (+20 °C, opcional con DT-23)	
Clase climática:	ST	
Tensión de conexión:	12 V⎓ 230 V~	
Consumo de corriente: Opcional con DT-32:	108 W (230 V~) 15 A (12 V⎓) 500 W (230 V~) 40 A (24 V⎓)	
Refrigerante:	R134a	
Cantidad de refrigerante:	150 g	195 g
Equivalente de CO_2:	0,215 t	0,279 t
Índice GWP (Global warming potential):	1430	
Capacidad neta:	209 l	435 l
Peso:	110 kg	150 kg
Dimensiones:	fig. 1 , página 3	

	FO 800NC	FO 850NC	FO 1000NC
Temperatura regulable:	+4 °C (+20 °C, opcional con DT-23)		
Clase climática:	ST		
Tensión de conexión:	12 V⎓ 230 V~		
Consumo de corriente: Opcional con DT-32:	300 W (230 V~) 25 A (12 V⎓) 500 W (230 V~) 40 A (24 V⎓)		
Refrigerante:	R134a		
Cantidad de refrigerante:	175 g		
Equivalente de CO_2:	0,608 t	0,25 t	0,25 t
Índice GWP (Global warming potential):	1430		
Capacidad neta:	825 l	761 l	963 l
Peso:	121 kg	113 kg	123 kg
Dimensiones:	fig. 2, página 4		

Batería de gel de plomo (opcional)

	DT-24
N.º de art.:	9103540411
Tensión de salida:	12 V⎓
Capacidad:	dos veces 55 Ah
Tensión de reposo:	13,1 V
Tensión del cargador (tensión constante):	entre 13,8 V y 15 V (a un máximo de 10 A, 6–12 h)
Tensión para mantenimiento de la carga/carga continua:	13,2 V a 13,8 V
Tensión de carga rápida (tensión constante):	máximo 15,6 V
Tiempo de carga (hasta aprox. el 90 %):	35 min. con 100 A 75 min. con 50 A 140 min. con 25 A
Número de ciclos de carga:	> 600
Fusible:	30 A
Temperatura ambiente:	Carga: De 0 °C a +45 °C Descarga: De -20 °C a +60 °C
Dimensiones (L x A x H) (altura con borne):	254 x 175 x 200 mm
Peso:	19,5 kg

14 Declaración de conformidad de la UE

De acuerdo con:	Directiva CEM 2014/30/UE Directiva RoHS 2011/65/UE Directiva sobre máquinas 2006/42/CE
Marca:	Dometic
Sector de productos:	Refrigeración
Grupo de productos:	Refrigeración profesional
Familia de modelos:	Serie CoolContainer FO, TL, TCX, CFX, CDF
Modelos:	TCX14, TCX21, TCX35 CDF11, CDF18, CFX35W, CFX40W, CFX50W, CFX65W, CFX100W TL200, TL300, TL450, FO200NC, FO450NC, FO650, FO800NC, FO850NC, FO1000NC

Nombre del fabricante: Dometic Germany GmbH
Dirección: Hollefeldtstr. 63
Ciudad: Emsdetten País: Alemania Código postal: 48282
Tel.: +492572-8790 Fax: +4925728793000

Persona autorizada para elaborar la documentación técnica:
Name: Jörg Peter
Dirección: In der Steinwiese 16, 57074 Siegen, Alemania

Se han aplicado las siguientes normas armonizadas o especificaciones técnicas (denominaciones) que cumplen con las buenas prácticas de ingeniería en materia de seguridad vigentes en el EEE:

EN50498:2010
EN50581:2012
EN61000-3-2:2014
EN61000-3-3:2013
EN55014-1:2006/A1, A2
EN55014-2:1997/A1, A2
EN60335-1:2012/AC, A11, A13
EN60335-2-89:2010/A1, A2
EN62233:2008

Leia atentamente as presentes instruções e siga todas as instruções, orientações e avisos incluídos neste manual, de modo a garantir a correta instalação, utilização e manutenção do produto. É OBRIGATÓRIO manter estas instruções junto com o produto.

Ao utilizar o produto, está a confirmar que leu atentamente todas as instruções, orientações e avisos, e que compreende e aceita cumprir os termos e condições estabelecidos no presente manual. Aceita utilizar este produto exclusivamente para o fim e a aplicação a que se destina e de acordo com as instruções, orientações e avisos estabelecidos neste manual, assim como de acordo com todas as leis e regulamentos aplicáveis. Caso não leia nem siga as instruções e os avisos aqui estabelecidos, poderá sofrer ferimentos pessoais ou causar ferimentos a terceiros e o produto ou outros materiais nas proximidades poderão ficar danificados. Este manual do produto, incluindo as instruções, orientações e avisos, bem como a documentação relacionada, podem estar sujeitos a alterações e atualizações. Para consultar as informações atualizadas do produto, visite dometic.com.

Índice

1 Explicação dos símbolos 106
2 Indicações de segurança 107
3 Material fornecido 110
4 Acessórios 111
5 Utilização adequada 111
6 Descrição técnica 112
7 Instalar e ligar a arca refrigeradora 114
8 Manusear a arca refrigeradora 116
9 Limpeza e manutenção 121
10 Garantia 121
11 Eliminação 122
12 Resolução de falhas 123
13 Dados técnicos 124
14 Declaração UE de conformidade 129

1 Explicação dos símbolos

AVISO!
Indicação de segurança sobre uma situação de perigo que pode levar à morte ou a ferimentos graves se não for evitada.

PRECAUÇÃO!
Indicação de segurança sobre uma situação de perigo que pode levar a ferimentos ligeiros ou moderados se não for evitada.

NOTA!
Indicação sobre uma situação que leva a danos materiais se não for evitada.

OBSERVAÇÃO
Informações complementares sobre a operação do produto.

2 Indicações de segurança

AVISO! O incumprimento destes avisos poderá resultar em morte ou ferimentos graves.

Risco de eletrocussão

- Não coloque o aparelho de refrigeração em funcionamento se este apresentar danos visíveis.
- Se o cabo de alimentação deste aparelho de refrigeração estiver danificado, ele terá de ser substituído para evitar perigos.
- As reparações neste aparelho de refrigeração só podem ser realizadas por técnicos qualificados. Reparações inadequadas podem dar origem a perigos consideráveis.

Perigo de incêndio

- Ao colocar o aparelho, certifique-se de que o cabo de alimentação não fica preso nem é danificado.
- Não coloque tomadas múltiplas ou fontes de alimentação portáteis na parte de trás do aparelho.

Risco para a saúde

- Este aparelho de refrigeração só pode ser utilizado e instalado por pessoal qualificado.
- Este aparelho pode ser utilizado por crianças a partir dos 8 anos e pessoas com capacidades físicas, sensoriais ou mentais reduzidas ou sem experiência e conhecimento se forem supervisionadas ou receberem instruções sobre a utilização do aparelho de forma segura e compreenderem os perigos implicados.
- As crianças não podem brincar com o aparelho.
- A limpeza e a manutenção não podem ser efetuadas por crianças sem supervisão.

Perigo de explosão

- Não guarde quaisquer substâncias potencialmente explosivas, tais como latas de spray com um carburante inflamável, no aparelho de refrigeração.

PRECAUÇÃO! O incumprimento destas advertências poderá resultar em ferimentos ligeiros ou moderados.

Risco de eletrocussão

- Antes de colocar o aparelho de refrigeração em funcionamento, certifique-se de que a conexão e a ficha estão secas.
- Desligue o aparelho de refrigeração da alimentação elétrica
  - Antes de cada limpeza e manutenção
  - Depois de cada utilização

Risco para a saúde

- Verifique se a potência de refrigeração do aparelho cumpre os requisitos para o armazenamento dos géneros alimentícios ou dos medicamentos que pretende refrigerar.
- Os géneros alimentícios só podem ser guardados nas embalagens originais ou em recipientes adequados.
- Abrir o aparelho de refrigeração durante longos períodos pode provocar um aumento significativo da temperatura nos compartimentos do aparelho.
- Limpe regularmente as superfícies que entram em contacto com géneros alimentícios e os sistemas de drenagem acessíveis.
- Se o aparelho ficar vazio durante longos períodos:
  - Desligue o aparelho.
  - Descongele o aparelho.
  - Limpe e seque o aparelho.
  - Deixe a tampa aberta para impedir o crescimento de bolor no interior do aparelho.

NOTA! Risco de danos

- Verifique se a indicação de tensão na chapa de características corresponde à da alimentação de energia.
- Conecte o aparelho de refrigeração apenas do seguinte modo:
  - Com o cabo de conexão CC a uma fonte de alimentação CC no veículo
  - Ou com o cabo de conexão de corrente alternada a uma fonte de alimentação de corrente alternada
- Nunca retire a ficha da tomada puxando pelo cabo.

- Se o aparelho de refrigeração estiver ligado a uma saída de corrente contínua: Desconecte o aparelho de refrigeração e outros consumidores da bateria antes de ligar um carregador rápido.
- Se o aparelho de refrigeração estiver ligado a uma saída de corrente contínua: Desconecte ou desligue o aparelho de refrigeração se desligar o motor. Caso contrário, a bateria do veículo pode descarregar.
- O aparelho de refrigeração não é adequado para o transporte de materiais cáusticos ou materiais que contenham solventes.
- Não utilize aparelhos elétricos dentro do aparelho de refrigeração, exceto se esses aparelhos forem recomendados pelo fabricante para o efeito.
- Não coloque o aparelho de refrigeração na proximidade de chamas abertas ou de outras fontes de calor (aquecedores, radiação solar direta, fornos a gás, etc.).
- **Risco de sobreaquecimento!**
  Certifique-se sempre de que existe um espaço mínimo de ventilação de 50 mm nos quatro lados do aparelho de refrigeração. Mantenha a área de ventilação livre de quaisquer objetos que possam obstruir o fluxo de ar para os componentes de refrigeração.
  Não coloque o aparelho de refrigeração em compartimentos fechados ou em áreas sem circulação de ar ou com uma circulação de ar muito reduzida.
- Certifique-se de que as aberturas de ventilação não estão tapadas.
- Não verta líquidos nem gelo para dentro do recipiente interior.
- Nunca mergulhe o aparelho de refrigeração em água.
- Proteja o aparelho de refrigeração e os cabos do calor e da humidade.
- O aparelho não pode ser exposto à chuva.

3 Material fornecido

Descrição	Quantidade
Arca refrigeradora	1
Cabo de conexão de corrente alternada	1
Cabo de conexão de corrente contínua	1
Chave do seletor de temperatura	2
Apenas com o módulo complementar DT-24 (opcional): Baterias de chumbo/gel Carregador MCA1235	 2 1

3.1 Versões

Modelo fig. 1, página 3, fig. 2, página 4	Regulação da temperatura	Regulação da temperatura com o módulo complementar DT-23 (opcional)
TL200	+4 °C … –18 °C	+4 °C … +20 °C
TL300	+4 °C … –18 °C	+4 °C … +20 °C
TL450	+4 °C … –18 °C	+4 °C … +20 °C
FO650	+4 °C … –18 °C	+4 °C … +20 °C
FO200NC	+4 °C	+4 °C … +20 °C
FO450NC	+4 °C	+4 °C … +20 °C
FO800NC	+4 °C	+4 °C … +20 °C
FO850NC	+4 °C	+4 °C … +20 °C
FO1000NC	+4 °C	+4 °C … +20 °C

4 Acessórios

Disponível como acessório (não incluído no material fornecido):

Descrição	Quantidade	N.º art.
Registador de dados DT-07N O registador de dados grava a curva de temperatura da arca refrigeradora durante o transporte. Para mais informação, consulte o manual de instruções anexo da Testo	1	9103540007
Impressora térmica DT-08N A impressora térmica para o registador de dados DT-07N. Para mais informação, consulte o manual de instruções anexo da Testo	1	9103540008
Conjunto de rodas DT-25 para TL200, TL450, TL600, FO200NC, FO450NC	1	9103540412

5 Utilização adequada

A arca frigorífica profissional (TL200, TL300, TL450, FO650; também designada "arca refrigeradora") está concebida para refrigerar e ultracongelar alimentos a uma temperatura constante durante o transporte.

A arca refrigeradora (FO200NC, FO450NC, FO800NC, FO850NC, FO1000NC) está concebida para refrigerar alimentos a uma temperatura constante durante o transporte.

A arca refrigeradora destina-se à utilização por profissionais em ambientes não domésticos, mas não para apresentar produtos nem para estar acessível a clientes.

A arca refrigeradora não é adequada para ser montada em edifícios, caravanas ou autocaravanas.

Esta arca refrigeradora não está concebida para ser utilizada como aparelho encastrado.

A arca refrigeradora destina-se exclusivamente à refrigeração e à ultracongelação de alimentos em recipientes fechados (TL200, TL300, TL450, FO650).

A arca refrigeradora destina-se exclusivamente à refrigeração de alimentos em recipientes fechados (FO200NC, FO450NC, FO800NC, FO850NC, FO1000NC).

- A arca refrigeradora não é adequada para armazenar qualquer tipo de fluido corporal, como, por exemplo, sangue ou plasma, nem quaisquer partes do corpo, como, por exemplo, órgãos humanos.
- A arca refrigeradora não é adequada para refrigerar e armazenar alimentos frescos.

Este produto destina-se exclusivamente à aplicação e aos fins pretendidos com base nestas instruções.

Este manual fornece informações necessárias para proceder a uma instalação e/ou a uma operação adequadas do produto. Uma instalação e/ou uma operação ou manutenção incorretas causarão um desempenho insatisfatório e uma possível avaria.

O fabricante não aceita qualquer responsabilidade por danos ou prejuízos no produto resultantes de:

- Montagem ou ligação incorreta, incluindo sobretensões
- Manutenção incorreta ou utilização de peças sobressalentes não originais fornecidas pelo fabricante
- Alterações ao produto sem autorização expressa do fabricante
- Utilização para outras finalidades que não as descritas no presente manual

A Dometic reserva-se o direito de alterar o design e as especificações do produto.

6 Descrição técnica

A arca refrigeradora mantém os produtos refrigerados ou ultracongelados a uma temperatura constante de +4 °C e –18 °C (TL200, TL300, TL450, FO650) ou refrigera-os a +4 °C (FO200NC, FO450NC, FO800NC, FO850NC, FO1000NC). A refrigeração é feita através de um circuito de refrigeração com compressor que não carece de manutenção.

Dependendo do modelo, a arca refrigeradora pode funcionar ligada a uma rede de corrente alternada ou a uma rede de corrente contínua.

A arca refrigeradora dispõe de uma fixação da tampa (exceto os modelos FO800NC, FO1000NC) e de um suporte para uma cinta tensora.

Módulos complementares (opcional)

A instalação dos módulos complementares na arca deve ser realizada na fábrica:

- A função de aquecimento e refrigeração automática **DT-23** destina-se a manter o funcionamento da arca a uma temperatura individual constante (de acordo com os requisitos do cliente). O intervalo possível situa-se entre +4 °C e +20 °C. A área de armazenamento é automaticamente refrigerada ou aquecida à temperatura definida.

OBSERVAÇÃO Aquecimento com DT-23
Se a temperatura exterior for inferior à temperatura definida no aparelho, a função de aquecimento é automaticamente ligada. A função de aquecimento está disponível apenas com a fonte de alimentação de corrente contínua.

- O módulo da bateria de chumbo/gel **DT-24** é uma fonte de alimentação móvel para arcas refrigeradoras, se não estiver disponível uma fonte de alimentação externa. A bateria de chumbo em gel fornece corrente contínua (12 V). Para carregar a bateria de chumbo/gel só pode ser utilizado o carregador MCA1235 fornecido.
- O conjunto de rodas **DT-25** (exceto FO 650, FO 850NC) encontra-se instalado por baixo da arca, no lugar dos pés de apoio.
- A palete de metal **DT-31** para FO850NC, FO1000NC está montada por baixo da arca para permitir que esta seja facilmente transportada com um empilhador (fig. **3**, página 5).
- O módulo de 24 V CC **DT-32** foi concebido para um funcionamento com uma fonte de alimentação de CC (24 V⎓) e de CA.

A arca refrigeradora possui um monitor de bateria que protege a bateria do veículo contra descarregamento profundo:

	Modelo padrão	**Com o módulo complementar DT-24 (opcional)**	**Com o módulo complementar DT-32 (opcional)**
Tensão de ligação	12,3 V	12,1 V	16 V
Tensão de desconexão	11,7 V	11,7 V	32 V

6.1 Conexões e elementos de comando

Posição na fig. 4, página 5	Descrição
1	Conexão de corrente contínua
2	Luz de estado verde (LIGADO/DESLIGADO)
3	Conexão de corrente alternada
4	Interruptor de Ligar/Desligar

Posição na fig. 5, página 6	Descrição
1	Interruptor de chave para seleção de temperatura

7 Instalar e ligar a arca refrigeradora

AVISO! Risco para a saúde!
Fixe as arcas refrigeradoras no veículo de modo que não possam mover-se em nenhuma circunstância (por exemplo, numa travagem repentina, num acidente).
- **Apenas para TL 200, TL 300, TL 450**: Utilize as patilhas de fixação das arcas refrigeradoras para fixar a carga no veículo.
- **Apenas para o conjunto de rodas DT-25**: Utilize os travões de estacionamento das rodas para fixar as arcas refrigeradoras.

AVISO! Perigo de incêndio
- Ao colocar o aparelho, certifique-se de que o cabo de alimentação não fica preso nem é danificado.
- Não coloque tomadas múltiplas ou fontes de alimentação portáteis na parte de trás do aparelho.

1. No local de instalação, respeitar as distâncias de afastamento mínimas (fig. 6, página 6).
2. Coloque a arca refrigeradora num piso estável e plano.

7.1 Funcionamento a corrente alternada

1. Ligue o cabo de conexão da corrente alternada à conexão de corrente alternada (fig. 4 2, página 5).
2. Ligue a arca refrigeradora à rede de corrente alternada.

7.2 Funcionamento a corrente contínua

NOTA! Perigo de danos no aparelho!
Desconecte a arca refrigeradora e outros consumidores da bateria antes de carregar a bateria com um carregador rápido.
As sobretensões podem danificar o sistema eletrónico do aparelho.

Por motivos de segurança, a arca refrigeradora está equipada com uma proteção eletrónica contra a inversão da polaridade. Isto protege a arca de refrigeração contra inversões da polaridade e curtos-circuitos aquando da conexão à bateria.

NOTA! Perigo de danos no aparelho!
Para evitar perdas de tensão e potência, o cabo deve ser o mais curto possível e não deve ser interrompido.
Evite, por isso, interruptores, fichas ou repartidores adicionais.

➤ Determine o corte transversal necessário do cabo de acordo com o comprimento do cabo, do seguinte modo:

12 V

> 3 m	3.5 m – 5 m	5.5 m – 8,5 m	9 m – 13 m	13.5 m – 15 m
Ø 6 mm²	Ø 10 mm²	Ø 16 mm²	Ø 25 mm²	Ø 35 mm²

24 V (com o módulo complementar DT-32)

> 6 m	6.5 m – 10,5 m	11 m – 15 m
Ø 6 mm²	Ø 10 mm²	Ø 16 mm²

NOTA! Perigo de danos no aparelho!
Tenha atenção à polaridade correta.

1. Antes de colocar o frigorífico em funcionamento pela primeira vez, verifique se a tensão de funcionamento e a tensão da bateria correspondem (ver placa de características).

2. Certifique-se de que o cabo no polo positivo da bateria (fig. 7 1, página 7) está protegido com um fusível de 25 A (fig. 7 3, página 7).
3. Ligue o cabo de conexão de corrente contínua à entrada de corrente contínua da arca refrigeradora (fig. 4 1, página 5).
4. Conecte o cabo vermelho (fig. 7 rd, página 7) ao polo positivo da bateria (fig. 7 1, página 7).
5. Conecte o cabo preto (fig. 7 bk, página 7) ao polo negativo da bateria (fig. 7 2, página 7).

Indicações sobre o monitor de bateria

O produto está equipado com um monitor de bateria que protege a bateria do veículo contra uma descarga profunda ao ser ligado ao sistema elétrico de bordo.

Se a arca refrigeradora for operada com a ignição do veículo desligada, o aparelho desliga-se automaticamente logo que a tensão de alimentação desça abaixo de um valor regulado. A arca refrigeradora liga-se novamente assim que a tensão de ligação for alcançada com o carregamento da bateria.

PRECAUÇÃO! Risco para a saúde!
Se a arca refrigeradora se desligar automaticamente, os produtos alimentares armazenados no seu interior não serão refrigerados.

NOTA! Perigo de danos!
Quando a arca refrigeradora é desligada pelo monitor de bateria, a bateria deixará de estar completamente carregada. Evite ligar repetidamente ou utilizar consumidores de energia sem fases de carregamento longas. Garanta que a bateria recarrega.

8 Manusear a arca refrigeradora

PRECAUÇÃO! Risco para a saúde!
Os géneros alimentícios só podem ser guardados nas embalagens originais ou em recipientes adequados.

OBSERVAÇÃO

- A chave no interruptor de chave para seleção de temperatura pode ser retirada em qualquer posição. A arca de refrigeração continua a refrigerar.
- Antes de colocar a sua arca refrigeradora em funcionamento pela primeira vez, deverá limpar o interior e o exterior com um pano húmido por razões de higiene (ver também capítulo "Limpeza e manutenção" na página 121).

8.1 Conservação de produtos alimentares

OBSERVAÇÃO

Com regulação de temperatura de –18 °C: Guarde produtos alimentares na arca refrigeradora apenas se estes já estiverem congelados a –18 °C. A arca refrigeradora não se destina a ultracongelar produtos alimentares.

8.2 Poupar energia

- Escolha um local bem ventilado e protegido da luz solar direta.
- Primeiro, deixe as refeições quentes arrefecer antes de as ultracongelar na arca refrigeradora.
- Não abra a arca refrigeradora mais vezes do que o necessário.
- Não deixe a arca refrigeradora aberta durante mais tempo do que o necessário!
- Se a arca refrigeradora estiver equipada com um cesto: Para um consumo de energia otimizado, posicione o cesto na sua posição original de entrega.
- Descongele a arca refrigeradora assim que se formar uma camada de gelo.
- Verifique regularmente se a vedação da tampa ainda está corretamente encaixada.

8.3 Selecionar a temperatura (apenas TL200, TL300, TL450, FO650 ou com módulo adicional DT-23)

Para evitar desperdício alimentar, observe o seguinte:

- Mantenha as oscilações de temperatura o mais reduzidas possível. Abra a arca refrigeradora apenas as vezes que forem necessárias e apenas durante o tempo estritamente necessário. Armazene os alimentos de modo a que o ar continue a circular bem.

- Se for possível ajustar a temperatura: Ajuste a temperatura à quantidade e ao tipo de alimentos.
- Os alimentos podem absorver ou libertar facilmente cheiro ou sabor. Armazene os alimentos sempre bem cobertos ou em recipientes/garrafas fechadas.

1. Rode o interruptor de chave para a posição pretendida (fig. **5**, página 6).
2. Retire a chave e guarde-a em local seguro.

8.4 Ligar a arca refrigeradora

NOTA! Perigo de danos!
- Certifique-se de que a arca refrigeradora apenas contém produtos alimentares que possam ser armazenados à temperatura selecionada.
- Certifique-se de que a sua arca refrigeradora é bem ventilada para que todo o calor produzido possa ser dissipado. Caso contrário, não é possível garantir um funcionamento correto. As aberturas de ventilação não podem ser tapadas.

1. Coloque o interruptor de Ligar/Desligar (fig. **4** 3, página 5) na posição "I".
2. Insira a chave no interruptor de chave.
3. Rode o interruptor de chave para a temperatura pretendida.

✓ O compressor liga e a arca refrigeradora começa a arrefecer.

8.5 Utilizar a bateria de chumbo/gel (DT-24)

AVISO!
- Para carregar a bateria de chumbo em gel, utilize exclusivamente o carregador fornecido.
- Guarde e utilize o carregador apenas no interior e em ambientes secos.
- A tomada à qual o carregador está conectado tem de estar perto e facilmente acessível.

PRECAUÇÃO!
Não opere o aparelho
- Em ambientes salíferos, húmidos ou molhados
- Nas proximidades de vapores corrosivos
- Nas proximidades de materiais inflamáveis
- Em atmosferas potencialmente explosivas

Carregar as baterias de chumbo/gel

AVISO!
As baterias demasiado carregadas podem deflagrar. Utilize apenas o carregador fornecido. Leia e cumpra ainda o manual de montagem e operação do carregador.

OBSERVAÇÃO
Carregue as baterias de chumbo/gel completamente no mínimo uma vez a cada 2 meses. Uma sobrecarga excessiva ou o armazenamento demasiado longo sem utilização pode originar danos permanentes nas baterias de chumbo/gel.

1. Ligue a arca refrigeradora à fonte de alimentação externa.

✓ As baterias de chumbo/gel são carregadas automaticamente através do carregador.

2. Substitua as baterias de chumbo/gel após aprox. 600 ciclos de carregamento (ver capítulo "Substituir as baterias de chumbo/gel" na página 119).

Substituir as baterias de chumbo/gel

1. Solte os quatro parafusos da tampa do compartimento das baterias (fig. 8, página 7).
2. Retire a tampa do compartimento de baterias e coloque-a de lado.
3. Solte os bornes dos polos das duas baterias de chumbo/gel (fig. 9 A, página 8).
4. Retire simultaneamente os bornes dos polos negativos das duas baterias de chumbo/gel para evitar curtos-circuitos (fig. 9 B, página 8).
5. Retire simultaneamente os bornes dos polos positivos das duas baterias de chumbo/gel para evitar curtos-circuitos (fig. 9 C, página 8).
6. Solte os quatro parafusos e porcas de fixação da bateria junto de cada uma das baterias de chumbo/gel. Dois dos quatro parafusos e porcas encontram-se em lados opostos (fig. 10 A e fig. 10 B, página 8).
7. Solte e retire as baterias de chumbo/gel do suporte (fig. 10 C, página 8).
8. Coloque as baterias de chumbo/gel novas no suporte (fig. 11 A, página 9).
9. Fixe as baterias de chumbo/gel novas com os quatro parafusos e as quatro porcas no suporte da bateria (fig. 11 B e fig. 11 C, página 9).
10. Retire as capas dos polos das baterias de chumbo/gel novas (fig. 11 D, página 9).

11. Ligue um borne de polo ao polo positivo da bateria de chumbo/gel nova (fig. 12 A, página 9).
12. Ligue um borne de polo ao polo negativo da bateria de chumbo/gel nova (fig. 12 B, página 9).
13. Aperte bem os bornes dos polos das duas baterias de chumbo/gel (fig. 12 C, página 9).
14. Coloque a tampa do compartimento de baterias no suporte (fig. 13, página 10).
15. Aparafuse bem a tampa do compartimento de baterias com os quatro parafusos (fig. 13, página 10).

8.6 Utilizar a fixação da tampa (fig. 14, página 10)

Exceto para FO800NC, FO1000NC

1. Feche as portas deslizantes completamente até ao batente.
2. Insira o manípulo na abertura até encaixar de forma audível, para bloquear as portas deslizantes.
3. Puxe o manípulo para cima para desbloquear as portas deslizantes.

8.7 Remover a condensação (fig. 15, página 11)

Durante o funcionamento, as arcas refrigeradoras produzem condensado que é descarregado para o exterior.

➤ Certifique-se de que o condensado escoa facilmente.

TL200, TL300, TL450, FO200NC, FO450NC

A arca refrigeradora possui um encaixe de drenagem na parte de trás ao qual pode ligar uma mangueira de escoamento.

FO600, FO800NC, FO850NC, FO1000NC

Na parte de trás, a arca refrigeradora possui um reservatório de recolha para drenar a água de condensação.

OBSERVAÇÃO
Certifique-se de que o reservatório de recolha é esvaziado regularmente. Um reservatório de recolha demasiado cheio pode prejudicar o funcionamento das arcas refrigeradoras.

8.8 Descongelar a arca refrigeradora

1. Quando a camada de gelo atingir uma espessura de 2 mm, retire-a com uma espátula de plástico.
2. Coloque a arca refrigeradora num ambiente com uma temperatura de aproximadamente 20 °C.
3. Elimine o condensado.

9 Limpeza e manutenção

NOTA! Perigo de danos!
- Não utilize detergentes abrasivos, objetos duros ou aparelhos de limpeza de alta pressão.

➤ Limpe periodicamente o interior e o exterior da arca refrigeradora com um pano húmido.

➤ Ocasionalmente, retire as bases do suporte e limpe-as com um pano húmido.

➤ Certifique-se de que as aberturas de ventilação da arca refrigeradora estão livres de pó e sujidade para que, durante o funcionamento, o ar quente possa ser extraído e a arca não seja danificada.

10 Garantia

É válido o prazo de garantia legal. Se o produto estiver com defeito, por favor, dirija-se à representação do fabricante no seu país (ver dometic.com/dealer) ou ao seu revendedor.

Para fins de reparação ou de garantia, terá de enviar os seguintes documentos em conjunto:

- uma cópia da factura com a data de aquisição,
- um motivo de reclamação ou uma descrição da falha.

11 Eliminação

AVISO! Perigo para crianças!
Antes da eliminação do seu frigorífico usado:
- Retire as portas.
- Deixe ficar as prateleiras no frigorífico para que as crianças não consigam entrar no mesmo.

➤ Sempre que possível, coloque o material de embalagem no respectivo contentor de reciclagem.

Para colocar o aparelho definitivamente fora de funcionamento, por favor, informe-se junto do centro de reciclagem mais próximo ou revendedor sobre as disposições de eliminação aplicáveis.

Proteja o meio ambiente!
As baterias e pilhas não devem ser eliminadas em conjunto com o lixo doméstico.
Entregue as baterias e pilhas danificadas ou gastas no ponto de compra ou num pilhão.

12 Resolução de falhas

Falha	Possível causa	Sugestão de solução
A arca refrigeradora não funciona.	A arca refrigeradora não está corretamente ligada.	Verifique a alimentação de tensão.
A arca refrigeradora não ultracongela devidamente (apenas TL 200, TL 300, TL 450, FO 650).	O interruptor de chave para seleção da temperatura não foi colocado na posição pretendida.	Rode o interruptor de temperatura para a temperatura pretendida.
	Os produtos colocados dentro da arca refrigeradora estão demasiado quentes.	Colocar na arca refrigeradora apenas produtos pré-refrigerados a uma temperatura de –18 °C.
	As aberturas de ventilação apresentam pó ou sujidade.	Remova o pó ou a sujidade das aberturas de ventilação e de saída de ar.
	A ventilação em torno da arca refrigeradora não é suficiente.	Garanta uma circulação de ar suficiente em torno das aberturas de ventilação.
	A temperatura ajustada é de +4 °C.	Ajuste a temperatura para –18 °C.
A arca refrigeradora não refrigera o suficiente.	Os produtos colocados dentro da arca refrigeradora estão demasiado quentes.	Coloque apenas produtos pré-refrigerados na arca refrigeradora.
	As aberturas de ventilação apresentam pó ou sujidade.	Remova o pó ou a sujidade das aberturas de ventilação e de saída de ar.
	A ventilação em torno da arca refrigeradora não é suficiente.	Garanta uma circulação de ar suficiente em torno das aberturas de ventilação.

13 Dados técnicos

Contém gases fluorados com efeito de estufa

Equipamento hermeticamente fechado

Para consultar a Declaração de Conformidade UE atual para o seu aparelho, aceda à página do produto em questão em dometic.com ou entre diretamente em contacto com o fabricante (ver verso).

	TL 200	**TL 300**
Temperatura selecionável:	+4 °C … –18 °C (+20 °C, opcional com DT-23)	
Classe de climatização	ST	
Tensão de conexão:	12 V⎓ 230 V~	
Consumo de corrente: Opcional com DT-32:	300 W (230 V~) 25 A (12 V⎓) 500 W (230 V~) 40 A (24 V⎓)	
Agente de refrigeração:	R404a	
Quantidade de agente de refrigeração:	150 g	160 g
Equivalente a CO_2:	0,588 t	0,628 t
Potencial de aquecimento global (PAG):	3922	
Volume líquido:	209 l	304 l
Peso:	110 kg	130 kg
Dimensões:	fig. 1 , página 3	

	TL450	**FO650**
Temperatura selecionável:	+4 °C … –18 °C (+20 °C, opcional com DT-23)	
Classe de climatização:	ST	
Tensão de conexão:	12 V⎓ 230 V~	
Consumo de corrente: Opcional com DT-32:	300 W (230 V~) 25 A (12 V⎓) 500 W (230 V~) 40 A (24 V⎓)	
Agente de refrigeração:	R404a	
Quantidade de agente de refrigeração:	245 g	210 g
Equivalente a CO_2:	0,961 t	0,902 t
Potencial de aquecimento global (PAG):	3922	
Volume líquido:	435 l	582 l
Peso:	150 kg	114 kg
Dimensões:	fig. **1**, página 3	fig. **2**, página 4

	FO 200NC	**FO 450NC**
Temperatura selecionável:	+4 °C (+20 °C, opcional com DT-23)	
Classe de climatização:	ST	
Tensão de conexão:	12 V⎓ 230 V~	
Consumo de corrente: Opcional com DT-32:	108 W (230 V~) 15 A (12 V⎓) 500 W (230 V~) 40 A (24 V⎓)	
Agente de refrigeração:	R134a	
Quantidade de agente de refrigeração:	150 g	195 g
Equivalente a CO_2:	0,215 t	0,279 t
Potencial de aquecimento global (PAG):	1430	
Volume líquido:	209 l	435 l
Peso:	110 kg	150 kg
Dimensões:	fig. **1**, página 3	

	FO 800NC	**FO 850NC**	**FO 1000NC**
Temperatura selecionável:	+4 °C (+20 °C, opcional com DT-23)		
Classe de climatização:	ST		
Tensão de conexão:	12 V⎓ 230 V~		
Consumo de corrente: Opcional com DT-32:	300 W (230 V~) 25 A (12 V⎓) 500 W (230 V~) 40 A (24 V⎓)		
Agente de refrigeração:	R134a		
Quantidade de agente de refrigeração:	175 g		
Equivalente a CO_2:	0,608 t	0,25 t	0,25 t
Potencial de aquecimento global (PAG):	1430		
Volume líquido:	825 l	761 l	963 l
Peso:	121 kg	113 kg	123 kg
Dimensões:	fig. **2**, página 4		

Bateria de chumbo/gel (opcional)

	DT-24
N.º art.:	9103540411
Tensão de saída:	12 V⎓
Volume:	duas vezes 55 Ah
Tensão em repouso:	13,1 V
Tensão do carregador (tensão constante):	13,8 V a 15 V (com máximo de 10 A, 6–12 h)
Tensão para conservação de carga/carregamento permanente:	13,2 V a 13,8 V
Tensão de carregamento rápido (tensão constante):	Máximo 15,6 V
Tempo de carregamento (até aprox. 90 %):	35 min aos 100 A 75 min aos 50 A 140 min aos 25 A
Número de ciclos de carregamento:	> 600
Fusível:	30 A
Temperatura ambiente:	Carregamento: 0 °C a +45 °C Descarregar: –20 °C a +60 °C
Dimensões (C x L x A) (altura com o terminal):	254 x 175 x 200 mm
Peso:	19,5 kg

14 Declaração UE de conformidade

Nos termos da:	Diretiva CEM 2014/30/UE Diretiva RoHS 2011/65/UE Diretiva Máquinas 2006/42/CE
Marca:	Dometic
Área de produtos:	Refrigeração
Grupo de produtos:	Refrigeração profissional
Família de modelos:	Coolcontainers, séries FO,TL,TCX,CFX, CDF
Modelos:	TCX14, TCX21, TCX35 CDF11, CDF18, CFX35W, CFX40W, CFX50W, CFX65W, CFX100W TL200, TL300, TL450, FO200NC, FO450NC, FO650, FO800NC, FO850NC, FO1000NC

Nome do fabricante: Dometic Germany GmbH
Morada: Hollefeldtstr. 63
Cidade: Emsdetten País: Alemanha Código Postal: 48282
Tel.: +492572-8790 Fax: +4925728793000

Pessoa autorizada a compilar a ficha técnica:
Nome: Jörg Peter
Morada: In der Steinwiese 16, 57074 Siegen, Germany

Foram aplicadas as seguintes normas harmonizadas e especificações técnicas (designações), as quais cumprem as boas práticas de engenharia no que diz respeito à segurança e se encontram em vigor no EEE:

EN50498:2010
EN50581:2012
EN61000-3-2:2014
EN61000-3-3:2013
EN55014-1:2006/A1,A2
EN55014-2:1997/A1,A2
EN60335-1:2012/AC, A11, A13
EN60335-2-89:2010/A1, A2
EN62233:2008

Si prega di leggere attentamente e di seguire tutte le istruzioni, le linee guida e le avvertenze incluse in questo manuale del prodotto, al fine di garantire che il prodotto venga sempre installato, utilizzato e mantenuto nel modo corretto. Queste istruzioni DEVONO essere conservate insieme al prodotto.

Utilizzando il prodotto, l'utente conferma di aver letto attentamente tutte le istruzioni, le linee guida e le avvertenze e di aver compreso e accettato di rispettare i termini e le condizioni qui espressamente indicati. L'utente accetta di utilizzare questo prodotto solo per lo scopo e l'applicazione previsti e in conformità con le istruzioni, le linee guida e le avvertenze indicate nel presente manuale del prodotto, nonché in conformità con tutte le leggi e i regolamenti applicabili. La mancata lettura e osservanza delle istruzioni e delle avvertenze qui espressamente indicate può causare lesioni personali e a terzi, danni al prodotto o ad altre proprietà nelle vicinanze. Il presente manuale del prodotto, comprese le istruzioni, le linee guida e le avvertenze e la relativa documentazione possono essere soggetti a modifiche e aggiornamenti. Per informazioni aggiornate sul prodotto, si prega di visitare il sito dometic.com.

Indice

1 Spiegazione dei simboli 130
2 Istruzioni per la sicurezza 131
3 Dotazione 133
4 Accessori 134
5 Conformità d'uso 135
6 Descrizione delle caratteristiche tecniche 136
7 Installazione e allacciamento del contenitore refrigerato 138
8 Impiego del contenitore refrigerato 140
9 Pulizia e cura 144
10 Garanzia 145
11 Smaltimento 145
12 Eliminazione dei guasti 146
13 Specifiche tecniche. 147
14 Dichiarazione di conformità UE 152

1 Spiegazione dei simboli

AVVERTENZA!
Indicazione di sicurezza che segnala una situazione di pericolo che se non evitata può provocare morte o gravi lesioni.

ATTENZIONE!
Indicazione di sicurezza che segnala una situazione di pericolo che se non evitata può provocare lesioni lievi o di gravità media.

AVVISO!
Indicazione di una situazione che se non evitata può provocare danni materiali.

NOTA
Informazioni integranti relative all'impiego del prodotto.

2 Istruzioni per la sicurezza

AVVERTENZA! La mancata osservanza di queste avvertenze potrebbe causare la morte o lesioni gravi.

Pericolo di scosse elettriche

- Non mettere in funzione il frigorifero se presenta danni visibili.
- Se il cavo di alimentazione di questo frigorifero è danneggiato, deve essere sostituito per evitare pericoli per la sicurezza.
- Questo frigorifero può essere riparato solo da personale qualificato. Riparazioni eseguite non correttamente possono comportare rischi considerevoli.

Pericolo di incendio

- Durante il posizionamento dell'apparecchio, assicurarsi che il cavo di alimentazione non venga bloccato o danneggiato.
- Non collocare prese multiple portatili o alimentatori portatili sul retro dell'apparecchio.

Pericolo per la salute

- Questo frigorifero può essere utilizzato e installato solo da personale qualificato.
- Questo apparecchio può essere utilizzato da bambini di età superiore a 8 anni, da persone con ridotte capacità fisiche, sensoriali o mentali o da persone inesperte o prive di conoscenze specifiche solo se sorvegliate o preventivamente istruite sull'impiego dell'apparecchio in sicurezza e se informate dei pericoli legati al prodotto stesso.
- I bambini non devono giocare con l'apparecchio.
- La pulizia e la manutenzione non devono essere eseguite da bambini senza la presenza di un adulto.

Pericolo di esplosione

- Non conservare nel frigorifero sostanze esplosive come ad es. bombolette spray con gas propellente infiammabile.

ATTENZIONE! La mancata osservanza di queste precauzioni potrebbe causare lesioni lievi o moderate.

Pericolo di scosse elettriche

- Prima della messa in funzione del frigorifero, assicurarsi che la rete di alimentazione e la spina siano asciutte.
- Scollegare il frigorifero dall'alimentazione elettrica
  - prima di effettuare la pulizia e la cura
  - e dopo ogni utilizzo

Pericolo per la salute

- Controllare che la capacità di raffreddamento dell'apparecchio sia conforme ai requisiti dei generi alimentari o dei medicinali che si desidera raffreddare.
- I prodotti alimentari possono essere conservati solo nelle confezioni originali o in contenitori adeguati.
- L'apertura prolungata del frigorifero può causare un significativo aumento della temperatura nei vani dell'apparecchio.
- Pulire regolarmente le superfici che vengono a contatto con gli alimenti e i sistemi di scarico accessibili.
- Se l'apparecchio viene lasciato vuoto per lunghi periodi:
  - Spegnere l'apparecchio.
  - Sbrinare l'apparecchio.
  - Pulire e asciugare l'apparecchio.
  - Lasciare il coperchio aperto per evitare lo sviluppo di muffe all'interno dell'apparecchio.

AVVISO! Rischio di danni

- Confrontare i dati della tensione riportati sulla targhetta con quelli delle prese e degli attacchi disponibili.
- Collegare il frigorifero solo nel modo seguente:
  - con il cavo di collegamento della corrente continua a una rete di corrente continua nel veicolo.
  - oppure collegando il cavo di collegamento CA alla rete di alimentazione in corrente alternata.
- Non estrarre mai la spina dalla presa tirando il cavo.
- Se il frigorifero portatile è collegato a un presa di corrente continua: staccare il frigorifero e le altre utenze elettriche dalla batteria prima di collegare il caricabatterie rapido.

- Se il frigorifero portatile è collegato a un presa di corrente continua: staccare il frigorifero o spegnerlo quando il motore viene spento. Altrimenti la batteria si può scaricare.
- Il frigorifero non è adatto per il trasporto di materiale caustico o materiali contenenti solventi.
- Non utilizzare apparecchi elettrici all'interno del frigorifero, a eccezione di quelli appositamente consigliati dallo stesso produttore.
- Non posizionare il frigorifero in prossimità di fiamme libere o di altre fonti di calore (radiatori, diretta esposizione ai raggi solari, forni a gas ecc.).
- **Rischio di surriscaldamento!**
  Assicurarsi che ci sia sempre una ventilazione minima di 50 mm su tutti i quattro lati del frigorifero. Mantenere l'area di ventilazione priva di oggetti che potrebbero limitare il flusso d'aria verso i componenti di raffreddamento.
  Non collocare il frigorifero in scomparti chiusi o aree con flusso d'aria assente o minimo.
- Fare attenzione che le aperture di aerazione non vengano coperte.
- Non versare nessun tipo di liquido o ghiaccio nel contenitore interno.
- Non immergere mai il frigorifero in acqua.
- Proteggere il frigorifero portatile e il cavo dal caldo e dall'umidità.
- Non esporre l'apparecchio alla pioggia.

3 Dotazione

Descrizione	Quantità
Contenitore refrigerato	1
Cavo di collegamento della corrente alternata	1
Cavo di collegamento della corrente continua	1
Chiave per la selezione della temperatura	2
Solo con il modulo aggiuntivo DT-24 (opzionale): Batteria al piombo gel Alimentatore MCA1235	 2 1

3.1 Modelli

Modello fig. 1, pagina 3, fig. 2, pagina 4	Impostazione della temperatura	Impostazione della temperatura con il modulo aggiuntivo DT-23 (opzionale)
TL200	+4 °C, –18 °C	+4 °C, +20 °C
TL300	+4 °C, –18 °C	+4 °C, +20 °C
TL450	+4 °C, –18 °C	+4 °C, +20 °C
FO650	+4 °C, –18 °C	+4 °C, +20 °C
FO200NC	+4 °C	+4 °C, +20 °C
FO450NC	+4 °C	+4 °C, +20 °C
FO800NC	+4 °C	+4 °C, +20 °C
FO850NC	+4 °C	+4 °C, +20 °C
FO1000NC	+4 °C	+4 °C, +20 °C

4 Accessori

Disponibili come accessori (non in dotazione):

Descrizione	Quantità	N. art.
Registratore di dati DT-07N Il registratore di dati registra l'andamento della temperatura nel contenitore refrigerato durante il trasporto. Per ulteriori informazioni consultare il manuale di istruzioni allegato di Testo.	1	9103540007
Stampante termica DT-08N La stampante termica per registratore di dati DT-07N. Per ulteriori informazioni consultare il manuale di istruzioni allegato di Testo.	1	9103540008
Set di ruote DT-25 per TL200, TL450, TL600, FO200NC, FO450NC	1	9103540412

5 Conformità d'uso

Il congelatore professionale a pozzetto (TL200, TL300, TL450, FO650; detto anche contenitore refrigerato) è progettato per la refrigerazione e il congelamento di alimenti a temperatura costante durante il trasporto.

Il contenitore refrigerato (FO200NC, FO450NC, FO800NC, FO850NC, FO1000NC) è progettato per la refrigerazione delle merci a temperatura costante durante il trasporto.

Il contenitore refrigerato è destinato all'utilizzo da parte di professionisti in ambienti non domestici, non all'esposizione o all'accesso da parte dei clienti.

Il contenitore refrigerato non è adatto per l'installazione in edifici chiusi, camper o caravan.

Questo contenitore refrigerato non è destinato a essere utilizzato come apparecchiatura da incasso.

Il contenitore refrigerato è progettato esclusivamente per il raffreddamento e il congelamento di prodotti in contenitori chiusi (TL200, TL300, TL450, FO650).

Il contenitore refrigerato è progettato esclusivamente per il raffreddamento di prodotti in contenitori chiusi (FO200NC, FO450NC, FO800NC, FO850NC, FO1000NC).

- Il contenitore refrigerato non è adatto per la conservazione di qualsiasi tipo di fluidi corporei quali sangue o plasma o di altre parti del corpo come gli organi umani.
- Il contenitore refrigerato non è adatto al raffreddamento e alla conservazione di cibi freschi.

Questo prodotto è adatto solo per l'uso e l'applicazione previsti in conformità con le presenti istruzioni.

Questo manuale fornisce le informazioni necessarie per la corretta installazione e/o il funzionamento del prodotto. Una cattiva installazione e/o un funzionamento o una manutenzione impropria comporteranno prestazioni insoddisfacenti e un possibile guasto.

Il produttore non si assume alcuna responsabilità per eventuali lesioni o danni al prodotto che derivino da:

- montaggio o collegamento non corretti, compresa la sovratensione
- manutenzione o uso non corretti di ricambi diversi da quelli originali forniti dal produttore
- modifiche al prodotto senza esplicita autorizzazione del produttore

- impiego per fini diversi rispetto a quelli descritti nel presente manuale

Dometic si riserva il diritto di modificare l'aspetto e le specifiche del prodotto.

6 Descrizione delle caratteristiche tecniche

Il contenitore refrigerato può raffreddare e mantenere congelati prodotti a una temperatura costante di +4 °C e –18 °C (TL200, TL300, TL450, FO650) o raffreddarli a +4 °C (FO200NC, FO450NC, FO800NC, FO850NC, FO1000NC). Il raffreddamento avviene mediante un circuito di raffreddamento che non richiede manutenzione e con compressore.

A seconda del modello, il contenitore refrigerato può essere alimentato con una rete a corrente alternata o a corrente continua.

Il contenitore refrigerato è dotato di una sicura del coperchio (eccetto per FO800NC, FO1000NC) e di un supporto su cui poter applicare una cinghia di fissaggio.

Moduli aggiuntivi (opzionali)

I moduli aggiuntivi devono essere montati sul container in fabbrica:

- La funzione di riscaldamento e raffreddamento automatico **DT-23** è progettata per far funzionare il container a una temperatura costante e individuale (secondo le esigenze del cliente). L'intervallo ammissibile è compreso fra +4 °C e +20 °C. Il deposito viene automaticamente raffreddato o riscaldato alla temperatura impostata.

NOTA Riscaldamento con DT-23
Se la temperatura esterna è inferiore a quella impostata sull'apparecchio, la funzione di riscaldamento è automaticamente attivata. La funzione di riscaldamento è disponibile solo con alimentazione in corrente continua.

- Il modulo batteria al piombo gel **DT-24** è un alimentatore mobile per contenitori refrigerati utilizzabile quando non è disponibile una fonte di alimentazione esterna. La batteria al piombo gel mette a disposizione corrente continua (12 V). Per ricaricare la batteria al piombo gel, utilizzare solo il caricabatterie MCA1235 fornito in dotazione.
- Il set di ruote **DT-25** (non per FO 650, FO 850NC) è installato sotto il contenitore al posto dei supporti.

- Il pallet in metallo **DT-31** per FO 850NC, FO 1000NC è montato sotto il container per consentire un più facile trasporto con un carrello elevatore (fig. 3, pagina 5).
- Il modulo a 24 V CC **DT-32** è concepito per il funzionamento con corrente continua (24 V⎓) e con corrente alternata.

Il contenitore refrigerato dispone di un dispositivo di controllo automatico della batteria che protegge la batteria del veicolo da uno scaricamento eccessivo:

	Modello standard	**Con modulo aggiuntivo DT-24 (opzionale)**	**Con modulo aggiuntivo DT-32 (opzionale)**
Tensione di accensione	12,3 V	12,1 V	16 V
Tensione di interruzione	11,7 V	11,7 V	32 V

6.1 Collegamenti ed elementi di comando

Posizione nella fig. 4, pagina 5	**Descrizione**
1	Collegamento per corrente continua
2	Luce di stato verde (ON/OFF)
3	Collegamento per corrente alternata
4	Interruttore On/Off

Posizione nella fig. 5, pagina 6	**Descrizione**
1	Interruttore a chiave per la selezione della temperatura

7 Installazione e allacciamento del contenitore refrigerato

AVVERTENZA! Pericolo per la salute!
Fissare i contenitori refrigerati nel veicolo in modo che non possano muoversi in nessun caso (ad es. frenata improvvisa, incidente).
- **Solo per TL200, TL300, TL450**: utilizzare le linguette di fissaggio sui contenitori refrigerati per fissare il carico nel veicolo.
- **Solo per il set di ruote DT-25**: utilizzare i freni di stazionamento sulle ruote per fissare i contenitori refrigerati.

AVVERTENZA! Pericolo di incendio
- Durante il posizionamento dell'apparecchio, assicurarsi che il cavo di alimentazione non venga bloccato o danneggiato.
- Non collocare prese multiple portatili o alimentatori portatili sul retro dell'apparecchio.

1. Osservare le distanze minime per il luogo di installazione (fig. **6**, pagina 6).
2. Posizionare il contenitore refrigerato su una superficie stabile e in piano.

7.1 Funzionamento con corrente alternata

1. Inserire il cavo di collegamento per corrente alternata nel rispettivo collegamento (fig. **4** 2, pagina 5).
2. Collegare il contenitore refrigerato alla rete di alimentazione a corrente alternata.

7.2 Funzionamento con corrente continua

AVVISO! Pericolo di danni all'apparecchio!
Prima di caricare la batteria con un caricabatterie rapido, staccare il contenitore refrigerato e le altre utenze dalla batteria.
Le sovratensioni possono danneggiare il sistema elettronico dell'apparecchio.

Per motivi di sicurezza, il contenitore refrigerato è dotato di una protezione elettronica che lo protegge contro l'inversione di polarità durante il collegamento della batteria e in caso di un eventuale cortocircuito.

AVVISO! Pericolo di danni all'apparecchio!
Per evitare perdite di tensione e di potenza, il cavo dovrebbe essere il più corto possibile e non essere interrotto.
Evitare interruttori, spine e scatole di derivazione supplementari.

➤ Determinare la sezione del cavo necessaria in funzione della sua lunghezza secondo quanto specificato di seguito:

12 V

> 3 m	3,5 m – 5 m	5,5 m – 8,5 m	9 m – 13 m	13,5 m – 15 m
Ø 6 mm²	Ø 10 mm²	Ø 16 mm²	Ø 25 mm²	Ø 35 mm²

24 V (con modulo aggiuntivo DT-32)

> 6 m	6,5 m – 10,5 m	11 m – 15 m
Ø 6 mm²	Ø 10 mm²	Ø 16 mm²

AVVISO! Pericolo di danni all'apparecchio!
Rispettare la giusta polarità.

1. Prima della prima messa in funzione dell'apparecchio, controllare se la tensione di esercizio e quella della batteria corrispondono (vedi targhetta).
2. Assicurarsi che il cavo sul polo positivo della batteria (fig. 7 1, pagina 7) sia protetto con un fusibile da 25 A (fig. 7 3, pagina 7).
3. Inserire il cavo di collegamento della corrente continua nella presa a corrente continua del contenitore refrigerato (fig. 4 1, pagina 5).
4. Collegare il cavo rosso (fig. 7 rd, pagina 7) al polo positivo della batteria (fig. 7 1, pagina 7).
5. Collegare il cavo nero (fig. 7 bk, pagina 7) al polo negativo della batteria (fig. 7 2, pagina 7).

Note sul dispositivo di controllo automatico della batteria

L'apparecchio dispone di un dispositivo di controllo automatico della batteria che protegge la batteria del veicolo da uno scaricamento eccessivo durante il collegamento alla rete di bordo.

Se il contenitore refrigerato viene azionato a motore spento all'interno del veicolo, esso si spegne automaticamente non appena la tensione di alimentazione scende al di sotto di un valore impostato. Il contenitore refrigerato si riaccende non appena viene raggiunta la tensione di accensione ottenuta caricando la batteria.

ATTENZIONE! Pericolo per la salute!
Se il contenitore refrigerato si spegne automaticamente, gli alimenti al suo interno non vengono raffreddati.

AVVISO! Pericolo di danni!
Quando il contenitore refrigerato viene spento dal dispositivo di controllo automatico della batteria, la batteria non viene più caricata completamente. Evitare riavvii ripetuti o di utilizzare utenze senza lunghe fasi di carica. Fare in modo che la batteria venga ricaricata.

8 Impiego del contenitore refrigerato

ATTENZIONE! Pericolo per la salute!
I generi alimentari possono essere conservati solo nelle confezioni originali o in contenitori adatti.

NOTA
- La chiave nell'interruttore a chiave per la selezione della temperatura può essere estratta in qualsiasi posizione. Il frigo container continua il raffreddamento.
- Per motivi igienici, prima della prima messa in funzione del contenitore refrigerato pulirne l'interno e l'esterno con un panno umido (vedi anche capitolo "Pulizia e cura" a pagina 144).

8.1 Conservazione dei generi alimentari

NOTA
Con regolazione della temperatura a –18 °C: Inserire nel contenitore refrigerato solo generi alimentari già congelati a –18 °C. Il contenitore refrigerato non è adatto per il congelamento.

8.2 Risparmio energetico

- Scegliere un luogo ben ventilato e riparato dall'esposizione alla luce diretta del sole.
- Lasciare raffreddare i cibi caldi prima di metterli nel contenitore refrigerato per congelarli.
- Non aprire il contenitore refrigerato più spesso del necessario.
- Non lasciare il contenitore refrigerato aperto più del tempo necessario.

- Se il contenitore refrigerato ha un cestino: per un consumo energetico ottimale, posizionare il cestino in base alla sua posizione al momento della consegna.
- Sbrinare il contenitore refrigerato se si forma uno strato di ghiaccio.
- Controllare regolarmente che la guarnizione del coperchio aderisca bene.

8.3 Selezione della temperatura (solo TL200, TL300, TL450, FO650 o con il modulo aggiuntivo DT-23)

Per evitare spreco di cibo, considerare quanto segue:

- Ridurre al minimo le variazioni di temperatura. Aprire il contenitore refrigerato solo se necessario e per il tempo necessario. Conservare gli alimenti in modo che l'aria possa continuare a circolare bene.
- Se la temperatura può essere regolata: Regolare la temperatura in base alla quantità e al tipo di alimenti.
- Gli alimenti possono facilmente assorbire o rilasciare odori o sapori. Conservare sempre gli alimenti coperti o chiusi in contenitori/bottiglie.

1. Ruotare l'interruttore a chiave nella posizione desiderata (fig. **5**, pagina 6).
2. Estrarre la chiave e conservarla in un posto sicuro.

8.4 Accensione del contenitore refrigerato

AVVISO! Pericolo di danni!

- Assicurarsi che nel contenitore refrigerato si trovino solo generi alimentari che possono essere conservati alla temperatura selezionata.
- Assicurarsi che il contenitore refrigerato sia ben ventilato e che tutto il calore creato possa essere dissipato. Altrimenti non può essere assicurato un funzionamento corretto. Non coprire le aperture di ventilazione.

1. Posizionare l'interruttore On/Off (fig. **4** 3, pagina 5) sulla posizione "I".
2. Inserire la chiave nel relativo interruttore.
3. Ruotare la chiave e portarla sulla temperatura desiderata.

✓ Il compressore si accende e il contenitore refrigerato comincia a raffreddare.

8.5 Funzionamento della batteria al piombo gel (DT-24)

AVVERTENZA!
- Per ricaricare le batterie al piombo gel, utilizzare esclusivamente il caricabatterie in dotazione.
- Conservare e utilizzare il caricabatterie solo in ambienti interni e asciutti.
- La presa a cui è collegato il caricabatterie deve trovarsi in prossimità ed essere facilmente accessibile.

ATTENZIONE!
Non azionare l'apparecchio
- in ambienti salini, umidi o bagnati
- in prossimità di vapori aggressivi
- in prossimità di materiali infiammabili
- in zone a rischio di esplosione

Caricamento delle batterie al piombo gel

AVVERTENZA!
Batterie eccessivamente caricate possono incendiarsi. Utilizzare solo il caricabatterie fornito in dotazione. Leggere e osservare le istruzioni di montaggio e d'uso del caricabatterie.

NOTA
Ricaricare completamente le batterie al piombo gel almeno ogni due mesi. Una carica eccessiva o un immagazzinaggio troppo prolungato delle batterie senza utilizzarle possono causare danni permanenti alle batterie al piombo gel.

1. Collegare il contenitore refrigerato a un'alimentazione elettrica esterna.

✓ Le batterie al piombo gel vengono caricate automaticamente tramite il caricabatterie.

2. Sostituire le batterie al piombo gel dopo circa 600 cicli di carica (vedi capitolo "Sostituzione delle batterie al piombo gel" a pagina 142).

Sostituzione delle batterie al piombo gel

1. Rimuovere le quattro viti del vano batteria (fig. **8**, pagina 7).
2. Rimuovere il coperchio del vano batteria e metterla da parte.
3. Allentare i morsetti delle due batterie al piombo gel (fig. **9** A, pagina 8).

4. Estrarre contemporaneamente i morsetti dai poli negativi di entrambe le batterie al piombo gel per evitare un cortocircuito (fig. 9 B, pagina 8).
5. Estrarre contemporaneamente i morsetti dai poli positivi di entrambe le batterie al piombo gel per evitare un cortocircuito (fig. 9 C, pagina 8).
6. Allentare le quattro viti e i quattro dadi del supporto di ogni batteria al piombo gel. Due delle quattro viti e dadi si trovano sul lato opposto (fig. 10 A e fig. 10 B, pagina 8).
7. Allentare ed estrarre le batterie al piombo gel dal supporto (fig. 10 C, pagina 8).
8. Inserire le nuove batterie al piombo gel nel supporto (fig. 11 A, pagina 9).
9. Fissare ciascuna delle nuove batterie al piombo gel con le quattro viti e i quattro dadi nel loro supporto (fig. 11 B e fig. 11 C, pagina 9).
10. Estrarre i tappi dei morsetti dalle nuove batterie al piombo gel (fig. 11 D, pagina 9).
11. Collegare il morsetto per il polo positivo al rispettivo polo positivo delle nuove batterie al piombo gel (fig. 12 A, pagina 9).
12. Collegare il morsetto per il polo negativo al rispettivo polo negativo delle nuove batterie al piombo gel (fig. 12 B, pagina 9).
13. Serrare i morsetti delle due batterie al piombo gel (fig. 12 C, pagina 9).
14. Posizionare il coperchio del vano batteria sul supporto (fig. 13, pagina 10).
15. Serrare il coperchio del vano batteria con le quattro viti (fig. 13, pagina 10).

8.6 Impiego della sicura del coperchio (fig. 14, pagina 10)

Non per FO 800NC, FO 1000NC

1. Chiudere le porte scorrevoli fino all'arresto.
2. Inserire la manopola nell'apertura fino a quando non si innesta in posizione in modo da bloccare le porte scorrevoli.
3. Tirare la manopola verso l'alto per sbloccare le porte scorrevoli.

8.7 Rimozione della condensa (fig. 15, pagina 11)

Durante il funzionamento dei contenitori refrigerati si forma della condensa che viene successivamente scaricata all'esterno.

➤ Assicurarsi che la condensa possa defluire liberamente.

TL200, TL300, TL450, FO200NC, FO450NC

Il contenitore refrigerato dispone sul lato posteriore di un raccordo di scarico a cui è possibile collegare un tubo flessibile di scarico.

FO600, FO800NC, FO850NC, FO1000NC

Il contenitore refrigerato dispone sul lato posteriore di un contenitore di raccolta per lo scarico dell'acqua di condensa.

NOTA
Assicurarsi che il contenitore di raccolta venga regolarmente svuotato. Un contenitore di raccolta troppo pieno può compromettere il funzionamento dei contenitori refrigerati.

8.8 Sbrinamento del contenitore refrigerato

1. Se è presente uno strato di ghiaccio di 2 mm, eliminarlo con un raschietto in plastica.
2. Collocare il contenitore refrigerato aperto in un ambiente a ca. 20 °C.
3. Rimuovere la condensa.

9 Pulizia e cura

AVVISO! Pericolo di danni!
- Non utilizzare per la pulizia detergenti aggressivi, oggetti duri o idropulitrici.

➤ Pulire ogni tanto l'interno e l'esterno del contenitore refrigerato con un panno umido.

➤ Rimuovere di tanto in tanto le piastre di fondo e pulirle con un panno umido.

➤ Assicurarsi che le aperture di ventilazione del contenitore refrigerato siano prive di polvere e sporcizia in modo da permettere al calore generato durante il funzionamento di fuoriuscire senza danneggiare il contenitore refrigerato.

10 Garanzia

Vale il termine di garanzia previsto dalla legge. Qualora il prodotto risultasse difettoso, La preghiamo di rivolgersi alla filiale del produttore del suo Paese (vedi dometic.com/dealer), oppure al rivenditore specializzato di riferimento.

Per la riparazione e per il disbrigo delle condizioni di garanzia è necessario inviare la seguente documentazione:

- una copia della fattura con la data di acquisto del prodotto,
- un motivo su cui fondare il reclamo, oppure una descrizione del guasto.

11 Smaltimento

AVVERTENZA! Situazione di pericolo per bambini!
Prima di smaltire il vostro vecchio frigorifero:
- Rimuovere le porte.
- Lasciare i ripiani dentro il frigorifero in modo che i bambini non possano arrampicarsi all'interno.

➤ Raccogliere il materiale di imballaggio possibilmente negli appositi contenitori di riciclaggio.

Quando il prodotto viene messo fuori servizio definitivamente, informarsi al centro di riciclaggio più vicino, oppure presso il proprio rivenditore specializzato, sulle prescrizioni adeguate concernenti lo smaltimento.

Proteggete l'ambiente!
Gli accumulatori e le batterie non devono essere raccolti insieme ai rifiuti domestici.
Consegnare gli accumulatori difettosi o le batterie usate al rivenditore o presso un centro di raccolta.

12 Eliminazione dei guasti

Guasto	Possibile causa	Rimedio
Il contenitore refrigerato non funziona.	Il contenitore refrigerato non è collegato correttamente.	Controllare la tensione di alimentazione.
Il contenitore refrigerato non surgela in modo corretto (solo per TL 200, TL 300, TL 450, FO 650).	La chiave per la temperatura non è regolata sulla temperatura desiderata.	Ruotare la chiave della temperatura sulla temperatura desiderata.
	I prodotti che sono stati messi nel contenitore refrigerato sono troppo caldi.	Mettere nel contenitore refrigerato solo prodotti che sono stati raffreddati a –18 °C.
	Le aperture di ventilazione sono impolverate o sporche.	Rimuovere la polvere e la sporcizia dalle aperture di ventilazione e di sfiato.
	L'aerazione intorno al contenitore refrigerato non è sufficiente.	Garantire una circolazione dell'aria sufficiente in prossimità delle aperture di ventilazione.
	La temperatura impostata è +4 °C.	Regolare la temperatura a –18 °C.
Il contenitore refrigerato non raffredda a sufficienza.	I prodotti che sono stati messi nel contenitore refrigerato sono troppo caldi.	Mettere nel contenitore refrigerato solo prodotti già preraffreddati.
	Le aperture di ventilazione sono impolverate o sporche.	Rimuovere la polvere e la sporcizia dalle aperture di ventilazione e di sfiato.
	L'aerazione intorno al contenitore refrigerato non è sufficiente.	Garantire una circolazione dell'aria sufficiente in prossimità delle aperture di ventilazione.

13 Specifiche tecniche

Contiene gas fluorurati a effetto serra

Apparecchiature ermeticamente sigillate

Per consultare l'attuale dichiarazione di conformità UE dell'apparecchio, visitare la pagina del prodotto in questione sul sito dometic.com, oppure contattare direttamente il produttore (vedi retro).

	TL200	**TL300**
Temperatura regolabile:	+4 °C, –18 °C (+20 °C, opzionalmente con DT-23)	
Classe climatica	ST	
Tensione di allacciamento:	12 V⎓ 230 V~	
Potenza assorbita: Opzionalmente con DT-32:	300 W (230 V~) 25 A (12 V⎓) 500 W (230 V~) 40 A (24 V⎓)	
Refrigerante:	R404a	
Quantità di refrigerante:	150 g	160 g
CO_2 equivalente:	0,588 t	0,628 t
Potenziale di riscaldamento globale (GWP):	3922	
Capacità netta:	209 l	304 l
Peso:	110 kg	130 kg
Dimensioni:	fig. 1, pagina 3	

	TL450	**FO650**
Temperatura regolabile:	+4 °C, –18 °C (+20 °C, opzionalmente con DT-23)	
Classe climatica:	ST	
Tensione di allacciamento:	12 V⎓ 230 V~	
Potenza assorbita: Opzionalmente con DT-32:	300 W (230 V~) 25 A (12 V⎓) 500 W (230 V~) 40 A (24 V⎓)	
Refrigerante:	R404a	
Quantità di refrigerante:	245 g	210 g
CO_2 equivalente:	0,961 t	0,902 t
Potenziale di riscaldamento globale (GWP):	3922	
Capacità netta:	435 l	582 l
Peso:	150 kg	114 kg
Dimensioni:	fig. **1**, pagina 3	fig. **2**, pagina 4

	FO 200NC	**FO 450NC**
Temperatura regolabile:	+4 °C (+20 °C, opzionalmente con DT-23)	
Classe climatica:	ST	
Tensione di allacciamento:	12 V⎓ 230 V~	
Potenza assorbita: Opzionalmente con DT-32:	108 W (230 V~) 15 A (12 V⎓) 500 W (230 V~) 40 A (24 V⎓)	
Refrigerante:	R134a	
Quantità di refrigerante:	150 g	195 g
CO_2 equivalente:	0,215 t	0,279 t
Potenziale di riscaldamento globale (GWP):	1430	
Capacità netta:	209 l	435 l
Peso:	110 kg	150 kg
Dimensioni:	fig. 1 , pagina 3	

	FO 800NC	**FO 850NC**	**FO 1000NC**
Temperatura regolabile:	+4 °C (+20 °C, opzionalmente con DT-23)		
Classe climatica:	ST		
Tensione di allacciamento:	12 V⎓ 230 V~		
Potenza assorbita: Opzionalmente con DT-32:	300 W (230 V~) 25 A (12 V⎓) 500 W (230 V~) 40 A (24 V⎓)		
Refrigerante:	R134a		
Quantità di refrigerante:	175 g		
CO_2 equivalente:	0,608 t	0,25 t	0,25 t
Potenziale di riscaldamento globale (GWP):	1430		
Capacità netta:	825 l	761 l	963 l
Peso:	121 kg	113 kg	123 kg
Dimensioni:	fig. **2**, pagina 4		

Batteria al piombo gel (opzionale)

	DT-24
N. art.:	9103540411
Tensione di uscita:	12 V⎓
Capienza:	2x 55 Ah
Tensione in riposo:	13,1 V
Tensione caricabatterie (tensione costante):	da 13,8 V a 15 V (per massimo 10 A, 6–12 h)
Tensione per la conservazione della carica/mantenimento della carica:	da 13,2 V a 13,8 V
Tensione caricamento rapido (tensione costante):	max 15,6 V
Tempo di ricarica (fino a circa il 90%):	35 min. a 100 A 75 min. a 50 A 140 min. a 25 A
Numero di cicli di ricarica:	> 600
Fusibile:	30 A
Temperatura ambiente:	Ricarica: 0 °C - +45 °C Scarica: –20 °C - +60 °C
Dimensioni (L x P x A) (altezza con morsettiera):	254 x 175 x 200 mm
Peso:	19,5 kg

14 Dichiarazione di conformità UE

Ai sensi di	Direttiva EMC 2014/30/UE Direttiva RoHS 2011/65/UE Direttiva macchine 2006/42/UE
Marchio:	Dometic
Area di prodotti:	Refrigerazione
Gruppo di prodotti:	Refrigerazione professionale
Famiglia di modelli:	Contenitori di raffreddamento serie FO,TL,TCX,CFX, CDF
Modelli:	TCX14, TCX21, TCX35 CDF11, CDF18, CFX35W, CFX40W, CFX50W, CFX65W, CFX100W TL200, TL300, TL450, FO200NC, FO450NC, FO650, FO800NC, FO850NC, FO1000NC

Nome del produttore: Dometic Germany GmbH
Via: Hollefeldtstr. 63
City: Emsdetten Nazione: Germania CAP: 48282
Tel.: +492572-8790 Fax: +4925728793000

Persona autorizzata a compilare il file tecnico:
Nome: Jörg Peter
Indirizzo: In der Steinwiese 16, 57074 Siegen, Germania

Sono state rispettate le seguenti norme armonizzate o specifiche tecniche (denominazioni) conformi alle buone prassi ingegneristiche in materia di sicurezza in vigore all'interno dello SEE:

EN50498:2010
EN50581:2012
EN61000-3-2:2014
EN61000-3-3:2013
EN55014-1:2006/A1,A2
EN55014-2:1997/A1,A2
EN60335-1:2012/AC, A11, A13
EN60335-2-89:2010/A1, A2
EN62233:2008

Lees alle instructies, richtlijnen en waarschuwingen in deze gebruiksaanwijzing en volg ze zorgvuldig op om ervoor te zorgen dat u het product te allen tijde op de juiste manier installeert, gebruikt en onderhoudt. Deze instructies MOETEN bij dit product bewaard worden.

Door het product te gebruiken, bevestigt u hierbij dat u alle instructies, richtlijnen en waarschuwingen zorgvuldig hebt gelezen en dat u de voorwaarden en condities zoals die hierin zijn beschreven begrijpt en accepteert. U gaat ermee akkoord dit product alleen te gebruiken voor het beoogde doel en de beoogde toepassing en in overeenstemming met de instructies, richtlijnen en waarschuwingen zoals beschreven in deze gebruiksaanwijzing en in overeenstemming met de geldende wet- en regelgeving. Het niet lezen en opvolgen van de hierin beschreven instructies en waarschuwingen kan leiden tot letsel voor uzelf en anderen, schade aan uw product of schade aan andere eigendommen in de omgeving. Deze gebruiksaanwijzing, met inbegrip van de instructies, richtlijnen en waarschuwingen, en de bijbehorende documentatie kan onderhevig zijn aan wijzigingen en updates. Actuele productinformatie vindt u op dometic.com.

Inhoudsopgave

1 Verklaring van de symbolen 153
2 Veiligheidsaanwijzingen 154
3 Omvang van de levering 156
4 Accessoires 157
5 Beoogd gebruik 158
6 Technische beschrijving 159
7 Koelcontainer plaatsen en aansluiten 160
8 Koelcontainer gebruiken 163
9 Reiniging en onderhoud 167
10 Garantie 167
11 Afvoer 168
12 Verhelpen van storingen 169
13 Technische gegevens 170
14 EU-verklaring van overeenstemming 175

1 Verklaring van de symbolen

WAARSCHUWING!
Veiligheidsaanwijzing met betrekking tot een gevaarlijke situatie die kan leiden tot ernstig letsel of de dood, als deze niet wordt vermeden.

VOORZICHTIG!
Veiligheidsaanwijzing met betrekking tot een gevaarlijke situatie die kan leiden tot licht of gemiddeld letsel, als deze niet wordt vermeden.

LET OP!
Aanwijzing met betrekking tot een situatie die kan leiden tot materiële schade, als deze niet wordt vermeden.

INSTRUCTIE
Meer informatie over de bediening van het product.

2 Veiligheidsaanwijzingen

WAARSCHUWING! Het niet in acht nemen van deze waarschuwingen kan leiden tot ernstig letsel of de dood.

Gevaar voor elektrische schokken

- Gebruik het koeltoestel niet, als het zichtbaar beschadigd is.
- Als de stroomkabel van deze koelbox beschadigd is, moet deze worden vervangen om veiligheidsrisico's te voorkomen.
- Dit koeltoestel mag uitsluitend worden gerepareerd door gekwalificeerde personen. Ondeskundige reparaties kunnen leiden tot aanzienlijke gevaren.

Brandgevaar

- Zorg er bij het positioneren van het toestel voor dat de voedingskabel niet verstrikt of beschadigd raakt.
- Plaats geen meervoudige stekkerdozen of draagbare voedingen op de achterkant van het apparaat.

Gevaar voor de gezondheid

- Dit koeltoestel mag uitsluitend worden gebruikt en gemonteerd door gekwalificeerde personen.
- Dit toestel mag worden gebruikt door kinderen vanaf 8 jaar en ouder evenals door personen met verminderd fysiek, zintuiglijk of mentaal vermogen of gebrek aan kennis en ervaring, mits zij onder toezicht staan of zijn geïnstrueerd in het veilig gebruik van het toestel en zij inzicht hebben in de gevaren die het gebruik van het toestel met zich meebrengt.
- Kinderen mogen niet met het toestel spelen.
- Reiniging en gebruikersonderhoud mogen niet door kinderen zonder toezicht worden uitgevoerd.

Explosiegevaar

- Bewaar geen explosiegevaarlijke stoffen zoals spuitbussen met een ontvlambaar drijfgas in het koeltoestel.

VOORZICHTIG! Het niet in acht nemen van deze waarschuwingen kan leiden tot licht of matig letsel.

Gevaar voor elektrische schokken

- Let er voor de ingebruikname van het koeltoestel op dat de voedingskabel en de stekker droog zijn.
- Ontkoppel het koeltoestel van de stroomvoorziening
  - voor elke reiniging en elk onderhoud
  - na elk gebruik

Gevaar voor de gezondheid

- Controleer of het koelvermogen van het toestel voldoet aan de eisen van de levensmiddelen of geneesmiddelen die u wilt koelen.
- Levensmiddelen mogen alleen in de originele verpakking of in geschikte bakken worden bewaard.
- Langdurig openen van het koeltoestel kan leiden tot een aanzienlijke temperatuurstijging in de compartimenten van het toestel.
- Reinig afvoersystemen en oppervlakken die in contact komen met levensmiddelen regelmatig.
- Als het toestel voor een langere periode leeg wordt gehouden:
  - Schakel het toestel uit.
  - Ontdooi het toestel.
  - Reinig en droog het toestel.
  - Laat het deksel open om schimmelvorming in het toestel te voorkomen.

LET OP! Gevaar voor schade

- Vergelijk de spanningsgegevens op het typeplaatje met de beschikbare energietoevoer.
- Sluit het koeltoestel alleen als volgt aan:
  - sluit de gelijkstroomaansluitkabel aan op een gelijktoevoer in het voertuig
  - Sluit de wisselstroomkabel aan op een wisselstroomvoeding
- Trek de stekker nooit aan de kabel uit het stopcontact.
- Als het koeltoestel op een gelijkstroomcontactdoos is aangesloten: Ontkoppel het koeltoestel en andere verbruikers van de accu voordat u een snellader aansluit.

- Als het koeltoestel op een gelijkstroomcontactdoos is aangesloten: Ontkoppel de verbinding of schakel het koeltoestel uit, als u de motor uitschakelt. Anders kan de voertuigaccu leeg raken.
- Het koeltoestel is niet geschikt voor het transporteren van bijtende materialen of materialen die oplosmiddelen bevatten.
- Gebruik geen elektrische toestellen in het koeltoestel, behalve als deze toestellen daarvoor door de fabrikant worden aanbevolen.
- Plaats het koeltoestel niet in de buurt van open vuur of andere warmtebronnen (verwarming, sterke zonnestraling, gasovens enz.).
- **Gevaar voor oververhitting!**
  Zorg er altijd voor dat er rond het koeltoestel minimaal 50°mm ventilatie is. Houd het ventilatiebereik vrij van objecten die de luchtstroom rond de koelcomponenten kunnen hinderen.
  Plaats het koeltoestel niet in gesloten ruimtes of bereiken met minimale luchtstroming.
- Let erop dat de ventilatieopeningen niet worden afgedekt.
- Vul het binnenreservoir niet met vloeistoffen of ijs.
- Dompel het koeltoestel nooit onder in water.
- Bescherm het koeltoestel en de kabels tegen hitte en vocht.
- Het toestel mag niet aan regen worden blootgesteld.

3 Omvang van de levering

Beschrijving	Aantal
Koelcontainer	1
Wisselstroomkabel	1
Gelijkstroomkabel	1
Sleutel voor temperatuurselectie	2
Alleen met extra module DT-24 (optioneel): Loodgelaccu Lader MCA1235	 2 1

3.1 Modellen

Model afb. 1, pagina 3, afb. 2, pagina 4	Temperatuurinstelling	Temperatuurinstelling alleen met extra module DT-23 (optioneel)
TL200	+4 °C, –18 °C	+4 °C, +20 °C
TL300	+4 °C, –18 °C	+4 °C, +20 °C
TL450	+4 °C, –18 °C	+4 °C, +20 °C
FO650	+4 °C, –18 °C	+4 °C, +20 °C
FO200NC	+4 °C	+4 °C, +20 °C
FO450NC	+4 °C	+4 °C, +20 °C
FO800NC	+4 °C	+4 °C, +20 °C
FO850NC	+4 °C	+4 °C, +20 °C
FO1000NC	+4 °C	+4 °C, +20 °C

4 Accessoires

Verkrijgbaar als accessoires (niet bij de levering inbegrepen):

Beschrijving	Aantal	Artikelnr.
Datalogger DT-07N De datalogger registreert de temperatuurcurve in de koelcontainer tijdens het transport. Meer informatie in de bijgeleverde bedieningshand-leiding van Testo.	1	9103540007
Thermische printer DT-08N De thermische printer voor datalogger DT-07N. Meer informatie in de bijgeleverde bedienings-handleiding van Testo.	1	9103540008
Wielenset DT-25 voor TL200, TL450, TL600, FO200NC, FO450NC	1	9103540412

5 Beoogd gebruik

De professionele vrieskist (TL200, TL300, TL450, FO650; ook koelcontainer genoemd) is ontworpen voor het koelen en diepvriezen van goederen bij een constante temperatuur tijdens transport.

De koelcontainer (FO200NC, FO450NC, FO800NC, FO850NC, FO1000NC) is ontworpen voor het koelen van goederen bij een constante temperatuur tijdens transport.

De koelcontainer is bestemd voor gebruik door professionals in niet-huishoudelijke omgevingen, maar niet voor uitstalling of toegang door klanten.

De koelcontainer is niet geschikt voor inbouw in afgesloten gebouwen, caravans of campers.

Deze koelcontainer is niet bedoeld als inbouwtoestel.

De koelcontainer is uitsluitend ontworpen voor het koelen en diepvriezen van goederen in gesloten bakken (TL200, TL300, TL450, FO650).

De koelcontainer is uitsluitend ontworpen voor het koelen van goederen in gesloten bakken (FO200NC, FO450NC, FO800NC, FO850NC, FO1000NC).

- De koelcontainer is niet geschikt voor het opslaan van lichaamsvloeistoffen zoals bloed of plasma, of lichaamsdelen zoals menselijke organen.
- De koelcontainer is niet geschikt voor het koelen en bewaren van verse levensmiddelen.

Dit product is alleen geschikt voor het beoogde gebruik en de toepassing in overeenstemming met deze gebruiksaanwijzing.

Deze handleiding geeft informatie die nodig is voor een goede installatie en/of bediening van het product. Een slechte installatie en/of verkeerde bediening of onderhoud leidt tot onbevredigende prestaties en mogelijke storingen.

De fabrikant aanvaardt geen aansprakelijkheid voor letsel of schade aan het product die het gevolg is van:

- Onjuiste montage of aansluiting, inclusief te hoge spanning
- Onjuist onderhoud of gebruik van andere dan door de fabrikant geleverde originele reserveonderdelen
- Wijzigingen van het product zonder uitdrukkelijke toestemming van de fabrikant
- Gebruik voor andere doeleinden dan beschreven in deze handleiding

Dometic behoudt zich het recht voor om het uiterlijk en de specificaties van het product te wijzigen.

6 Technische beschrijving

De koelcontainer kan goederen bij een constante temperatuur van +4 °C en –18 °C koelen en diepvriezen (TL200, TL300, TL450, FO650) of bij +4 °C koelen (FO200NC, FO450NC, FO800NC, FO850NC, FO1000NC). De koeling gebeurt door een onderhoudsvrije koelkring met compressor.

Afhankelijk van het model kan de koelcontainer op een wissel- of gelijkstroomvoorziening worden gebruikt.

De koelcontainer heeft een slot op het deksel (niet FO800NC, FO1000NC) en een houder voor de spanriem.

Extra modules (optioneel)

Extra modules moeten in de fabriek op de container worden gemonteerd:

- De automatische verwarmings- en koelfunctie **DT-23** is ontworpen om de container op een constante, individuele temperatuur te laten werken (volgens de eisen van de klant). Het mogelijke bereik ligt tussen +4 °C en +20 °C. De opslagruimte wordt automatisch gekoeld of verwarmd tot de ingestelde temperatuur.

INSTRUCTIE Verwarming met DT-23
Als de buitentemperatuur onder de op het toestel ingestelde temperatuur is, wordt de verwarming automatisch ingeschakeld. De verwarmingsfunctie is alleen beschikbaar met gelijkstroomvoeding.

- De loodgelaccumodule **DT-24** is een mobiele stroomvoorziening voor koelcontainers als er geen externe stroombron beschikbaar is. De loodgelaccu levert gelijkstroom (12 V). Voor het laden van de loodgelaccu mag alleen de meegeleverde MCA1235-lader worden gebruikt.
- De wielenset **DT-25** (niet voor FO 650, FO 850NC) wordt in plaats van de staanders onder de container gemonteerd.
- De metalen pallet **DT-31** voor FO850NC en FO1000NC wordt onder de container gemonteerd om het transport met een vorkheftruck te vergemakkelijken (afb. **3**, pagina 5).
- De 24V-gelijkstroommodule **DT-32** is ontworpen voor gebruik op een gelijkstroom- (24 V⎓) en wisselstroomvoorziening.

De koelcontainer beschikt over een accumonitor die de voertuigaccu beschermt tegen diepontlading:

	Standaardmodel	Met extra module DT-24 (optioneel)	Met extra module DT-32 (optioneel)
Inschakelspanning	12,3 V	12,1 V	16 V
Uitschakelspanning	11,7 V	11,7 V	32 V

6.1 Verbindings- en bedieningselementen

Nr. in afb. 4, pagina 5	Beschrijving
1	Gelijkstroomaansluiting
2	Groen statuslicht (AAN/UIT)
3	Wisselstroomaansluiting
4	In/uit-schakelaar

Nr. in afb. 5, pagina 6	Beschrijving
1	Sleutelschakelaar voor temperatuurselectie

7 Koelcontainer plaatsen en aansluiten

WAARSCHUWING! Gevaar voor de gezondheid!
Bevestig de koelcontainers zodanig in het voertuig dat ze onder geen omstandigheden kunnen bewegen (bijv. plotseling remmen, ongeval).

- **Alleen voor TL200, TL300, TL450**: Gebruik de bevestigingshouders op de koelcontainers voor het vastzetten van de lading in het voertuig.
- **Alleen voor wielenset DT-25**: Gebruik de parkeerremmen op de wielen om de koelcontainers vast te zetten.

WAARSCHUWING! Brandgevaar

- Voorkom bij het positioneren van het apparaat het blijven hangen of beschadigd raken van de voedingskabel.
- Plaats geen beweeglijke, meervoudige stopcontacten of dergelijke voedingseenheden aan de achterkant van het apparaat.

1. Neem de minimumafstanden voor de opstelplaats in acht (afb. **6**, pagina 6).
2. Plaats de koelcontainer op een gladde en stevige ondergrond.

7.1 Gebruik met wisselstroom

1. Steek de wisselstroomaansluitkabel in de wisselstroomaansluiting (afb. **4** 2, pagina 5).
2. Sluit de koelcontainer aan op het wisselstroomnet.

7.2 Gebruik met gelijkstroom

LET OP! Gevaar voor schade aan het toestel!
Koppel de koelcontainer en andere verbruikers van de accu los, voordat u de accu aansluit op een snellader.
Overspanning kan de elektronica van het toestel beschadigen.

Om veiligheidsredenen is de koelcontainer uitgerust met een elektronisch systeem dat beschermt tegen verkeerd polen. Dit beschermt de koelcontainer tegen verkeerd polen en tegen kortsluiting als de koelkast op een accu wordt aangesloten.

LET OP! Gevaar voor schade aan het toestel!
Om spannings- en vermogensverlies te vermijden, moet de aansluitkabel zo kort mogelijk zijn en mag de kabel niet onderbroken worden. Vermijd daarom extra schakelaars, stekkers of verdeeldozen.

➤ Bepaal de vereiste diameter van de kabel ten opzichte van de kabellengte als volgt:

12 V

> 3 m	3,5 m – 5 m	5,5 m – 8,5 m	9 m – 13 m	13,5 m – 15 m
Ø 6 mm²	Ø 10 mm²	Ø 16 mm²	Ø 25 mm²	Ø 35 mm²

24 V (met extra module DT-32)

> 6 m	6,5 m – 10,5 m	11 m – 15 m
Ø 6 mm²	Ø 10 mm²	Ø 16 mm²

LET OP! Gevaar voor schade aan het toestel!
Neem de juiste polariteit in acht.

1. Controleer voor ingebruikneming van het toestel of de bedrijfsspanning en de accuspanning overeenkomen (zie typeplaatje).
2. Zorg ervoor dat de kabel aan de pluspool van de accu (afb. 7 1, pagina 7) met een 25 A-zekering (afb. 7 3, pagina 7) beveiligd is.
3. Sluit de gelijkstroomkabel aan op het gelijkstroomcontact van de koelcontainer (afb. 4 1, pagina 5).
4. Verbind de kabel (afb. 7 rd, pagina 7) met de pluspool van de accu (afb. 7 1, pagina 7).
5. Verbind de zwarte kabel (afb. 7 bk, pagina 7) met de minpoolkabel van de accu (afb. 7 2, pagina 7).

Aanwijzingen voor de accumonitor

Het product is uitgerust met een accumonitor die de voertuigaccu bij aansluiting op het boordnet beschermt tegen te diepe ontlading.

Als de koelcontainer bij uitgeschakeld contact van het voertuig wordt gebruikt, schakelt de container automatisch uit zodra de voedingsspanning onder een ingestelde waarde daalt. De koelcontainer schakelt weer in zodra door oplading van de accu de inschakelspanning is bereikt.

VOORZICHTIG! Gevaar voor de gezondheid!
Als de koelcontainer zelfstandig uitschakelt, wordt de inhoud ervan niet gekoeld.

LET OP! Gevaar voor beschadiging!
Als de koelcontainer wordt uitgeschakeld door de accumonitor, wordt de accu niet meer volledig opgeladen. Voorkom herhaaldelijk starten of inschakelen van stroomverbruikers zonder langere laadfasen. Zorg ervoor dat de accu weer wordt geladen.

8 Koelcontainer gebruiken

VOORZICHTIG! Gevaar voor de gezondheid!
Levensmiddelen mogen alleen in de originele verpakking of in geschikte bakken worden bewaard.

INSTRUCTIE
- De sleutel in de sleutelschakelaar voor temperatuurselectie kan in elke positie worden verwijderd. De container koelt verder.
- Voordat u de nieuwe koelcontainer in gebruik neemt, moet u deze om hygiënische redenen aan de binnen- en buitenkant reinigen met een vochtige doek (zie ook hoofdstuk „Reiniging en onderhoud" op pagina 167).

8.1 Levensmiddelen opslaan

INSTRUCTIE
Bij temperatuurinstelling –18 °C: Plaats alleen levensmiddelen in de koelcontainer die al ingevroren zijn op –18 °C. De koelcontainer kan geen levensmiddelen diepvriezen.

8.2 Energie besparen

- Kies een goed geventileerde en tegen zonnestralen beschermde locatie.
- Laat warme levensmiddelen eerst afkoelen alvorens deze in de koelcontainer te diepvriezen.
- Open de koelcontainer niet vaker dan nodig.
- Laat de koelcontainer niet langer openstaan dan nodig.
- Als de koelcontainer een mand heeft: Voor een optimaal energieverbruik plaatst u de mand in de positie bij levering.
- Ontdooi de koelcontainer zodra zich een ijslaag gevormd heeft.
- Controleer regelmatig of de dekselafdichting nog goed zit.

8.3 Temperatuur selecteren (alleen TL200, TL300, TL450, FO650 of met extra module DT-23)

Let op het volgende om voedselverspilling tegen te gaan:

- Houd temperatuurschommelingen zo laag mogelijk. Open de koelcontainer uitsluitend indien nodig en slechts zo lang als noodzakelijk. Berg levensmiddelen zodanig op dat de lucht nog steeds goed kan circuleren.
- Indien de temperatuur kan worden aangepast: Pas de temperatuur aan aan de hoeveelheid en het type levensmiddelen.
- Levensmiddelen kunnen snel geuren en smaken opnemen of afgeven. Berg levensmiddelen daarom altijd afgedekt of in afgesloten bakken/flessen op.

1. Draai de sleutelschakelaar in de gewenste positie (afb. **5**, pagina 6).
2. Trek de sleutel eruit en bewaar hem op een veilige plek.

8.4 Koelcontainer inschakelen

LET OP! Gevaar voor beschadiging!

- Bewaar alleen levensmiddelen in de koelcontainer die op de geselecteerde temperatuur mogen worden gekoeld.
- Zorg ervoor dat de koelcontainer goed wordt geventileerd, zodat warmte kan worden afgevoerd. Anders is een optimale werking niet gegarandeerd. De ventilatieopeningen mogen niet worden afgedekt.

1. Zet de in-/uitschakelaar (afb. **4** 3, pagina 5) op positie „I".
2. Steek de sleutel in de sleutelschakelaar.
3. Draai de sleutel op de gewenste temperatuur.

✓ De compressor schakelt in en de koelcontainer begint te koelen.

8.5 Bediening van de loodgelaccu (DT-24)

WAARSCHUWING!

- Gebruik voor het laden van de loodgelaccu's uitsluitend de meegeleverde lader.
- Bewaar en gebruik het toestel alleen binnen en in een droge omgeving.
- De contactdoos waarop de lader is aangesloten, moet in de buurt en eenvoudig toegankelijk zijn.

VOORZICHTIG!
Gebruik het toestel niet
- in een zouthoudende, vochtige of natte omgeving
- in de buurt van agressieve dampen
- in de buurt van brandbare materialen
- in explosieve omgevingen

Loodgelaccu's opladen

WAARSCHUWING!
Te sterk geladen accu's kunnen ontvlammen. Gebruik alleen de meegeleverde lader. Lees ook de montage- en bedieningshandleiding van de lader en neem deze in acht.

INSTRUCTIE
Laad de loodgelaccu's minstens elke twee maanden compleet op. Te sterke belasting of te lange opslag zonder gebruik kan leiden tot permanente beschadiging van de loodgelaccu's.

1. Sluit de koelcontainer aan op een externe stroomvoorziening.

✓ De loodgelaccu's worden via de lader automatisch geladen.

2. Vervang de loodgelaccu's na ca. 600 laadcycli (zie hoofdstuk „Loodgelaccu's vervangen" op pagina 165).

Loodgelaccu's vervangen

1. Verwijder de vier schroeven van het accuvak (afb. **8**, pagina 7).
2. Verwijder de accuvakafdekking en bewaar deze op een veilige plek.
3. Maak de poolklemmen van de twee loodgelaccu's (afb. **9** A, pagina 8) los.
4. Verwijder gelijktijdig de poolklemmen van de minpolen van beide loodgelaccu's om kortsluiting te voorkomen (afb. **9** B, pagina 8).
5. Verwijder gelijktijdig de poolklemmen van de pluspolen van beide loodgelaccu's om kortsluiting te voorkomen (afb. **9** C, pagina 8).
6. Draai de vier schroeven en moeren van de accubevestiging van elke loodgelaccu los. Twee van de vier schroeven en moeren bevinden zich aan de tegenoverliggende zijde (afb. **10** A en afb. **10** B, pagina 8).
7. Verwijder de loodgelaccu's uit de houder (afb. **10** C, pagina 8).
8. Plaats de nieuwe loodgelaccu's in de houder (afb. **11** A, pagina 9).
9. Bevestig de nieuwe loodgelaccu's steeds met de vier schroeven en de vier moeren in de accubevestiging (afb. **11** B en afb. **11** C, pagina 9).

10. Verwijder de poolkappen van de nieuwe loodgelaccu's (afb. 11 D, pagina 9).
11. Plaats steeds een poolklem voor de pluspool op de desbetreffende pluspool van de nieuwe loodgelaccu's (afb. 12 A, pagina 9).
12. Plaats steeds een poolklem voor de minpool op de desbetreffende minpool van de nieuwe loodgelaccu's (afb. 12 B, pagina 9).
13. Schroef de poolklemmen van beide loodgelaccu's vast (afb. 12 C, pagina 9).
14. Plaats het accuvakafdekking op de houder (afb. 13, pagina 10).
15. Schroef de accuvakafdekking met de vier schroeven vast (afb. 13, pagina 10).

8.6 Dekselbeveiliging gebruiken (afb. 14, pagina 10)

Niet voor FO800NC, FO1000NC

1. Sluit de schuifdeuren helemaal.
2. Steek de knop in de opening tot deze vastklikt om de schuifdeuren te vergrendelen.
3. Trek de knop omhoog om de schuifdeuren te ontgrendelen.

8.7 Condensatie verwijderen (afb. 15, pagina 11)

Tijdens het gebruik van de koelcontainers ontstaat condens. Dit wordt naar buiten afgevoerd.

➤ Zorg ervoor dat de condens ongehinderd kan worden afgevoerd.

TL200, TL300, TL450, FO200NC, FO450NC

De koelcontainer heeft een aftapaansluiting aan de achterzijde. Hierop kan een aftapslang worden aangesloten.

FO600, FO800NC, FO850NC, FO1000NC

De koelcontainer heeft een verzamelbak aan de achterzijde om condenswater op te vangen.

INSTRUCTIE
Zorg ervoor dat de verzamelbak regelmatig wordt geleegd. Een te volle verzamelbak kan de werking van de koelcontainers benadelen.

8.8 Koelcontainer ontdooien

1. Verwijder de ijslaag bij een dikte van 2 mm met een kunststofschraper.
2. Plaats de open koelcontainer in een omgeving van ongeveer 20 °C.
3. Verwijder de condensatie.

9 Reiniging en onderhoud

LET OP! Gevaar voor beschadiging!
- Gebruik geen agressieve schoonmaakmiddelen, harde objecten of hogedrukreinigers voor reiniging.

➤ Reinig de koelcontainer vanbinnen en vanbuiten regelmatig met een vochtige doek.

➤ Verwijder de basisplaten regelmatig en reinig ze met een vochtige doek.

➤ Zorg ervoor dat de ventilatieopeningen van de koelcontainer vrij zijn van stof en verontreinigingen, zodat de bij het gebruik ontstane warmte kan worden afgevoerd en de koelcontainer niet beschadigd raakt.

10 Garantie

De wettelijke garantieperiode is van toepassing. Als het product defect is, wendt u zich tot het filiaal van de fabrikant in uw land (zie dometic.com/dealer) of tot uw speciaalzaak.

Voor de afhandeling van de reparatie of garantie dient u de volgende documenten mee te sturen:

- een kopie van de factuur met datum van aankoop,
- reden van de klacht of een beschrijving van de storing.

11 Afvoer

WAARSCHUWING! Gevaar voor kinderen!
Voor het afvoeren van uw oude koelkast:
- Haak de deuren uit.
- Laat de legborden in de koelkast, zodat kinderen er niet in kunnen.

➤ Laat het verpakkingsmateriaal indien mogelijk recyclen.

Als u het product definitief buiten bedrijf stelt, informeer dan bij het dichtstbijzijnde recyclingcentrum of uw speciaalzaak naar de betreffende afvoervoorschriften.

Bescherm uw milieu!
Accu's en batterijen horen niet thuis in het huishoudelijke afval.
Geef uw defecte of verbruikte of defecte accu's bij de leverancier of bij een verzamelpunt af.

12 Verhelpen van storingen

Fout	Mogelijke oorzaak	Voorstel tot oplossing
De koelcontainer werkt niet.	De koelcontainer is niet correct aangesloten.	Controleer de voedingsspanning.
De koelcontainer vriest onvoldoende (alleen TL200, TL300, TL450, FO650).	De temperatuursleutel is niet op de gewenste temperatuur ingesteld.	Draai de temperatuursleutel op de gewenste temperatuur.
	De goederen die in de koelcontainer zijn geplaatst zijn te warm.	Plaats alleen goederen in de koelcontainer die al op –18 °C zijn voorgekoeld.
	De ventilatieopeningen zijn stoffig of vervuild.	Verwijder stof en verontreinigingen van de be- en ontluchtingsopeningen.
	De ventilatie rond de koelcontainer is onvoldoende.	Zorg voor voldoende luchtcirculatie rond de ventilatieopeningen.
	De ingestelde temperatuur bedraagt +4 °C.	Stel de temperatuur in op –18 °C.
De koelcontainer koelt niet voldoende.	De goederen die in de koelcontainer zijn geplaatst zijn te warm.	Plaats alleen goederen in de koelcontainer die al zijn voorgekoeld.
	De ventilatieopeningen zijn stoffig of vervuild.	Verwijder stof en verontreinigingen van de be- en ontluchtingsopeningen.
	De ventilatie rond de koelcontainer is onvoldoende.	Zorg voor voldoende luchtcirculatie rond de ventilatieopeningen.

13 Technische gegevens

Bevat gefluoreerde broeikasgassen

Hermetisch afgesloten apparatuur

Voor de actuele EU-conformiteitsverklaring voor uw toestel, zie de desbetreffende productpagina op dometic.com of raadpleeg de fabrikant direct (zie achterzijde).

	TL200	**TL300**
Instelbare temperatuur:	+4 °C, –18 °C (+20 °C, optioneel met DT-23)	
Klimaatklasse	ST	
Aansluitspanning:	12 V⎓ 230 V~	
Opgenomen vermogen: Optioneel met DT-32:	300 W (230 V~) 25 A (12 V⎓) 500 W (230 V~) 40 A (24 V⎓)	
Koelmiddel:	R404a	
Koelmiddelhoeveelheid:	150 g	160 g
CO_2-equivalent:	0,588 t	0,628 t
Aardopwarmingsvermogen (GWP):	3922	
Netto-inhoud:	209 l	304 l
Gewicht:	110 kg	130 kg
Afmetingen:	afb. **1**, pagina 3	

	TL450	**FO650**
Instelbare temperatuur:	+4 °C, –18 °C (+20 °C, optioneel met DT-23)	
Klimaatklasse:	ST	
Aansluitspanning:	12 V⎓ 230 V~	
Opgenomen vermogen: Optioneel met DT-32:	300 W (230 V~) 25 A (12 V⎓) 500 W (230 V~) 40 A (24 V⎓)	
Koelmiddel:	R404a	
Koelmiddelhoeveelheid:	245 g	210 g
CO_2-equivalent:	0,961 t	0,902 t
Aardopwarmingsvermogen (GWP):	3922	
Netto-inhoud:	435 l	582 l
Gewicht:	150 kg	114 kg
Afmetingen:	afb. **1**, pagina 3	afb. **2**, pagina 4

	FO 200NC	**FO 450NC**
Instelbare temperatuur:	+4 °C (+20 °C, optioneel met DT-23)	
Klimaatklasse:	ST	
Aansluitspanning:	12 V⎓ 230 V~	
Opgenomen vermogen: Optioneel met DT-32:	108 W (230 V~) 15 A (12 V⎓) 500 W (230 V~) 40 A (24 V⎓)	
Koelmiddel:	R134a	
Koelmiddelhoeveelheid:	150 g	195 g
CO_2-equivalent:	0,215 t	0,279 t
Aardopwarmingsvermogen (GWP):	1430	
Netto-inhoud:	209 l	435 l
Gewicht:	110 kg	150 kg
Afmetingen:	afb. **1**, pagina 3	

	FO 800NC	FO 850NC	FO 1000NC
Instelbare temperatuur:	+4 °C (+20 °C, optioneel met DT-23)		
Klimaatklasse:	ST		
Aansluitspanning:	12 V⎓ 230 V~		
Opgenomen vermogen: Optioneel met DT-32:	300 W (230 V~) 25 A (12 V⎓) 500 W (230 V~) 40 A (24 V⎓)		
Koelmiddel:	R134a		
Koelmiddelhoeveelheid:	175 g		
CO_2-equivalent:	0,608 t	0,25 t	0,25 t
Aardopwarmingsvermogen (GWP):	1430		
Netto-inhoud:	825 l	761 l	963 l
Gewicht:	121 kg	113 kg	123 kg
Afmetingen:	afb. 2, pagina 4		

Loodgelaccu (optioneel)

	DT-24
Artikelnr.:	9103540411
Uitgangsspanning:	12 V⎓
Inhoud:	Twee keer 55 Ah
Rustspanning:	13,1 V
Spanning lader (continuspanning):	13,8 V tot 15 V (bij maximaal 10 A, 6–12 h)
Spanning voor ladingshandhaving/continulading:	13,2 V tot 13,8 V
Spanning snellading (continuspanning):	Maximaal 15,6 V
Laadtijd (tot ca. 90 %):	35 min bij 100 A 75 min bij 50 A 140 min bij 25 A
Aantal laadcycli:	> 600
Zekering:	30 A
Omgevingstemperatuur:	Lading: 0 °C tot +45 °C Ontladen: –20 °C tot +60 °C
Afmetingen (l x b x h) (hoogte met klem):	254 x 175 x 200 mm
Gewicht:	19,5 kg

14 EU-verklaring van overeenstemming

In overeenstemming met:	2014/30/EU EMC-richtlijn 2011/65/EU RoHS-richtlijn 2006/42/EG Machinerichtlijn
Merk:	Dometic
Productgebied:	Koeling
Productgroep:	Professionele koeling
Modelreeks:	Koelcontainers FO-,TL-,TCX-,CFX-, CDF-serie
Modellen:	TCX14, TCX21, TCX35 CDF11, CDF18, CFX35W, CFX40W, CFX50W, CFX65W, CFX100W TL200, TL300, TL450, FO200NC, FO450NC, FO650, FO800NC, FO850NC, FO1000NC

Fabrikantnaam: Dometic Germany GmbH
Straat: Hollefeldtstr. 63
Plaats: Emsdetten Land: Duitsland Postcode: 48282
Tel.: +492572-8790 Fax: +4925728793000

Persoon die gemachtigd is het technisch dossier samen te stellen:
Naam: Jörg Peter
Adres: In der Steinwiese 16, 57074 Siegen, Duitsland

De volgende geharmoniseerde normen of technische specificaties (aanduidingen) die voldoen aan de erkende regels van de techniek op het gebied van de veiligheid die binnen de EER van kracht zijn, zijn toegepast:

EN50498:2010
EN50581:2012
EN61000-3-2:2014
EN61000-3-3:2013
EN55014-1:2006/A1,A2
EN55014-2:1997/A1,A2
EN60335-1:2012/AC, A11, A13
EN60335-2-89:2010/A1, A2
EN62233:2008

Læs og følg alle disse anvisninger, retningslinjer og advarsler i denne produktvejledning grundigt for at sikre, at du altid installerer, bruger og vedligeholder produktet korrekt. Disse anvisninger SKAL opbevares sammen med dette produkt.

Ved at benytte produktet bekræfter du hermed, at du har læst alle anvisninger, retningslinjer og advarsler grundigt, og at du forstår og er indforstået med de vilkår og betingelser, der er fastlagt heri. Du er indforstået med kun at bruge dette produkt til det beregnede formål og anvendelse i overensstemmelse med anvisningerne, retningslinjerne og advarslerne i denne produktvejledningen samt i overensstemmelse med alle de gældende love og forskrifter. Manglende læsning og ignorering af disse anvisninger og advarsler kan medføre kvæstelser på dig selv og andre, skade på dit produkt eller skade på anden ejendom i nærheden. Der tages forbehold for eventuelle ændringer og opdateringer af denne produktvejledning samt anvisningerne, retningslinjerne og advarslerne samt den tilhørende dokumentation. Se dometic.com for de nyeste produktinformationer.

Indholdsfortegnelse

1 Forklaring af symboler 176
2 Sikkerhedshenvisninger 177
3 Leveringsomfang 179
4 Tilbehør 180
5 Korrekt brug 180
6 Teknisk beskrivelse 181
7 Opstilling og tilslutning af kølecontaineren 183
8 Betjening af kølecontaineren 185
9 Rengøring og vedligeholdelse 189
10 Garanti 189
11 Bortskaffelse 190
12 Udbedring af fejl 191
13 Tekniske data 192
14 EU-overensstemmelseserklæring 197

1 Forklaring af symboler

ADVARSEL!
Sikkerhedshenvisning til en farlig situation, der kan medføre død eller alvorlige kvæstelser, hvis den ikke undgås.

FORSIGTIG!
Sikkerhedshenvisning til en farlig situation, der kan medføre lette eller mindre kvæstelser, hvis den ikke undgås.

VIGTIGT!
Henvisning til en situation, der kan medføre materielle skader, hvis den ikke undgås.

BEMÆRK
Supplerende informationer om betjening af produktet.

2 Sikkerhedshenvisninger

ADVARSEL! Manglende overholdelse af disse advarsler kan medføre dødelige eller alvorlige kvæstelser.

Fare for elektrisk stød

- Hvis apparatet har synlige beskadigelser, må køleapparatet ikke tages i brug.
- Hvis dette køleapparats strømkabel er beskadiget, skal det udskiftes for at forhindre sikkerhedsfarer.
- Reparationer på dette køleapparat må kun foretages af kvalificeret personale. Ukorrekte reparationer kan medføre betydelige farer.

Brandfare

- Når apparatet positioneres, skal det sikres, at strømledningen sidder i klemme eller beskadiges.
- Placér ikke flere bærbare stikdåser eller bærbare strømforsyninger i bagved apparatet.

Sundhedsfare

- Dette køleapparat må kun anvendes og monteres af kvalificeret personale.
- Dette apparat kan anvendes af børn over 8 år og personer med reducerede fysiske, sanse- eller mentale evner eller uden erfaring eller viden, hvis de er under opsyn eller blev instrueret i sikker brug af apparatet og forstår de involverede farer.
- Børn må ikke lege med apparatet.
- Rengøring og vedligeholdelse må ikke udføres af børn uden opsyn.

Eksplosionsfare

- Opbevar ikke eksplosive stoffer som f.eks. spraydåser med en brændbar drivgas i køleapparatet.

FORSIGTIG! Manglende overholdelse af disse forsigtighedshenvisninger kan medføre mindre eller moderate kvæstelser.

Fare for elektrisk stød

- Kontrollér, at ledningen og stikket er tørre, før køleapparatet startes.
- Afbryd køleapparatet fra strømforsyningen
  - før hver rengøring og vedligeholdelse
  - efter hver brug

Sundhedsfare

- Kontrollér, om apparatets kølekapacitet svarer til kravene for levnedsmidlerne eller lægemidlerne, som du vil køle.
- Madvarer må kun opbevares i original emballage eller egnede beholdere.
- Hvis køleapparatet er åbnet i længere tid, kan temperaturen stige betydeligt i apparatets rum.
- Rengør regelmæssigt overflader, som kan komme i kontakt med levnedsmidler og adgang til kloaksystemer.
- Hvis apparatet er tomt i længere tid:
  - Sluk apparatet.
  - Sluk for apparatet.
  - Rengør og tør apparatet.
  - Lad låget være åbent for at forhindre, at der dannes mug inden i apparatet.

VIGTIGT! Fare for beskadigelse

- Kontrollér, at spændingsangivelsen på typeskiltet svarer til den fra energiforsyningen.
- Tilslut kun køleapparatet på følgende måde:
  - Med jævnstrømstilslutningskablet til en jævnstrømsforsyning i køretøjet
  - Eller tilslut tilslutningskablet til en vekselstrømsforsyning.
- Træk aldrig stikket ud af stikdåsen med kablet.
- Hvis køleboksen er tilsluttet til et jævnstrømsstik: Afbryd køleapparatet og andre forbrugere fra køretøjsbatteriet, før du tilslutter en hurtigoplader.
- Hvis køleboksen er tilsluttet til et jævnstrømsstik: Afbryd køleapparatet, eller sluk det, når motoren standses. I modsat fald kan køretøjsbatteriet blive afladet.
- Køleapparatet er ikke egnet til transport af ætsende materialer eller materialer, der indeholder opløsningsmidler.

- Anvend ikke elektriske apparater i køleskabet, medmindre producenten anbefaler disse apparater til det.
- Stil ikke køleapparatet i nærheden af åben ild eller andre varmekilder (varmeapparater, stærk sol, gasovne osv.).
- **Risiko for overophedning!**
  Sørg for, at der altid er et minimum på 50 mm ventilation på alle fire sider af køleapparatet. Hold ventilationsområdet frit for genstande, som kan begrænse luftstrømmen til kølekomponenterne.
  Placér ikke køleapparatet i lukkede rum eller områder uden eller med minimal luftstrøm.
- Ventilationsåbningerne må ikke tildækkes.
- Fyld ikke is eller væsker i den indvendige beholder.
- Dyp aldrig køleapparatet i vand.
- Beskyt køleapparatet og kablerne mod varme og fugtighed.
- Apparatet må ikke udsættes for regn.

3 Leveringsomfang

Beskrivelse	Antal
Kølecontainer	1
Vekselstrømstilslutningskabel	1
Jævnstrømstilslutningskabel	1
Nøgle til temperaturvalg	2
Kun med ekstra modul DT-24 (option): Bly-gel-batteri Ladeapparat MCA1235	 2 1

3.1 Modeller

Model fig. 1, side 3, fig. 2, side 4	Temperaturindstilling	Temperaturindstilling med ekstra modul DT-23 (option)
TL200	+4 °C, –18 °C	+4 °C, +20 °C
TL300	+4 °C, –18 °C	+4 °C, +20 °C
TL450	+4 °C, –18 °C	+4 °C, +20 °C

Model fig. 1, side 3, fig. 2, side 4	Temperaturindstilling	Temperaturindstilling med ekstra modul DT-23 (option)
FO650	+4 °C, –18 °C	+4 °C, +20 °C
FO200NC	+4 °C	+4 °C, +20 °C
FO450NC	+4 °C	+4 °C, +20 °C
FO800NC	+4 °C	+4 °C, +20 °C
FO850NC	+4 °C	+4 °C, +20 °C
FO1000NC	+4 °C	+4 °C, +20 °C

4 Tilbehør

Kan fås som tilbehør (ikke indeholdt i leveringsomfanget):

Beskrivelse	Antal	Art.nr.
Datalogger DT-07N Dataloggeren registrerer temperaturkurven i kølecontaineren under transport. Yderligere informationer findes i den vedlagte betjenings-vejledning fra Testo.	1	9103540007
Termoprinter DT-08N Termoprinteren til datalogger DT-07N. Yderligere informationer findes i den vedlagte betjeningsvejledning fra Testo.	1	9103540008
Hjulsæt DT-25 til TL200, TL450, TL600, FO200NC, FO450NC	1	9103540412

5 Korrekt brug

Den professionelle kummefryser (TL200, TL300, TL450, FO650, betegnes også som kølecontainer) er beregnet til køling og frysning af varer ved en kontant temperatur under transport.

Kølecontaineren (FO200NC, FO450NC, FO800NC, FO850NC, FO1000NC) er beregnet til at køle varer ved en konstant temperatur under transport.

Kølecontaineren er beregnet til erhvervsmæssig anvendelse i ikke-husholdnings-mæssige omgivelser men ikke til fremvisning eller til adgang for kunder.

Kølecontaineren er ikke egnet til indbygning i lukkede bygninger, campingvogne eller autocampere.

Denne kølecontainer er ikke beregnet til anvendelse som et indbygget apparat.

Kølecontaineren er udelukkende beregnet til at køle og opbevare dybfrosne varer i lukkede beholdere (TL200, TL300, TL450, FO650).

Kølecontaineren er udelukkende beregnet til at køle varer i lukkede beholdere (FO200NC, FO450NC, FO800NC, FO850NC, FO1000NC).

- Kølecontaineren er ikke egnet til at opbevare nogen typer kropsvæsker som f.eks. blod eller plasma eller andre kropsdele som f.eks. organer fra mennesker.
- Kølecontaineren er ikke egnet til at køle og opbevare friske madvarer.

Dette produkt er kun egnet til dets beregnede formål og anvendelse i overensstemmelse med disse anvisninger.

Denne vejledning giver dig oplysninger om, hvad der er nødvendigt med henblik på en korrekt montering og/eller drift af produktet. Dårlig montering og/eller ukorrekt drift eller vedligeholdelse medfører utilstrækkelig ydeevne og mulige fejl.

Producenten påtager sig intet ansvar for kvæstelser eller skader i forbindelse med produktet, der skyldes:

- Ukorrekt samling eller forbindelse inklusive for høj spænding
- Ukorrekt vedligeholdelse eller brug af uoriginale reservedele, der ikke stammer fra producenten
- Ændringer på produktet uden udtrykkelig tilladelse fra producenten
- Brug til andre formål end dem, der er beskrevet i vejledningen

Dometic forbeholder sig ret til at ændre produktets udseende og produktspecifikationer.

6 Teknisk beskrivelse

Kølecontainerne kan køle og fryse varer ved en konstant temperatur på +4 °C og –18 °C (TL200, TL300, TL450, FO650) eller køle ved +4 °C (FO200NC, FO450NC, FO800NC, FO850NC, FO1000NC). Afkølingen foretages med et vedligeholdelsesfrit kølekredsløb med kompressor.

Kølecontaineren kan tilsluttes til vekselstrømnettet eller jævnstrømnettet afhængigt af modellen.

Kølecontaineren har en lås til låget (ikke FO800NC, FO1000NC) og en holder til spænderem.

Ekstra moduler (option)

De ekstra moduler skal monteres på containeren fra fabrikken:

- Den automatiske varme- og kølefunktion **DT-23** er beregnet til at holde containeren på en konstant og individuel temperatur (efter kundens krav). Det mulige område går fra +4 °C til +20 °C. Opbevaringsrummet køles eller varmes automatisk efter den indstillede temperatur.

BEMÆRK Opvarmning med DT-23
Hvis omgivelsestemperaturen er under den temperatur, der er indstillet for apparatet, tændes varmefunktionen automatisk. Varmefunktionen er kun til rådighed med jævnstrømsforsyning.

- Bly-gel-batterimodulet **DT-24** er en mobil strømforsyning til kølecontainere, såfremt der ikke findes en ekstern strømkilde. Bly-gel-batteriet forsyner med jævnstrøm (12 V). Kun det medfølgende MCA1235 ladeapparat må anvendes til at oplade bly-gel-batteriet.
- Hjulsættet **DT-25** (ikke til FO 650, FO 850NC) monteres under containeren i stedet for fødder.
- Metalpallen **DT-31** til FO 850NC, FO 1000NC er monteret under containeren med henblik nemmere transport med en gaffeltruck (fig. **3**, side 5).
- 24 V DC modulet **DT-32** er beregnet til tilslutning til en jævnstrøms- (24 V⎓) og vekselstrømsforsyning.

Kølecontaineren har en batteriovervågning, der beskytter køretøjets batteri mod dybafladning:

	Standardmodel	Med ekstra modul DT-24 (option)	Med ekstra modul DT-32 (option)
Tilkoblingsspænding	12,3 V	12,1 V	16 V
Frakoblingsspænding	11,7 V	11,7 V	32 V

6.1 Tilslutnings- og betjeningselementer

Position på fig. 4, side 5	Beskrivelse
1	Jævnstrømstilslutning
2	Grøn statuslys (TIL/FRA)

Position på fig. 4, side 5	Beskrivelse
3	Vekselstrømstilslutning
4	Til/fra-kontakt

Position på fig. 5, side 6	Beskrivelse
1	Nøgleafbryder til temperaturvalg

7 Opstilling og tilslutning af kølecontaineren

ADVARSEL! Sundhedsfare!
Sørg for at sikre kølecontainerne i køretøjet, så de ikke kan flytte sig under nogen omstændigheder (f.eks. pludselig opbremsning, uheld).
- **Kun ved TL200, TL300, TL450**: Brug fastgørelseslaskerne på kølecontainerne til at spænde lasten fast i køretøjet.
- **Kun til hjulsæt DT-25**: Benyt parkeringsbremserne på hjulene for at sikre kølecontainerne.

ADVARSEL! Brandfare
- Når apparatet positioneres, skal det sikres, at strømledningen sidder i klemme eller beskadiges.
- Placér ikke flere bærbare stikdåser eller bærbare strømforsyninger i bagved apparatet.

1. Overhold minimumafstandene for opstillingsstedet (fig. 6, side 6).
2. Stil kølecontaineren på et stabilt og jævnt underlag.

7.1 Drift med vekselstrøm

1. Sæt vekselstrømstilslutningskablet i vekselstrømstilslutningen (fig. 4 2, side 5).
2. Tilslut kølecontaineren til vekselstrømnettet.

7.2 Drift med jævnstrøm

VIGTIGT! Fare for skader på apparatet!
Afbryd kølecontaineren og andre forbrugere fra batteriet, før du oplader batteriet med en hurtigoplader.
Overspænding kan beskadige apparatets elektronik.

Af sikkerhedsmæssige årsager er kølecontaineren udstyret med et elektronisk system, så man undgår omvendt polaritet. Dette beskytter kølecontaineren mod omvendt polaritet, når den er tilsluttet et batteri, og mod kortslutning.

VIGTIGT! Fare for skader på apparatet!
For at undgå spændings- og dermed effekttab skal kablet være så kort som mulig og må ikke have samlinger.
Undgå derfor ekstra kontakter, stik eller fordelerdåser.

➤ Bestem kablets nødvendige tværsnit afhængigt af kabellængden iht. følgende:

12 V

> 3 m	3,5 m – 5 m	5,5 m – 8,5 m	9 m – 13 m	13,5 m – 15 m
Ø 6 mm²	Ø 10 mm²	Ø 16 mm²	Ø 25 mm²	Ø 35 mm²

24 V (med ekstra modul DT-32)

> 6 m	6,5 m – 10,5 m	11 m – 15 m
Ø 6 mm²	Ø 10 mm²	Ø 16 mm²

VIGTIGT! Fare for skader på apparatet!
Byt ikke om på polerne.

1. Kontrollér før ibrugtagning af apparatet første gang, om driftsspændingen og batterispændingen stemmer overens (se typeskilt).
2. Kontrollér, at kablet på batteriets pluspol (fig. **7** 1, side 7) er sikret med en sikring på 25 A (fig. **7** 3, side 7).
3. Sæt jævnstrømstilslutningskablet i kølecontainerens jævnspændingsstikdåse (fig. **4** 1, side 5).
4. Forbind det røde kabel (fig. **7** rd, side 7) med pluspolen på batteriet (fig. **7** 1, side 7).
5. Forbind det sorte kabel (fig. **7** sk, side 7) med minuspolen på batteriet (fig. **7** 2, side 7).

Henvisninger til batteriovervågningen

Produktet er udstyret med en flertrins batteriovervågning, der beskytter køretøjets batteri mod for kraftig afladning ved tilslutning til køretøjets jævnstrømsnet.

Hvis kølecontaineren anvendes i køretøjet, når tændingen er slået fra, frakobles boksen automatisk, når forsyningsspændingen kommer under en indstillelig værdi. Kølecontaineren tilkobles igen, når batteriet er opladet, og niveauet for tilkoblingsspændingen er nået.

FORSIGTIG! Sundhedsfare!
Hvis kølecontaineren slukkes af sig selv, køles maden i den ikke.

VIGTIGT! Fare for beskadigelse!
Når kølecontaineren er frakoblet via batteriovervågningen, oplades batteriet ikke længere fuldstændigt. Undgå at starte flere gange eller at forsyne strømforbrugere uden længere opladningsfaser. Sørg for, at batteriet oplades igen.

8 Betjening af kølecontaineren

FORSIGTIG! Sundhedsfare!
Madvarer må kun opbevares i original emballage eller egnede beholdere.

BEMÆRK
- Nøglen i nøgleafbryderen for valg af temperatur kan tages ud i alle positioner. Containeren køler fortsat.
- Før du tager den nye kølecontainer i brug, bør du af hygiejniske årsager rengøre den indvendigt og udvendigt med en fugtig klud (se også kapitlet „Rengøring og vedligeholdelse“ på side 189).

8.1 Opbevaring af madvarer

BEMÆRK
Ved temperaturindstilling –18 °C: Læg kun madvarer i kølecontaineren, som allerede er frosne ved –18 °C. Kølecontaineren er ikke egnet til dybfrysning af madvarer.

8.2 Energibesparelse

- Vælg et opstillingssted, der er godt ventileret og beskyttet mod sol.
- Lad først varm mad afkøle, før du dybfryser den i kølecontaineren.
- Åbn ikke den kølede beholder hyppigere end nødvendigt.
- Lad ikke kølecontaineren være åben længere end nødvendigt.
- Hvis kølecontaineren har en kurv: Placér kurven i overensstemmelse med dens position ved leveringen for at opnå optimalt energiforbrug.
- Afrim kølecontaineren, når der dannes et islag.
- Kontrollér regelmæssigt, at lågets tætning stadig passer rigtigt.

8.3 Valg af temperaturen (kun TL200, TL300, TL450, FO650 eller med ekstra modul DT-23)

Vær opmærksom på følgende for at undgå fødevarespild:

- Hold temperaturudsving så lave som muligt. Åbn kun kølecontaineren, så tit og så længe det er nødvendigt. Opbevar fødevarer, så luften stadig kan cirkulere godt.
- Hvis temperaturen kan justeres: Justér temperaturen til fødevarernes mængde og type.
- Fødevarer kan nemt absorbere eller afgive lugt eller smag. Opbevar altid fødevarer tildækket eller i lukkede beholdere/flasker.

1. Drej nøgleafbryderen til den ønskede position (fig. **5**, side 6).
2. Træk nøglen ud, og opbevar den sikkert.

8.4 Tilkobling af kølecontaineren

VIGTIGT! Fare for beskadigelse!

- Sørg for, at der kun er fødevarer i kølecontaineren, der må afkøles til den valgte temperatur.
- Sørg for, at kølecontaineren ventileres godt, så den opståede varme kan føres bort. I modsat fald er en korrekt funktion ikke sikret. Ventilationsåbningerne må ikke tildækkes.

1. Stil tænd/sluk-kontakten (fig. **4** 3, side 5) på position „I“.
2. Sæt nøglen i nøgleafbryderen.
3. Drej nøglen til den ønskede temperatur.

✓ Kompressoren tilkobles, og kølecontaineren begynder at køle.

8.5 Drift af bly-gel-batteriet (DT-24)

ADVARSEL!
- Anvend udelukkende det medfølgende ladeapparat til at oplade bly-gel-batterierne.
- Opbevar og anvend kun opladeren indendørs og i tørre omgivelser.
- Stikdåsen, som opladeren er tilsluttet til, skal være i nærheden, og der skal være nem adgang til den.

FORSIGTIG!
Anvend ikke apparatet
- i saltholdige, fugtige eller våde omgivelser
- i nærheden af aggressive dampe
- i nærheden af brændbare materialer
- i områder med eksplosionsfare

Opladning af bly-gel-batterier

ADVARSEL!
Batterier, der oplades for kraftigt, kan selvantænde. Anvend kun det medfølgende ladeapparat. Læs og overhold også monterings- og betjeningsvejledningen til ladeapparatet.

BEMÆRK
Oplad bly-gel-batterierne helt senest hver anden måned. For kraftig belastning eller for lang opbevaring uden brug kan medføre permanent beskadigelse af bly-gel-batterierne.

1. Tilslut kølecontaineren til en ekstern strømforsyning.

✓ Bly-gel-batterierne oplades automatisk via ladeapparatet.

2. Udskift bly-gel-batterierne efter ca. 600 ladecyklusser (se kapitlet „Udskiftning af bly-gel-batterier“ på side 187).

Udskiftning af bly-gel-batterier

1. Løsn de fire skruer på batterirummets afdækning (fig. 8, side 7).
2. Fjern batterirummets afdækning, og læg den sikkert til side.
3. Løsn polklemmerne på begge bly-gel-batterier (fig. 9 A, side 8).
4. Fjern samtidigt polklemmerne fra på minuspolerne på begge bly-gel-batterier for at undgå en kortslutning (fig. 9 B, side 8).

5. Fjern samtidigt polklemmerne fra på pluspolerne på begge bly-gel-batterier for at undgå en kortslutning (fig. 9 C, side 8).
6. Løsn de fire skruer og møtrikker på batteriets fastgørelse på hvert bly-gel-batteri. To af de fire skruer og møtrikker befinder sig på den modsatte side (fig. 10 A og fig. 10 B, side 8).
7. Løsn bly-gel-batterierne fra holderen, og tag dem ud (fig. 10 C, side 8).
8. Sæt de nye bly-gel-batterier i holderen (fig. 11 A, side 9).
9. Fastgør hvert af de nye bly-gel-batterier med fire skruer og fire møtrikker i batterifastgørelsen (fig. 11 B og fig. 11 C, side 9).
10. Fjern polkapperne fra de nye bly-gel-batterier (fig. 11 D, side 9).
11. Sæt en polklemme til pluspolen på den pågældende pluspol på de nye bly-gel-batterier (fig. 12 A, side 9).
12. Sæt en polklemme til minuspolen på den pågældende minuspol på de nye bly-gel-batterier (fig. 12 B, side 9).
13. Skru polklemmerne på begge bly-gel-batterier (fig. 12 C, side 9).
14. Sæt batterirummets afdækning på holderen (fig. 13, side 10).
15. Skru batterirummets afdækning fast med de fire skruer (fig. 13, side 10).

8.6 Anvendelse af lågsikringen (fig. 14, side 10)

Ikke til FO800NC, FO1000NC

1. Luk skydedørene fuldstændigt indtil anslag.
2. Sæt knappen i åbningen, indtil den klikker på plads for at låse skydedørene.
3. Tryk knappen på for at låse skydedørene op.

8.7 Fjernelse af kondensat (fig. 15, side 11)

Under drift af kølecontaineren dannes der kondensat, som udledes til det fri.

➤ Sørg for, at kondensatet kan tømmes frit.

TL200, TL300, TL450, FO200NC, FO450NC

Kølecontaineren har en drænfitting på bagsiden, som du kan tilslutte en drænslange til.

FO 600, FO 800NC, FO 850NC, FO 1000NC

Kølecontaineren har en opsamlingsbeholder på bagsiden for at dræne kondensvandet.

BEMÆRK
Sørg for, at opsamlingsbeholderen tømmes regelmæssigt. Hvis opsamlingsbeholderen er overfyldt, kan det forringe kølecontainerens funktion.

8.8 Afrimning af kølecontaineren

1. Fjern islaget med en kunststofskraber ved en tykkelse på 2 mm.
2. Anbring den åbnede kølecontainer i omgivelser, hvor det er ca. 20 °C varmt.
3. Fjern kondensatet.

9 Rengøring og vedligeholdelse

VIGTIGT! Fare for beskadigelse!
- Du må ikke bruge aggressive rengøringsmidler, hårde redskaber eller højtryksrensere under rengøringen.

➤ Rengør af og til kølecontaineren indvendigt og udvendigt med en fugtig klud.

➤ Fjern bundpladen af og til, og rengør den med en fugtig klud.

➤ Sørg for, at kølecontainerens ventilationsåbninger er fri for støv og urenheder, så varmen, der opstår under driften, kan ledes bort, og kølecontaineren ikke tager skade.

10 Garanti

Den lovbestemte garantiperiode gælder. Hvis produktet er defekt, skal du kontakte producentens afdeling i dit land (se dometic.com/dealer) eller din forhandler.

Ved reparation eller krav om garanti skal du medsende følgende bilag:

- En kopi af regningen med købsdato
- En reklamationsgrund eller en fejlbeskrivelse

11 Bortskaffelse

ADVARSEL! Fare for børn!
Før det gamle køleskab bortskaffes:
- Afmontér dørene.
- Lad opbevaringshylderne blive i køleskabet, så børn ikke kan gå ind i det.

➤ Bortskaf så vidt muligt emballagen sammen med det tilsvarende genbrugsaffald.

Hvis du tager produktet endegyldigt ud af drift, skal du kontakte det nærmeste recyclingcenter eller din faghandel for at få de pågældende forskrifter om bortskaffelse.

Beskyt miljøet!
Genopladelige og ikke genopladelige batterier hører ikke til i husholdningsaffaldet.
Aflevér defekte genopladelige batterier og brugte batterier hos forhandleren eller ved et indsamlingssted.

12 Udbedring af fejl

Fejl	Mulig årsag	Løsningsforslag
Kølecontaineren fungerer ikke.	Kølecontaineren er ikke tilsluttet korrekt.	Kontrollér spændingsforsyningen.
Kølecontaineren dybfryser ikke korrekt (kun for TL 200, TL 300, TL 450, FO 650).	Temperaturnøglen er ikke indstillet på den ønskede temperatur.	Drej temperaturnøglen til den ønskede temperatur.
	Varerne, der blev lagt i kølecontaineren, er for varme.	Læg kun varer i kølecontaineren, der er –18 °C kolde.
	Ventilationsåbningerne er støvede eller tilsmudsede.	Fjern støvet og urenhederne fra ventilations- og udluftningsåbningerne.
	Ventilationen omkring kølecontaineren er ikke tilstrækkelig.	Sørg for en tilstrækkelig luftcirkulation omkring ventilationsåbningerne.
	Den indstillede temperatur er +4 °C.	Indstil temperaturen på –18 °C.
Kølecontaineren køler ikke tilstrækkeligt.	Varerne, der blev lagt i kølecontaineren, er for varme.	Læg kun varer i kølecontaineren, der er forkølede.
	Ventilationsåbningerne er støvede eller tilsmudsede.	Fjern støvet og urenhederne fra ventilations- og udluftningsåbningerne.
	Ventilationen omkring kølecontaineren er ikke tilstrækkelig.	Sørg for en tilstrækkelig luftcirkulation omkring ventilationsåbningerne.

13 Tekniske data

Indeholder fluorerede drivhusgasser

Hermetisk lukkede anlæg eller hermetisk lukket udstyr

For den aktuelle EU-overensstemmelseserklæring for dit apparat bedes du se den pågældende produktside på dometic.com eller kontakte producenten direkte (se bagsiden).

	TL200	**TL300**
Indstillelig temperatur:	+4 °C, –18 °C (+20 °C, som option med DT-23)	
Klimaklasse	ST	
Tilslutningsspænding:	12 V⎓ 230 V~	
Effektforbrug: Som option med DT-32:	300 W (230 V~) 25 A (12 V⎓) 500 W (230 V~) 40 A (24 V⎓)	
Kølemiddel:	R404a	
Kølemiddelmængde:	150 g	160 g
CO_2 ækvivalent:	0,588 t	0,628 t
Drivhuspotentiale (GWP):	3922	
Nettoindhold:	209 l	304 l
Vægt:	110 kg	130 kg
Mål:	fig. 1 , side 3	

	TL450	**FO650**
Indstillelig temperatur:	+4 °C, –18 °C (+20 °C, som option med DT-23)	
Klimaklasse:	ST	
Tilslutningsspænding:	12 V⎓ 230 V~	
Effektforbrug: Som option med DT-32:	300 W (230 V~) 25 A (12 V⎓) 500 W (230 V~) 40 A (24 V⎓)	
Kølemiddel:	R404a	
Kølemiddelmængde:	245 g	210 g
CO_2 ækvivalent:	0,961 t	0,902 t
Drivhuspotentiale (GWP):	3922	
Nettoindhold:	435 l	582 l
Vægt:	150 kg	114 kg
Mål:	fig. **1**, side 3	fig. **2**, side 4

	FO 200NC	**FO 450NC**
Indstillelig temperatur:	+4 °C (+20 °C, som option med DT-23)	
Klimaklasse:	ST	
Tilslutningsspænding:	12 V⎓ 230 V~	
Effektforbrug: Som option med DT-32:	108 W (230 V~) 15 A (12 V⎓) 500 W (230 V~) 40 A (24 V⎓)	
Kølemiddel:	R134a	
Kølemiddelmængde:	150 g	195 g
CO_2 ækvivalent:	0,215 t	0,279 t
Drivhuspotentiale (GWP):	1430	
Nettoindhold:	209 l	435 l
Vægt:	110 kg	150 kg
Mål:	fig. 1 , side 3	

	FO 800NC	**FO 850NC**	**FO 1000NC**
Indstillelig temperatur:	+4 °C (+20 °C, som option med DT-23)		
Klimaklasse:	ST		
Tilslutningsspænding:	12 V⎓ 230 V~		
Effektforbrug: Som option med DT-32:	300 W (230 V~) 25 A (12 V⎓) 500 W (230 V~) 40 A (24 V⎓)		
Kølemiddel:	R134a		
Kølemiddelmængde:	175 g		
CO_2 ækvivalent:	0,608 t	0,25 t	0,25 t
Drivhuspotentiale (GWP):	1430		
Nettoindhold:	825 l	761 l	963 l
Vægt:	121 kg	113 kg	123 kg
Mål:	fig. 2, side 4		

Bly-gel-batteri (option)

	DT-24
Art.nr.:	9103540411
Udgangsspænding:	12 V⎓
Indhold:	To gange 55 Ah
Hvilespænding:	13,1 V
Spænding ladeapparat (konstant spænding):	13,8 V til 15 V (ved maksimalt 10 A, 6–12 h)
Spænding til vedligeholdelse af opladning/konstant ladning:	13,2 V til 13,8 V
Spænding hurtigopladning (konstant spænding):	Maksimalt 15,6 V
Opladningstid (op til ca. 90 %):	35 min ved 100 A 75 min ved 50 A 140 min ved 25 A
Antal ladecyklusser:	> 600
Sikring:	30 A
Udenomstemperatur:	Opladning: 0 °C til +45 °C Afladning: –20 °C til +60 °C
Mål (L x B x H) (højde med terminal):	254 x 175 x 200 mm
Vægt:	19,5 kg

14 EU-overensstemmelseserklæring

I henhold til:	2014/30/EU EMC-direktivet 2011/65/EU RoHS-direktivet 2006/42/EF Maskindirektivet
Mærke:	Dometic
Produktområde:	Køling
Produktgruppe:	Professionel køling
Modelserie:	Kølecontainere i serierne FO,TL,TCX,CFX, CDF
Modeller:	TCX14, TCX21, TCX35 CDF11, CDF18, CFX35W, CFX40W, CFX50W, CFX65W, CFX100W TL200, TL300, TL450, FO200NC, FO450NC, FO650, FO800NC, FO850NC, FO1000NC

Producentens navn: Dometic Germany GmbH
Vej: Hollefeldtstr. 63
By: Emsdetten Stat: Tyskland Postnummer: 48282
Tlf.: +492572-8790 Fax: +4925728793000

Person, der er autoriseret til at sammenstille det tekniske dossier:
Navn: Jörg Peter
Adresse: In der Steinwiese 16, 57074 Siegen, Tyskland

Følgende harmoniserede standarder eller tekniske specifikationer (betegnelser), som er i overensstemmelse med god ingeniørpraksis med henblik på sikkerhed, der gælder i EØS, er blevet anvendt:

EN50498:2010
EN50581:2012
EN61000-3-2:2014
EN61000-3-3:2013
EN55014-1:2006/A1,A2
EN55014-2:1997/A1,A2
EN60335-1:2012/AC, A11, A13
EN60335-2-89:2010/A1, A2
EN62233:2008

Läs och följ noggrant alla instruktioner, direktiv och varningar i den här produkthandboken för att säkerställa att du alltid installerar, använder och underhåller produkten på rätt sätt. Dessa instruktioner MÅSTE förvaras tillsammans med produkten.

Genom att använda produkten bekräftar du härmed att du noggrant har läst alla instruktioner, direktiv och varningar och att du förstår och är införstådd med att följa de villkor som anges häri. Du är införstådd med att endast använda denna produkt i avsett syfte och i enlighet med instruktionerna, direktiven och varningarna som anges i denna produkthandbok samt i enlighet med alla g¬lande lagar och bestämmelser. Om du inte läser och följer instruktionerna och varningarna som anges här kan det leda till personskador på dig eller andra, på produkten eller annan egendom i närheten. Denna produkthandbok, inklusive instruktionerna, direktiven och varningarna samt relaterad information, kan ändras och uppdateras. För uppdaterad produktinformation, besök dometic.com.

Innehållsförteckning

1 Förklaring av symboler 198
2 Säkerhetsanvisningar 199
3 Leveransomfattning 201
4 Tillbehör 202
5 Avsedd användning 203
6 Teknisk beskrivning 204
7 Ställa upp och ansluta kylbehållaren 205
8 Använda kylbehållaren 207
9 Rengöring och skötsel 212
10 Garanti 212
11 Avfallshantering 212
12 Felsökning 213
13 Tekniska data 214
14 Försäkran om överensstämmelse 219

1 Förklaring av symboler

VARNING!
Säkerhetsanvisning för en farlig situation som, om den inte går att undvika, kan ge upphov till dödsfall eller allvarliga personskador.

AKTA!
Säkerhetsanvisning för en farlig situation som, om den inte går att undvika, kan ge upphov till en lindrig eller måttlig personskada.

OBSERVERA!
Anvisning för en situation som, om den inte går att undvika, kan ge upphov till materiella skador.

ANVISNING
Kompletterande information om användning av produkten.

2 Säkerhetsanvisningar

VARNING! Om man underlåter att följa de här varningarna kan följden bli dödsfall eller allvarlig personskada.

Risk för dödsfall på grund av elektricitet

- Använd inte kylapparaten om den uppvisar synliga skador.
- Om kylapparatens elkabel skadas måste den bytas ut för att förhindra säkerhetsrisker.
- Denna kylapparat får endast repareras av härför utbildad personal. Om man utför reparationer på fel sätt kan man utsättas för avsevärda risker.

Brandrisk

- Kontrollera att elsladden inte har fastnat eller skadats i samband med placering av apparaten.
- Placera inte ut flera bärbara uttag eller bärbara nätaggregat bakom apparaten.

Hälsorisk

- Denna kylapparat får endast användas och installeras av härför utbildad personal.
- Barn från åtta års ålder, personer med nedsatt fysisk, sensorisk eller mental förmåga, eller personer med bristande erfarenhet och kunskaper får använda den här apparaten förutsatt att de hålls under uppsikt eller om de har fått anvisningar om hur man använder den här apparaten på ett säkert sätt och känner till vilka risker som är förknippade med användningen.
- Barn får inte leka med apparaten.
- Utan uppsikt får barn inte utföra rengörings- eller underhållsarbeten.

Explosionsrisk

- Lagra inga ämnen som kan explodera i kylapparaten, som t.ex. sprayburkar med lättantändlig drivgas.

AKTA! Om man underlåter att följa de här försiktighetsåtgärderna kan följden bli lindrig eller måttlig personskada.

Risk för dödsfall på grund av elektricitet

- Kontrollera, innan kylapparaten tas i drift, att elkabeln och stickkontakten är torra.
- Koppla bort kylapparaten från strömförsörjningen
  - alltid före rengöring eller underhåll
  - alltid efter användning

Hälsorisk

- Kontrollera om produktens kyleffekt motsvarar kraven för de livsmedel eller mediciner du vill hålla kalla.
- Livsmedel får endast förvaras i originalförpackningarna eller i andra lämpliga behållare.
- Om kylapparaten hålls öppen under lång tid finns det risk att man får en betydande ökning av temperaturen i apparatens fack.
- Rengör med jämna mellanrum ytor som kan komma i kontakt med livsmedel och åtkomliga avloppssystem.
- Om apparaten står tom under lång tid:
  - Stäng av apparaten.
  - Avfrosta apparaten.
  - Rengör och torka apparaten.
  - Lämna locket öppet för att förhindra att det bildas mögel i apparaten.

OBSERVERA! Risk för skada

- Jämför spänningsuppgifterna på typskylten med elförsörjningen på plats.
- Anslut endast kylapparaten på följande sätt:
  - Med en likströmskabeln till fordonets likströmsnät
  - Eller med växelströmsanslutningskabeln till växelströmsförsörjning
- Dra aldrig ut stickkontakten ur uttaget genom att dra i kabeln.
- När kylapparaten är ansluten till ett likströmsuttag: Koppla bort kylapparaten och andra förbrukare från fordonsbatteriet innan en snabbladdare ansluts.
- När kylapparaten är ansluten till ett likströmsuttag: Bryt strömmen till kylapparaten eller stäng av den när motorn stängs av. Annars kan fordonsbatteriet laddas ur.
- Kylapparaten är inte avsedd för transport av frätande material eller material med lösningsmedel.

- Använd inga elektriska produkter för arbeten inne i kylapparaten. Undantag: produkterna rekommenderas för sådan användning av tillverkaren.
- Ställ inte upp kylapparaten i närheten av öppen eld eller andra värmekällor (värmeelement, starkt solljus, gasspisar osv.).
- **Risk för överhettning!**
  Kontrollera att det alltid finns minst 50 mm ventilationsutrymme på kylapparatens samtliga fyra sidor. Kontrollera att det inte finns några föremål i ventilationsutrymmet som skulle kunna hindra luftflödet till kylkomponenterna.
  Placera inte kylapparaten i stängda fack eller utrymmen utan luftflöde eller med bara minimalt luftflöde.
- Se till att ventilationsöppningarna inte täcks över.
- Fyll inte innerfacket med vätskor eller is.
- Doppa aldrig ner kylapparaten i vatten.
- Skydda kylapparaten och kablarna mot värme och fukt.
- Apparaten får inte utsättas för regn.

3 Leveransomfattning

Beskrivning	Mängd
Kylbehållare	1
Växelströmskabel	1
Likströmskabel	1
Nyckel för temperaturval	2
Bara med tillvalsmodul DT-24 (tillval): Bly-gelbatteri Laddare MCA1235	 2 1

3.1 Utföranden

Modell bild 1, sida 3, bild 2, sida 4	Temperaturinställning	Temperaturinställning med tillvalsmodul DT-23 (tillval)
TL200	+4 °C, –18 °C	+4 °C, +20 °C
TL300	+4 °C, –18 °C	+4 °C, +20 °C
TL450	+4 °C, –18 °C	+4 °C, +20 °C
FO650	+4 °C, –18 °C	+4 °C, +20 °C
FO200NC	+4 °C	+4 °C, +20 °C
FO450NC	+4 °C	+4 °C, +20 °C
FO800NC	+4 °C	+4 °C, +20 °C
FO850NC	+4 °C	+4 °C, +20 °C
FO1000NC	+4 °C	+4 °C, +20 °C

4 Tillbehör

Följande tillbehör finns tillgängliga (ingår inte i leveransen):

Beskrivning	Mängd	Art.nr
Datalogger DT-07N Dataloggarna registrerar temperaturkurvan i kylbehållaren under transport. Mer information finns i den medföljande bruksanvisningen från Testo.	1	9103540007
Termoskrivare DT-08N Termoskrivaren för dataloggern DT-07N. Mer information finns i den medföljande bruksanvisningen från Testo.	1	9103540008
Hjulsats DT-25 för TL200, TL450, TL600, FO200NC, FO450NC	1	9103540412

5 Avsedd användning

Den professionella frysboxen (TL200, TL300, TL450, FO650; även kallad kylbehållaren) är avsedd för kylning och djupfrysning av varor vid konstant temperatur under transport.

Kylbehållaren (FO200NC, FO450NC, FO800NC, FO850NC, FO1000NC) är avsedd för kylning av varor vid konstant temperatur under transport.

Kylbehållaren är endast avsedd för professionellt bruk i miljöer som inte är hushållsmiljöer och inte som demonstrations- eller provexemplar för kunder.

Kylbehållaren är inte lämplig att monteras i slutna byggnader, husvagnar eller husbilar.

Kylbehållaren är inte avsedd att användas som en inbyggd apparat.

Kylbehållaren är endast utformad för kylning och djupfrysning av varor i slutna behållare (TL200, TL300, TL450, FO650).

Kylbehållaren är endast utformad för kylning av varor i slutna behållare (FO200NC, FO450NC, FO800NC, FO850NC, FO1000NC).

- Kylbehållaren är inte lämplig för förvaring av några kroppsvätskor, exempelvis blod eller blodplasma, eller några kroppsdelar, som t.ex. mänskliga organ.
- Kylbehållaren är inte avsedd för kylning eller förvaring av färska livsmedel.

Den här produkten lämpar sig endast för avsedd användning i enlighet med denna bruksanvisning.

Den här manualen informerar om vad som krävs för att installera och/eller använda produkten på rätt sätt. Felaktig installation och/eller användning eller felaktigt underhåll kommer leda till att produkten inte fungerar optimalt och riskerar gå sönder.

Tillverkaren åtar sig inget ansvar för personskador eller materiella skador på produkten som uppstår till följd av:

- Felaktig montering eller anslutning, inklusive för hög spänning
- Felaktigt underhåll eller användning av reservdelar som inte är originaldelar från tillverkaren
- Ändringar som utförts utan uttryckligt medgivande från tillverkaren
- Användning för andra ändamål än de som beskrivs i denna bruksanvisning

Dometic förbehåller sig rätten att ändra produktens utseende och specifikationer.

6 Teknisk beskrivning

Kylbehållaren kan kyla och hålla livsmedel djupfrysta vid en konstant temperatur på +4 °C och –18 °C (TL200, TL300, TL450, FO650) eller kyla på +4 °C (FO200NC, FO450NC, FO800NC, FO850NC, FO1000NC). Kylningsprocessen sker i en underhållsfri kylkrets med kompressor.

Beroende på modell kan kylbehållaren anslutas till växelström eller likström.

Kylbehållaren har ett lås på locket (inte FO800NC, FO1000NC) och en spännremshållare.

Tillvalsmoduler (tillval)

Tillvalsmodulerna måste monteras på behållaren i fabriken:

- Automatisk uppvärmning och kylning på **DT-23** är designad för att hålla behållaren på en konstant individuell temperatur (enligt kundens behov). Det möjliga temperaturområdet ligger mellan +4 °C till +20 °C. Förvaringsutrymmet kyls eller värms automatiskt till inställd temperatur.

ANVISNING Uppvärmning med DT-23
Om utomhustemperaturen underskrider den temperatur som är inställd på apparaten slås värmefunktion på automatiskt. Uppvärmningsfunktionen är bara möjlig med strömförsörjning (likström).

- Bly-gelbatteri-modulen **DT-24** är en mobil strömförsörjning för kylbehållare om en extern strömförsörjning inte är tillgänglig. Bly-gelbatteriet tillhandahåller likström (12 V). Endast MCA1235-laddaren får användas för att ladda bly-gelbatteriet.
- Hjulsatsen **DT-25** (gäller inte för FO 650, FO 850NC) är installerad under behållaren i stället för och stativ.
- Lastpallen av metall **DT-31** för FO850NC, FO1000NC är monterad under behållaren för att underlätta transport med en gaffeltruck (bild **3**, sida 5).
- 24 V likströmsmodulen **DT-32** är utformad för att drivas med likström och växelström (24 V⎓).

Kylbehållaren har en batterivakt som skyddar fordonsbatteriet mot djupurladdning:

	Standardmodell	Med tillvalsmodul DT-24 (tillval)	Med tillvalsmodul DT-32 (tillval)
Inkopplingsspänning	12,3 V	12,1 V	16 V
Frånkopplingsspänning	11,7 V	11,7 V	32 V

6.1 Anslutningar och reglage

Del i bild 4, sida 5	Beskrivning
1	Likströmsanslutning
2	Grön statuslampa (PÅ/AV)
3	Växelströmsanslutning
4	På/av-knapp

Del i bild 5, sida 6	Beskrivning
1	Nyckelbrytare för temperaturval

7 Ställa upp och ansluta kylbehållaren

VARNING! Hälsorisk!
Säkra kylbehållarna i fordon på så sätt att de inte kan förflyttas under några omständigheter (t.ex. plötslig inbromsning, olyckor).
- **Gäller endast för TL200, TL300, TL450**: Använd monteringsstöden på kylbehållarna för att spänna fast lasten i fordonet.
- **Bara för hjulsats DT-25**: Använd parkeringsbromsarna på hjulen för att säkra kylbehållarna.

VARNING! Brandrisk
- Kontrollera att elsladden inte har fastnat eller skadats i samband med placering av apparaten.
- Placera inte ut flera bärbara uttag eller bärbara nätaggregat bakom apparaten.

1. Observera minimimåtten för uppställningsplatsen (bild **6**, sida 6).
2. Ställ kylbehållaren på ett stabilt och jämnt underlag.

7.1 Användning med växelström

1. Sätt in växelströmskabeln i växelströmsanslutningen (bild **4** 2, sida 5).
2. Anslut kylbehållaren till växelströmsnätet.

7.2 Användning med likström

OBSERVERA! Risk för skador på produkten!
Koppla bort kylbehållaren och andra elförbrukare från batteriet innan en batteriladdare ansluts till batteriet.
Överspänning kan skada apparatens elektronik.

Av säkerhetsskäl är kylbehållaren utrustad med ett elektroniskt system för att förhindra att polerna omvänds. Detta skyddar apparaten mot omvänd polaritet när den ansluts till ett batteri och skyddar även mot kortslutning.

OBSERVERA! Risk för skador på produkten!
För att undvika spänningsförluster och effektförluster ska kabeln vara så kort som möjligt och utan avbrott.
Undvik ytterligare brytare, kontakter och fördelningsdosor.

➤ Bestäm kabelarean så att den passar till kabellängden på följande sätt:

12 V

> 3 m	3,5 m – 5 m	5,5 m – 8,5 m	9 m – 13 m	13,5 m – 15 m
Ø 6 mm²	Ø 10 mm²	Ø 16 mm²	Ø 25 mm²	Ø 35 mm²

24 V (med tillvalsmodul DT-32)

> 6 m	6,5 m – 10,5 m	11 m – 15 m
Ø 6 mm²	Ø 10 mm²	Ø 16 mm²

OBSERVERA! Risk för skador på produkten!
Beakta polariteten.

1. Kontrollera att driftspänningen och batterispänningen stämmer överens innan apparaten tas i drift (se typskylten).

2. Kontrollera att kabeln vid batteriets pluspol (bild 7 1, sida 7) är säkrad med en 25 A-säkring (bild 7 3, sida 7).
3. Anslut likströms-anslutningskabeln till kylbehållarens likspänningsuttag (bild 4 1, sida 5).
4. Anslut den röda kabeln (bild 7 rd, sida 7) till batteriets pluspol (bild 7 1, sida 7).
5. Anslut den svarta kabeln (bild 7 bk, sida 7) till batteriets minuspol (bild 7 2, sida 7).

Information om batterivakten

Produkten har en batterivakt som skyddar fordonsbatteriet mot urladdning när produkten ansluts till fordonets elsystem.

När kylbehållaren används utan påslagen tändning i fordonet, stängs den av automatiskt om försörjningsspänningen sjunker under ett inställbart värde. Kylbehållaren startar så fort batteriet har laddats upp till startspänningsnivån.

AKTA! Hälsorisk!
Om kylbehållaren stängs av av sig själv kyls inte livsmedlet i behållaren.

OBSERVERA! Risk för skador!
När batterivakten har stängt av kylbehållaren är batteriet inte längre fullt laddat. Starta inte många gånger eller använd strömförbrukare utan längre laddningsfaser. Kontrollera att batteriet laddas igen.

8 Använda kylbehållaren

AKTA! Hälsorisk!
Livsmedel får endast förvaras i originalförpackningarna eller i andra lämpliga behållare.

ANVISNING
- Nyckeln i nyckelbrytaren för temperaturval kan tas bort i valfritt läge. Behållaren fortsätter att kyla.
- Innan kylbehållaren börjar användas ska den, av hygieniska skäl, torkas av in- och utvändigt med en fuktig trasa (se även kapitel “Rengöring och skötsel” på sidan 212).

8.1 Förvara livsmedel

ANVISNING
Vid temperaturinställning –18 °C: Förvara endast livsmedel i kylbehållaren som redan är djupfryst till –18 °C. Kylbehållaren är inte avsedd för att djupfrysa livsmedel.

8.2 Spara energi

- Välj en uppställningsplats med god ventilation som är skyddad mot direkt solljus.
- Låt varm mat svalna innan du placerar den i kylbehållaren för att djupfrysas.
- Öppna inte kylbehållaren oftare än nödvändigt.
- Låt inte kylbehållaren vara öppen längre än nödvändigt.
- Om kylbehållaren har en korg: För optimal energiförbrukning ska du placera korgen som den var placerad vid leveransen.
- Frosta av kylbehållaren så snart det bildas is i den.
- Kontrollera med jämna mellanrum att lockets tätning sitter korrekt.

8.3 Välja temperatur (endast för TL200, TL300, TL450, FO650 eller med tillvalsmodul DT-23)

Observera följande så att du inte behöver kasta bort livsmedel:

- Temperaturen ska vara så jämn som möjligt. Öppna inte kylbehållaren oftare och håll den inte öppen längre än nödvändigt. Förvara livsmedlen på så sätt att luften kan cirkulera.
- Om det är möjligt att justera temperaturen: Justera temperaturen efter mängden och typen av livsmedel.
- Livsmedel tar lätt upp eller utsöndrar lukter eller smaker. Livsmedel ska alltid förvaras övertäckta eller i förslutna behållare/flaskor.

1. Vrid nyckelbrytaren till önskat läge (bild **5**, sida 6).
2. Dra ut nyckeln och förvara den på en säker plats.

8.4 Slå på kylbehållaren

OBSERVERA! Risk för skador!
- Se till att det endast finns livsmedel i kylbehållaren som får kylas till den inställda temperaturen.
- Kylbehållaren måste ha god ventilation så att värmen avleds ordentligt. Annars kan inte korrekt funktion garanteras. Ventilationsöppningarna får inte täckas över.

1. Ställ på På/Av-knappen (bild **4** 3, sida 5) på läget "I".
2. Sätt i nyckeln i nyckelbrytaren.
3. Vrid nyckeln till önskad temperatur.

✓ Kompressorn startar och kylbehållaren börjar att kyla.

8.5 Använda bly-gelbatteriet (DT-24)

VARNING!
- Använd endast den medföljande laddaren för att ladda upp bly-gelbatterier.
- Förvara och använd laddaren endast inomhus och i torra omgivningar.
- Uttaget till vilket laddaren är ansluten måste vara i närheten och vara lätt att komma åt.

AKTA!
Använd inte apparaten
- i salthaltiga, fuktiga eller blöta omgivningar
- i närheten av aggressiva ångor
- i närheten av brännbara material
- i explosionsfarliga omgivningar

Ladda bly-gelbatterier

VARNING!
Batterier som laddats för mycket riskerar att antändas. Använd endast den medföljande laddaren. Läs laddarens monterings- och bruksanvisning och följ anvisningarna däri.

ANVISNING
Ladda upp bly-gelbatterierna helt åtminstone varannan månad. För stark belastning eller för lång lagring utan användning kan orsaka permanenta skador på bly-gelbatterierna.

1. Anslut kylbehållaren till en extern strömförsörjning.

✓ Bly-gelbatterierna laddas upp automatiskt via laddaren.

2. Byt ut bly-gelbatterierna efter ca 600 laddningscykler (se kapitel "Byta bly-gelbatterier" på sidan 210).

Byta bly-gelbatterier

1. Lossa de fyra skruvarna till batterifackets lock (bild 8, sida 7).
2. Lossa batterifackets lock och lägg det åt sidan på en säker plats.
3. Lossa klämmorna på de båda bly-gelbatterierna (bild 9 A, sida 8).
4. Avlägsna samtidigt klämmorna från de båda bly-gelbatteriernas minuspoler för att förhindra en kortslutning (bild 9 B, sida 8).
5. Avlägsna samtidigt klämmorna från de båda bly-gelbatteriernas pluspoler för att förhindra en kortslutning (bild 9 C, sida 8).
6. Lossa batterifästets fyra skruvar och muttrar på varje bly-gelbatteri. Två av de fyra skruvarna och muttrarna är på den motsatta sidan (bild 10 A och bild 10 B, sida 8).
7. Lossa och ta ut bly-gelbatterierna ur hållaren (bild 10 C, sida 8).
8. Sätt i de nya bly-gelbatterierna i hållaren (bild 11 A, sida 9).
9. Fixera de nya bly-gelbatterierna med vardera fyra skruvar och muttrar i batterifästet (bild 11 B och bild 11 C, sida 9).
10. Avlägsna polskydden från de nya bly-gelbatterierna (bild 11 D, sida 9).
11. Sätt dit vardera en klämma för pluspolen på de nya bly-gelbatteriernas pluspol (bild 12 A, sida 9).
12. Sätt dit vardera en klämma för minuspolen på de nya bly-gelbatteriernas minuspol (bild 12 B, sida 9).
13. Skruva fast klämmorna på de båda bly-gelbatterierna (bild 12 C, sida 9).
14. Sätt dit batterifackets lock på hållaren (bild 13, sida 10).
15. Skruva fast batterifackets lock med de fyra skruvarna (bild 13, sida 10).

8.6 Använda locklåset (bild 14, sida 10)

Gäller inte FO800NC, FO1000NC

1. Skjut igen skjutdörrarna hela vägen tills det tar stopp.
2. För in ratten i öppningen tills den klickar på plats för att låsa skjutdörrarna.
3. Dra ratten uppåt för att låsa upp skjutdörrarna.

8.7 Ta bort kondensvatten (bild 15, sida 11)

När man använder kylbehållarna bildas kondensvatten som sedan transporteras ut.

➤ Kontrollera att kondensvattnet kan dräneras utan hinder.

TL200, TL300, TL450, FO200NC, FO450NC

Det finns ett dräneringsaggregat på kylbehållarens baksida där du kan ansluta en dräneringsslang.

FO600, FO800NC, FO850NC, FO1000NC

Det finns en uppsamlingsbehållare på kylbehållarens baksida för dränerat kondensvatten.

ANVISNING
Töm uppsamlingsbehållaren regelbundet. Om uppsamlingsbehållaren är för full kan kylbehållarnas funktion skadas.

8.8 Avfrosta kylbehållaren

1. Om isskiktet är 2 mm tjockt eller mer, använd en plastskrapa för att avlägsna det.
2. Placera den öppna kylbehållaren i en omgivning med en temperatur på cirka 20 °C.
3. Avlägsna kondensvattnet.

9 Rengöring och skötsel

OBSERVERA! Risk för skador!
- Använd inte starka rengöringsmedel, hårda föremål eller högtryckstvättar för rengöringen.

➤ Rengör då och då kylbehållaren in- och utvändigt med en fuktig trasa.

➤ Ta emellanåt basplattorna och rengör dem med en fuktig trasa.

➤ Kontrollera att kylbehållarens ventilationsöppningar är rena från damm och annan smuts. På så sätt kan värmen avledas vid användning och kylbehållaren skadas inte.

10 Garanti

Den lagstadgade garantitiden gäller. Om produkten är defekt: kontakta tillverkarens kontor i ditt land (se dometic.com/dealer) eller återförsäljaren.

Vid reparations- resp. garantiärenden ska följande skickas med:
- en kopia på fakturan med inköpsdatum,
- en reklamationsbeskrivning/felbeskrivning.

11 Avfallshantering

VARNING! Fara för barn!
Innan det gamla kylskåpet omhändertas:
- Ta bort dörrarna.
- Låt förvaringshyllorna vara kvar i kylskåpet så att barn inte kan klättra in i skåpet.

➤ Lämna om möjligt förpackningsmaterialet till återvinning.

När produkten slutgiltigt tas ur bruk: informera dig om gällande bestämmelser hos närmaste återvinningscentral eller hos återförsäljaren.

➤

Skydda miljön!

Varken laddningsbara batterier eller andra batterier hör hemma i hushållssoporna.
Lämna dina förbrukade eller defekta (laddningsbara) batterier till återförsäljaren eller till ett insamlingsställe.

12 Felsökning

Fel	Möjlig orsak	Lösning
Kylbehållaren fungerar inte.	Kylbehållaren är felaktigt ansluten.	Kontrollera spänningsförsörjningen.
Kylbehållaren fryser inte tillräckligt mycket (gäller endast TL 200, TL 300, TL 450, FO 650).	Temperaturnyckeln är inte inställd på önskad temperatur.	Vrid temperaturnyckeln till önskad temperatur.
	Livsmedlen som placerats i kylbehållaren är för varma.	Lägg endast ner livsmedel med en temperatur på –18 °C i kylbehållaren.
	Ventilationsöppningarna är dammiga eller smutsiga.	Avlägsna damm och annan smuts från luftnings-/ventilationsöppningarna.
	Ventilationen kring kylbehållaren räcker inte till.	Se till att luftcirkulationen är god nog kring ventilationsöppningarna.
	Den inställda temperaturen är +4 °C.	Ställ in temperaturen på –18 °C.
Kylbehållaren kyler inte tillräckligt mycket.	Livsmedlen som placerats i kylbehållaren är för varma.	Lägg endast ner livsmedel som kylts ner i förväg i kylbehållaren.
	Ventilationsöppningarna är dammiga eller smutsiga.	Avlägsna damm och annan smuts från luftnings-/ventilationsöppningarna.
	Ventilationen kring kylbehållaren räcker inte till.	Se till att luftcirkulationen är god nog kring ventilationsöppningarna.

13 Tekniska data

Innehåller fluorerade växthusgaser

Hermetiskt sluten utrustning

Se respektive produktsida på dometic.com eller kontakta tillverkaren för aktuell EU-försäkran om överensstämmelse för din apparat (se baksida).

	TL200	**TL300**
Justerbar temperatur:	+4 °C, –18 °C (+20 °C, tillval med DT-23)	
Klimatklass	ST	
Anslutningsspänning:	12 V⎓ 230 V~	
Effektförbrukning: Tillval med DT-32:	300 W (230 V~) 25 A (12 V⎓) 500 W (230 V~) 40 A (24 V⎓)	
Köldmedium:	R404a	
Köldmediemängd:	150 g	160 g
CO_2 motsvarande:	0,588 t	0,628 t
Global uppvärmning-spotential (GWP):	3922	
Nettovolym:	209 l	304 l
Vikt:	110 kg	130 kg
Mått:	bild 1, sida 3	

	TL450	**FO650**
Justerbar temperatur:	+4 °C, –18 °C (+20 °C, tillval med DT-23)	
Klimatklass:	ST	
Anslutningsspänning:	12 V⎓ 230 V~	
Effektförbrukning: Tillval med DT-32:	300 W (230 V~) 25 A (12 V⎓) 500 W (230 V~) 40 A (24 V⎓)	
Köldmedium:	R404a	
Köldmediemängd:	245 g	210 g
CO_2 motsvarande:	0,961 t	0,902 t
Global uppvärmning-spotential (GWP):	3922	
Nettovolym:	435 l	582 l
Vikt:	150 kg	114 kg
Mått:	bild **1**, sida 3	bild **2**, sida 4

	FO 200NC	**FO 450NC**
Justerbar temperatur:	+4 °C (+20 °C, tillval med DT-23)	
Klimatklass:	ST	
Anslutningsspänning:	12 V⎓ 230 V~	
Effektförbrukning: Tillval med DT-32:	108 W (230 V~) 15 A (12 V⎓) 500 W (230 V~) 40 A (24 V⎓)	
Köldmedium:	R134a	
Köldmediemängd:	150 g	195 g
CO_2 motsvarande:	0,215 t	0,279 t
Global uppvärmning-spotential (GWP):	1430	
Nettovolym:	209 l	435 l
Vikt:	110 kg	150 kg
Mått:	bild **1**, sida 3	

	FO 800NC	**FO 850NC**	**FO 1000NC**
Justerbar temperatur:	+4 °C (+20 °C, tillval med DT-23)		
Klimatklass:	ST		
Anslutningsspänning:	12 V⎓ 230 V~		
Effektförbrukning: Tillval med DT-32:	300 W (230 V~) 25 A (12 V⎓) 500 W (230 V~) 40 A (24 V⎓)		
Köldmedium:	R134a		
Köldmediemängd:	175 g		
CO_2 motsvarande:	0,608 t	0,25 t	0,25 t
Global uppvärmning-spotential (GWP):	1430		
Nettovolym:	825 l	761 l	963 l
Vikt:	121 kg	113 kg	123 kg
Mått:	bild **2**, sida 4		

Bly-gelbatteri (tillval)

	DT-24
Art.nr:	9103540411
Utgångsspänning:	12 V⎓
Volym:	Två gånger 55 Ah
Vilospänning:	13,1 V
Spänning laddare (konstant spänning):	13,8 V till 15 V (vid maximalt 10 A, 6–12 h)
Spänning för kvarhållande av laddning/permanent laddning:	13,2 V till 13,8 V
Spänning snabbladdning (konstant spänning):	Max. 15,6 V
Laddningstid (upp till ca 90 %):	35 min vid 100 A 75 min vid 50 A 140 min vid 25 A
Antal laddningscykler:	> 600
Säkring:	30 A
Omgivningstemperatur:	Laddning: 0 °C till +45 °C Urladdning: –20 °C till +60 °C
Mått (L x B x H) (höjd med anslutning):	254 x 175 x max 200 mm
Vikt:	19,5 kg

14 Försäkran om överensstämmelse

Enligt:	EMC-direktivet 2014/30/EU RoHS-direktivet 2011/65/EU Maskindirektivet 2006/42/EG
Märke:	Dometic
Produktområde:	Kylning
Produktgrupp:	Professionell kylning
Modellfamilj:	Kylbehållarna i serien FO,TL,TCX,CFX eller CDF
Utföranden:	TCX14, TCX21, TCX35 CDF11, CDF18, CFX35W, CFX40W, CFX50W, CFX65W, CFX100W TL200, TL300, TL450, FO200NC, FO450NC, FO650, FO800NC, FO850NC, FO1000NC

Tillverkarens namn: Dometic Germany GmbH
Gatuadress: Hollefeldtstr. 63
City: Emsdetten Stat: Tyskland Postnummer: 48282
Tel: +492572-8790 Fax: +4925728793000

Person som är ansvarig för att sammanställa det tekniska underlaget:
Name: Jörg Peter
Adress: In der Steinwiese 16, 57074 Siegen, Tyskland

Följande harmoniserade standarder eller tekniska specifikationer (beteckningar) som överensstämmer med god säkerhetspraxis och gäller i det Europeiska ekonomiska samarbetsområdet har tillämpats:

EN50498:2010
EN50581:2012
EN61000-3-2:2014
EN61000-3-3:2013
EN55014-1:2006/A1,A2
EN55014-2:1997/A1,A2
EN60335-1:2012/AC, A11, A13
EN60335-2-89:2010/A1, A2
EN62233:2008

Vennligst les disse instruksjonene nøye og følg alle instruksjoner, retningslinjer og advarsler som er inkludert i denne produktveiledningen for å sikre at du installerer, bruker og vedlikeholder produktet ordentlig til enhver tid. Disse instruksjonene MÅ følge med dette produktet.

Ved å bruke dette produktet bekrefter du at du har lest alle instruksjoner, retningslinjer og advarsler nøye, og at du forstår og aksepterer å overholde betingelsene og vilkårene slik de er presentert her. Du godtar å bruke dette produktet kun til tiltenkt formål og anvendelse, og i samsvar med instruksjonene, retningslinjene og advarslene slik de er presentert i denne produktveiledningen, så vel som i samsvar med alle gjeldende lovbestemmelser og forskrifter. Hvis instruksjonene og advarslene som er presentert her, ikke blir lest og fulgt, kan dette resultere i personskader hos deg selv eller andre, skade på produktet eller skade på annen eiendom i nærheten. Denne produktveiledningen, inkludert instruksjonene, retningslinjene og advarslene, samt relatert dokumentasjon, kan være underlagt endringer og oppdateringer. For oppdatert produktinformasjon, se dometic.com.

Innholdsfortegnelse

1 Symbolforklaring 220
2 Sikkerhetsanvisninger 221
3 Leveringsomfang 223
4 Tilbehør 224
5 Forskriftsmessig bruk 225
6 Teknisk beskrivelse 226
7 Montering og tilkobling av kjølebeholderen 227
8 Bruke kjølebeholderen 230
9 Rengjøring og vedlikehold 234
10 Garanti 234
11 Avfallsbehandling 234
12 Feilretting 235
13 Tekniske spesifikasjoner 236
14 EU-samsvarserklæring 241

1 Symbolforklaring

ADVARSEL!
Sikkerhetshenvisning til en faresituasjon som kan føre til alvorlige personskader, eventuelt med døden til følge, dersom de ikke blir unngått.

FORSIKTIG!
Sikkerhetshenvisning til en faresituasjon som kan føre til lette eller middels alvorlige personskader, dersom de ikke blir unngått.

PASS PÅ!
Henvisning til en situasjon som kan føre til tingskader dersom den ikke blir unngått.

MERK
Utfyllende informasjon om betjening av produktet.

2 Sikkerhetsanvisninger

ADVARSEL! Manglende overholdelse av disse advarslene kan resultere i alvorlige personskader, eventuelt med døden til følge.

Fare for elektrisk støt

- Kjøleapparatet må ikke tas i bruk hvis det har synlige skader.
- Hvis denne kjøleenhetens strømkabel er skadd må den erstattes for å forhindre sikkerhetsrisikoer.
- Reparasjoner på dette kjøleapparatet må kun utføres av kvalifiserte fagfolk. Ukorrekte reparasjoner kan medføre betydelige farer.

Brannfare

- Ved posisjonering av apparatet må det sørges for at tilførselsledningen ikke sitter fast eller skades.
- Ikke plasser flere mobile strømkontakter eller mobile strømforsyninger bak på apparatet.

Helsefare

- Dette kjøleapparatet skal kun benyttes og installeres av kvalifiserte fagfolk.
- Dette apparatet kan brukes av barn fra 8 år og oppover og personer med reduserte fysiske, sensoriske eller mentale evner eller som mangler erfaring og kunnskap, hvis de er under oppsyn eller har fått veiledning i hvordan apparatet brukes på en forsvarlig måte og forstår hvilke farer det innebærer.
- Barn må ikke leke med apparatet.
- Rengjøring og vedlikehold skal ikke utføres av barn uten at de er under oppsyn.

Eksplosjonsfare

- Ikke oppbevar eksplosjonsfarlige stoffer som f.eks. spraybokser med antennelig drivgass i kjøleapparatet.

FORSIKTIG! Manglende overholdelse av disse forsiktighetsvarslene kan resultere i mindre til moderate personskader.

Fare for elektrisk støt

- Før du starter kjøleapparatet, se til at strømforsyningslinjen og pluggen er tørre.
- Koble kjøleapparatet fra strømforsyningen.
  - Før rengjøring og vedlikehold
  - Etter hver bruk

Helsefare

- Kontroller om apparatets kjøleeffekt oppfyller kravene til næringsmidlene eller medikamentene du ønsker å kjøle.
- Matvarer må oppbevares i originalforpakning eller i egnede beholdere.
- Det å åpne kjøleapparater for en lengre periode kan føre til en vesentlig økning av temperaturen i enhetens rom.
- Overflater som kan komme i kontakt med matvarer og tilgjengelige deler av dreneringssystemet, må rengjøres regelmessig.
- Hvis enheten blir værende tom over lengre tid:
  - Slå av apparatet.
  - Avrim apparatet.
  - Rengjør og tørk apparatet.
  - La lokket være åpent for å unngå muggdannelse inne i apparatet.

PASS PÅ! Fare for skader

- Kontroller at spenningsspesifikasjonene på merkeskiltet tilsvarer den tilgjengelige strømtilførselen.
- Koble kun til kjøleapparatet på følgende måte:
  - Med likestrømstilkoblingskabelen til et likestrømsstrømuttak i kjøretøyet
  - Eller med vekselstrømtilkoblingskabelen til et vekselstrømuttak
- Trekk aldri ut støpselet fra stikkontakten etter kabelen.
- Hvis kjøleapparatet er koblet til en likestrømskontakt: Koble fra kjøleapparatet og andre forbrukere fra batteriet før du kobler til hurtigladeren.
- Hvis kjøleapparatet er koblet til en likestrømskontakt: Koble fra forbindelsen eller slå av kjøleapparatet når du slår av motoren. Ellers kan batteriet lades ut.
- Kjøleapparatet er ikke egnet for transport av etsende eller løsemiddelholdige stoffer.

- Ikke bruk elektriske apparater inne i kjøleapparatet, med mindre de anbefales av produsenten for formålet.
- Ikke plasser kjøleapparatet i nærheten av åpen ild eller andre varmekilder (radiatorer, direkte sollys, gassovner osv.).
- **Fare for overopphetning!**
  Se til at det finnes minimum 50 mm ventilasjon på alle fire sider av kjøleapparatet. Hold ventilasjonsområdet fritt for eventuelle objekter som kunne begrense luftstrømmen til kjølekomponentene.
  Ikke plasser kjøleapparatet i lukkede rom eller områder med ingen eller minimal luftstrøm.
- Pass på at lufteåpningene ikke blir blokkert.
- Ikke fyll den indre beholderen med is eller væsker.
- Ikke dykk kjøleapparatet ned i vann.
- Beskytt kjøleapparatet og kablene mot varme og fuktighet.
- Apparatet må ikke utsettes for regn.

3 Leveringsomfang

Beskrivelse	Antall
Kjølebeholder	1
Vekselstrøm-tilkoblingskabel	1
Likestrøm-tilkoblingskabel	1
Nøkkel for temperaturvalg	2
Kun med tilleggsmodul DT-24 (ekstrautstyr): Blygelbatteri Lader MCA1235	 2 1

3.1 Modeller

Modell fig. 1, side 3, fig. 2, side 4	Temperaturinnstilling	Temperaturinnstilling med tilleggsmodul DT-23 (ekstrautstyr)
TL200	+4 °C, –18 °C	+4 °C, +20 °C
TL300	+4 °C, –18 °C	+4 °C, +20 °C
TL450	+4 °C, –18 °C	+4 °C, +20 °C
FO650	+4 °C, –18 °C	+4 °C, +20 °C
FO200NC	+4 °C	+4 °C, +20 °C
FO450NC	+4 °C	+4 °C, +20 °C
FO800NC	+4 °C	+4 °C, +20 °C
FO850NC	+4 °C	+4 °C, +20 °C
FO1000NC	+4 °C	+4 °C, +20 °C

4 Tilbehør

Tilgjengelig som tilbehør (ikke inkludert i leveransen):

Beskrivelse	Antall	Art.nr.
Datalogger DT-07N Dataloggeren registrerer temperaturkurven i kjølebeholderen under transport. Du finner mer informasjon i den vedlagte bruksanvisningen fra Testo.	1	9103540007
Termoskriver DT-08N Termoskriveren for datalogger DT-07N. Du finner mer informasjon i den vedlagte bruksanvisningen fra Testo.	1	9103540008
Hjulsett DT-25 for TL200, TL450, TL600, FO200NC, FO450NC	1	9103540412

5 Forskriftsmessig bruk

Den profesjonelle fryseboksen (TL200, TL300, TL450, FO650; også henvist til som kjølebeholder) er konstruert for kjøling og dypfrysing av varer ved en konstant temperatur under transport.

Kjølebeholderen (FO200NC, FO450NC, FO800NC, FO850NC, FO1000NC) er konstruert for avkjøling av varer ved en konstant temperatur under transport.

Kjølebeholderen er beregnet for bruk av fagfolk i andre miljøer enn husholdninger, men ikke for visning til eller tilgang for kunder.

Kjølebeholderen er ikke egnet for montering i lukkede bygninger, campingvogner eller bobiler.

Denne kjølebeholderen er ikke ment brukt som innebygd apparat.

Kjølebeholderen er utelukkende konstruert for kjøling og dypfrysing av varer i lukkede beholdere (TL200, TL300, TL450, FO650).

Kjølebeholderen er utelukkende konstruert for kjøling av varer i lukkede beholdere (FO200NC, FO450NC, FO800NC, FO850NC, FO1000NC).

- Kjølebeholderen er ikke egnet for oppbevaring av noen type kroppsvæsker som f.eks. blod eller plasma, eller noen kroppsdeler som f.eks. menneskelige organer.
- Kjølebeholderen er ikke egnet for kjøling og oppbevaring av fersk mat.

Dette produktet er kun egnet for det tiltenkte formålet og anvendelsen i samsvar med disse instruksjonene.

Denne håndboken gir informasjon som er nødvendig for en ordentlig installasjon og/eller drift av produktet. Dårlig installasjon og/eller upassende drift eller vedlikehold vil resultere i en utilfredsstillende ytelse og en mulig svikt.

Produsenten påtar seg intet ansvar for personskader eller materielle skader på produktet som følge av:

- Ikke korrekt montering eller tilkobling, inkludert for høy spenning
- Ikke korrekt vedlikehold eller bruk av reservedeler foruten de originale reservedelene som leveres av produsenten
- Endringer på produktet uten at det er gitt uttrykkelig godkjenning av produsenten
- Bruk til andre formål enn det som er beskrevet i denne håndboken

Dometic forbeholder seg rettigheten til å endre produktet ytre og produktspesifikasjoner.

6 Teknisk beskrivelse

Kjølebeholderen kan kjøle ned og dypfryse varer med en konstant temperatur på +4 °C og –18 °C (TL200, TL300, TL450, FO650) eller kjøle ved +4 °C (FO200NC, FO450NC, FO800NC, FO850NC, FO1000NC). Kjølingen skjer ved hjelp av et vedlikeholdsfritt kjølekretsløp med kompressor.

Avhengig av modellen, så kan kjølebeholderen gå på veksel- eller likestrømforsyning.

Kjølebeholderen har lås på lokket (ikke FO800NC, FO1000NC) og en holder for stropp.

Tilleggsmoduler (ekstrautstyr)

Tilleggsmoduler må monteres på beholderen ved fabrikken:

- Den automatiske oppvarmings- og kjølefunksjonen **DT-23** er laget for å drive beholderen ved en konstant, indiivduell temperatur (i henhold til kundens krav). Det mulige området går fra +4 °C til +20 °C. Oppbevaringsrommet kjøles eller varmes opp til innstilt temperatur.

MERK Oppvarming med DT-23
Hvis temperaturen utenfor er under temperaturen som er satt på enheten, slås varmefunksjonen på automatisk. Oppvarmingsfunksjonen er bare tilgjengelig med likestrømsforsyning.

- Blygelbatterimodulen **DT-24** er en mobil strømforsyning for kjølebeholdere hvis en ekstern strømkilde ikke er tilgjengelig. Blygelbatteriet leverer likestrøm (12 V). Bruk bare den medfølgende MCA1235-laderen for å lade opp blygelbatteriet.
- Hjulsettet **DT-25** (ikke for FO 650, FO 850NC) installeres under beholderen i stedet for klosser.
- Metalpallen **DT-31** for FO850NC, FO1000NC monteres under beholderen for å muliggjøre en enklere transport med en gaffeltruck (fig. **3**, side 5).
- 24 V likestrømsmodulen **DT-32** er konstruert for bruk på en likestrøms- (24 V⎓) og vekselstrømforsyning.

Kjølebeholderen har en batterivakt som beskytter kjøretøyets batteriet mot for dyp utlading.

	Standardmodell	Med tilleggsmodul DT-24 (ekstrautstyr)	Med tilleggsmodul DT-32 (ekstrautstyr)
Innkoblingsspenning	12,3 V	12,1 V	16 V
Utkoblingsspenning	11,7 V	11,7 V	32 V

6.1 Forbindelses- og betjeningselementer

Posisjon i fig. 4, side 5	Beskrivelse
1	Likestrømsnett
2	Grønn statuslampe (PÅ/AV)
3	Vekselstrømnett
4	På/av-bryter

Posisjon i fig. 5, side 6	Beskrivelse
1	Nøkkelbryter for temperaturvalg

7 Montering og tilkobling av kjølebeholderen

ADVARSEL! Helsefare!
Sikre kjølebeholderne i kjøretøyet på en slik måte at de ikke kan bevege på seg under noen omstendighet (f.eks. ved bråbremsing, uhell).

- **Kun for TL200, TL300, TL450**: Bruk festetuppene på kjølebeholderne for surring av lasten i kjøretøyet.
- **Kun for hjulsett DT-25**: Bruk parkeringsbremsene på hjulene for å sikre kjølebeholderne.

ADVARSEL! Brannfare
- Ved posisjonering av apparatet må det sørges for at tilførsels-ledningen ikke sitter fast eller skades.
- Ikke plasser flere mobile strømkontakter eller mobile strøm-forsyninger bak på apparatet.

1. Legg merke til minimumsavstanden for montasje (fig. 6 , side 6).
2. Plasser kjølebeholderen på et stabilt og jevnt underlag.

7.1 Drift med vekselstrøm

1. Plugg vekselstrømkabelen inn i vekselspenningskontakten (fig. 4 2, side 5).
2. Koble kjølebeholderen til vekselstrømforsyningen.

7.2 Drift med likestrøm

PASS PÅ! Fare for skader på apparatet!
Koble kjølebeholderen og andre forbrukere fra batteriet før du lader opp batteriet med en hurtiglader.
Overspenninger kan skade apparatets elektronikk.

Av sikkerhetshensyn er kjølebeholderen utstyrt med et elektronisk system som forhindrer feil polaritet. Dette beskytter kjølebeholderen mot kortslutninger og mot feil polaritet ved tilkobling til et batteri.

PASS PÅ! Fare for skader på apparatet!
For å unngå spennings- og effekttap, må kabelen være så kort som mulig og ikke avbrutt.
Unngå derfor ekstra brytere, kontakter eller skjøteledninger.

➤ Bestem nødvendig kabeltverrsnitt i henhold til kabellengden her:

12 V

> 3 m	3,5 m – 5 m	5,5 m – 8,5 m	9 m – 13 m	13,5 m – 15 m
Ø 6 mm²	Ø 10 mm²	Ø 16 mm²	Ø 25 mm²	Ø 35 mm²

24 V (med tilleggsmodul DT-32)

> 6 m	6,5 m – 10,5 m	11 m – 15 m
Ø 6 mm²	Ø 10 mm²	Ø 16 mm²

PASS PÅ! Fare for skader på apparatet!
Pass på riktig polaritet.

1. Kontroller før apparatet settes i gang om driftsspenningen og batterispenningen stemmer over ens (se typeskilt).
2. Forsikre deg om at kabelen på plusspolen til batteriet (fig. 7 1, side 7) er sikret med en 25 A-sikring (fig. 7 3, side 7).
3. Sett likestrømskabelen inn i likespenningskontakten på kjølebeholderen (fig. 4 1, side 5).
4. Koble den røde kabelen (fig. 7 rd, side 7) til plusspolen på batteriet (fig. 7 1, side 7).
5. Koble den svarte kabelen (fig. 7 bk, side 7) til minuspolen på batteriet (fig. 7 2, side 7).

Informasjon om batterivakten

Apparatet er utstyrt med en batterivakt som beskytter kjøretøybatteriet mot for dyp utlading ved tilkobling til strømforsyningen.

Hvis kjølebeholderen brukes i kjøretøyet når tenningen er avslått, kobler beholderen seg ut automatisk når tilførselsspenningen faller under en innstillbar verdi. Kjølebeholderen slår seg på automatisk igjen straks batteriet er ladet opp til rett spenning igjen.

FORSIKTIG! Helsefare!
Hvis kjølebeholderen slår seg av, vil ikke maten som er inne i den bli kjølt ned.

PASS PÅ! Fare for skader!
Når kjølebeholderen slås av via batterivakten, har ikke batteriet lenger full ladekapasitet. Unngå å starte flere ganger eller å bruke strømforbrukere uten lengre oppladinger. Sørg for at batteriet lades opp igjen.

8 Bruke kjølebeholderen

FORSIKTIG! Helsefare!
Næringsmidler må oppbevares i originalforpakning eller i egnede beholdere.

MERK
- Nøkkelen i bryteren for temperaturvalg kan fjernes i enhver posisjon. Beholderen vil fortsatt kjøle.
- Før den nye kjølebeholderen tas i bruk, skal man av hygieniske årsaker rengjøre det innvendig og utenpå med en fuktig klut (se også kapittel «Rengjøring og vedlikehold» på side 234).

8.1 Oppbevaring av mat

MERK
Ved en temperaturinnstilling på -18 °C: Du må bare legge mat som allerede er frosset ned ved -18 °C, i kjølebeholderen. Kjølebeholderen er ikke egnet til nedfrysing av mat.

8.2 Spare strøm

- Velg et sted som har god ventilasjon og som er beskyttet mot direkte sollys.
- Kjøl ned varme matvarer før du setter dem inn i kjølebeholderen for dypfrysing.
- Ikke åpne kjølebeholderen oftere enn nødvendig.
- Ikke la kjølebeholderen stå åpen lenger enn nødvendig.
- Hvis kjølebeholderen har en kurv: For et optimalt strømforbruk plasserer du kurven i henhold til dens posisjon ved levering.
- Rim av kjølebeholderen hvis det har dannet seg et lag av is.
- Kontroller regelmessig at lokktetningen fortsatt passer riktig.

8.3 Velge temperatur (kun TL200, TL300, TL450, FO650 eller med tilleggsmodul DT-23)

For å unngå matsvinn, skal du gjøre følgende:

- Hold temperatursvingningen så lav som mulig. Åpne kjølebeholderen kun så ofte og så lenge som nødvendig. Lagre matvarene slik at luften kan sirkulere godt.

- Hvis temperaturen kan justeres: Juster temperaturen etter mengde og type matvarer.
- Matvarer kan enkelt absorbere eller frigi lukt eller smak. Oppbevar alltid matvarene tildekket eller i lukkede beholdere/flasker.

1. Sett nøkkelbryteren til ønsket posisjon (fig. **5**, side 6).
2. Ta ut nøkkelen og oppbevar den på et trygt sted.

8.4 Slå på kjølebeholderen

PASS PÅ! Fare for skader!
- Oppbevar kun matvarer som kan oppbevares ved valgt temperatur i kjølebeholderen.
- Sørg for at kjølebeholderen er godt ventilert slik at varme som oppstår føres bort. Ellers vil ikke apparatet fungere korrekt. Du må ikke dekke til luftventilene.

1. Sett hovedbryteren (fig. **4** 3, side 5) på apparatet i stillingen «I».
2. Stikk nøkkelen inn i nøkkelbryteren.
3. Vri nøkkelbryteren til ønsket temperatur.

✓ Kompressoren slår seg på og starter nedkjølingen av kjølebeholderen.

8.5 Betjene blygelbatteriet (DT-24)

ADVARSEL!
- Bruk bare den medfølgende laderen for å lade opp blygelbatteriene.
- Laderen må bare brukes og oppbevares innendørs og i tørre omgivelser.
- Stikkontakten som laderen kobles til, må befinne seg i nærheten og være lett tilgjengelig.

FORSIKTIG!
Ikke bruk apparatet
- i saltholdige, fuktige eller våte omgivelser
- I nærheten av aggressive damper
- I nærheten av brennbare materialer
- I områder med eksplosjonsfare

Lade opp blygelbatterier

ADVARSEL!
Hvis batterier lades opp for mye, kan de antennes. Bruk kun den medfølgende laderen. Les og følg også monterings- og bruksanvisningen til laderen.

MERK
Lad opp blygelbatteriene helt minst hver annen måned. For sterk belastning eller for lang lagring uten bruk, kan føre til varige skader på blygelbatteriene.

1. Koble kjølebeholderen til en ekstern strømforsyning.

✓ Blygelbatteriene lades automatisk opp via laderen.

2. Bytt ut blygelbatteriene etter ca. 600 ladesykluser (se kapittel «Bytte ut blygelbatterier» på side 232).

Bytte ut blygelbatterier

1. Løsne de fire skruene på lokket til batterirommet (fig. 8, side 7).
2. Ta av lokket og legg det sikkert til side.
3. Løsne polklemmene på begge blygelbatteriene (fig. 9 A, side 8).
4. Fjern polklemmene fra minuspolene samtidig på begge blygelbatteriene for å unngå en kortslutning (fig. 9 B, side 8).
5. Fjern polklemmene fra plusspolene samtidig på begge blygelbatteriene for å unngå en kortslutning (fig. 9 C, side 8).
6. Løsne de fire skruene og mutterne på batterifestet til hvert av blygelbatteriene. To av de fire skruene og mutterne befinner seg på den motsatte siden (fig. 10 A og fig. 10 B, side 8).
7. Løsne og ta ut blygelbatteriene fra holderen (fig. 10 C, side 8).
8. Sett inn de nye blygelbatteriene i holderen (fig. 11 A, side 9).
9. Fest de nye blygelbatteriene med hhv. de fire skruene og mutterne i batterifestet (fig. 11 B og fig. 11 C, side 9).
10. Fjern polhettene fra de nye blygelbatteriene (fig. 11 D, side 9).
11. Sett på en polklemme for plusspolen på de respektive plusspolene til de nye blygelbatteriene (fig. 12 A, side 9).
12. Sett på en polklemme for minuspolen på de respektive minuspolene til de nye blygelbatteriene (fig. 12 B, side 9).
13. Skru fast polklemmene på begge blygelbatteriene (fig. 12 C, side 9).

14. Sett på lokket til batterirommet på holderen (fig. 13, side 10).
15. Skru fast lokket til batterirommet med de fire skruene (fig. 13, side 10).

8.6 Bruk lokkets lås (fig. 14, side 10)

Ikke for FO800NC, FO1000NC

1. Lukke skyvedøren slik at den er helt lukket (stopper).
2. Sett tappen inn i åpningen og skyv den inn slik at den klikker på plass for å låse skyvedørene.
3. Trekk tappen opp for å låse opp skyvedørene.

8.7 Fjerne kondens (fig. 15, side 11)

Når kjølebeholderen brukes så dannes det kondens, og denne avgis til utsiden.

➤ Sørg for at kondensen kan dreneres fritt.

TL200, TL300, TL450, FO200NC, FO450NC

Kjølebeholderen har et avløp på baksiden der du kan koble til en avløpsslange.

FO600, FO800NC, FO850NC, FO1000NC

Kjølebeholderen har en oppsamlingsbeholder på baksiden for drenering av kondensvann.

MERK
Sørg for at denne beholderen tømmes med jevne mellomrom. En overfylt oppsamlingsbeholder kan påvirke funksjonen til kjølebeholderne.

8.8 Avising av kjølebeholderen

1. Fjern islaget med en tykkelse på 2 mm med en plastskrape.
2. Plasser den åpne kjølebeholderen i et miljø med en temperatur på rundt 20 °C.
3. Fjern kondensen.

9 Rengjøring og vedlikehold

PASS PÅ! Fare for skader!
- Ikke bruk etsende vaskemidler, harde objekter eller høytrykksvaskere til rengjøring.

➤ Rengjør kjølebeholderen innvendig og utvendig fra tid til annen med en fuktig klut.

➤ Ta av og til ut bunnplatene, og rengjør disse med en fuktig klut.

➤ Sørg for at lufteåpningene til kjølebeholderen er frie for støv og forurensninger, slik at varmen som oppstår under drift, kan føres bort og kjølebeholderen ikke blir skadet.

10 Garanti

Lovmessig garantitid gjelder. Hvis produktet skulle være defekt, kontakter du produsentens filial i ditt land (se dometic.com/dealer) eller til din faghandler.

Ved henvendelser vedrørende reparasjon eller garanti, må du sende med følgende dokumentasjon:

- kopi av kvitteringen med kjøpsdato,
- årsak til reklamasjonen eller beskrivelse av feilen.

11 Avfallsbehandling

ADVARSEL! Farlig for barn!
Før ditt gamle kjøleskap skal kastes:
- Ta av dørene.
- La oppbevaringshyllene bli værende i kjølebeholderen, slik at barn ikke kan gå inn i den.

➤ Lever emballasje til resirkulering så langt det er mulig.

Når du tar produktet ut av drift for siste gang, må du sørge for å få informasjon om deponeringsforskrifter hos nærmeste resirkuleringsstasjon eller hos din faghandler.

Bevar miljøet!
Batterier hører ikke hjemme i husholdningsavfallet.
Lever defekte eller brukte batterier enten til forhandleren eller på en oppsamlingsstasjon.

12 Feilretting

Problem	Mulig årsak	Løsningsforslag
Kjølebeholderen fungerer ikke.	Kjølebeholderen er ikke korrekt tilkoblet.	Kontroller spenningsforsyningen.
Kjølebeholderen dypfryser ikke tilstrekkelig (kun for TL200, TL300, TL450, FO650).	Temperaturnøkkelen er ikke satt til korrekt temperatur.	Vri temperaturnøkkelen til ønsket temperatur.
	Varene som er plassert i kjølebeholderen, er for varme.	Du må bare plassere varer som allerede er frosset ned til –18 °C, i kjølebeholderen.
	Ventilasjonsåpningene er støvete eller skitne.	Fjern støvet og skitten fra ventilasjonsåpningene.
	Ventilasjonen rundt kjølebeholderen er ikke tilstrekkelig.	Sørg for at det er tilstrekkelig med luft rundt ventilasjonsåpningene.
	Den angitte temperaturen er +4 °C.	Juster temperaturen til –18 °C.
Kjølebeholderen kjøler ikke tilstrekkelig.	Varene som er plassert i kjølebeholderen, er for varme.	Du må bare plassere varer som allerede er kjølt ned, i kjølebeholderen.
	Ventilasjonsåpningene er støvete eller skitne.	Fjern støvet og skitten fra ventilasjonsåpningene.
	Ventilasjonen rundt kjølebeholderen er ikke tilstrekkelig.	Sørg for at det er tilstrekkelig med luft rundt ventilasjonsåpningene.

13 Tekniske spesifikasjoner

Inneholder fluoriserte drivhusgasser

Hermetisk lukket innretning

For den gjeldende EU-samsvarserklæringen for din enhet, se den aktuelle produkt-siden på dometic.com eller kontakt produsenten direkte (se siste side).

	TL 200	**TL 300**
Justerbar temperatur:	+4 °C, –18 °C (+20 °C, alternativt med DT-23)	
Klimaklasse	ST	
Tilkoblingsspenning:	12 V⎓ 230 V~	
Effektforbruk: Alternativt med DT-32:	300 W (230 V~) 25 A (12 V⎓) 500 W (230 V~) 40 A (24 V⎓)	
Kjølemiddel:	R404a	
Kjølemiddelmengde:	150 g	160 g
CO_2-ekvivalent:	0,588 t	0,628 t
GWP-verdi:	3922	
Nettoinnhold:	209 l	304 l
Vekt:	110 kg	130 kg
Mål:	fig. 1 , side 3	

	TL450	**FO650**
Justerbar temperatur:	+4 °C, –18 °C (+20 °C, alternativt med DT-23)	
Klimaklasse:	ST	
Tilkoblingsspenning:	12 V⎓ 230 V~	
Effektforbruk: Alternativt med DT-32:	300 W (230 V~) 25 A (12 V⎓) 500 W (230 V~) 40 A (24 V⎓)	
Kjølemiddel:	R404a	
Kjølemiddelmengde:	245 g	210 g
CO_2-ekvivalent:	0,961 t	0,902 t
GWP-verdi:	3922	
Nettoinnhold:	435 l	582 l
Vekt:	150 kg	114 kg
Mål:	fig. **1**, side 3	fig. **2**, side 4

	FO 200NC	**FO 450NC**
Justerbar temperatur:	+4 °C (+20 °C, alternativt med DT-23)	
Klimaklasse:	ST	
Tilkoblingsspenning:	12 V⎓ 230 V~	
Effektforbruk: Alternativt med DT-32:	108 W (230 V~) 15 A (12 V⎓) 500 W (230 V~) 40 A (24 V⎓)	
Kjølemiddel:	R134a	
Kjølemiddelmengde:	150 g	195 g
CO_2-ekvivalent:	0,215 t	0,279 t
GWP-verdi:	1430	
Nettoinnhold:	209 l	435 l
Vekt:	110 kg	150 kg
Mål:	fig. 1 , side 3	

	FO 800NC	**FO 850NC**	**FO 1000NC**
Justerbar temperatur:	+4 °C (+20 °C, alternativt med DT-23)		
Klimaklasse:	ST		
Tilkoblingsspenning:	12 V⎓ 230 V∼		
Effektforbruk: Alternativt med DT-32:	300 W (230 V∼) 25 A (12 V⎓) 500 W (230 V∼) 40 A (24 V⎓)		
Kjølemiddel:	R134a		
Kjølemiddelmengde:	175 g		
CO_2-ekvivalent:	0,608 t	0,25 t	0,25 t
GWP-verdi:	1430		
Nettoinnhold:	825 l	761 l	963 l
Vekt:	121 kg	113 kg	123 kg
Mål:	fig. **2**, side 4		

Blygelbatteri (ekstrautstyr)

	DT-24
Art.nr.:	9103540411
Utgangsspenning:	12 V⎓
Innhold:	To ganger 55 Ah
Hvilespenning:	13,1 V
Spenning lader (konstantspenning):	13,8 V til 15 V (ved maks. 10 A, 6–12 t)
Spenning for ladningsopprettholdelse /permanent ladning:	13,2 V til 13,8 V
Spenning hurtiglading (konstantspenning):	Maks. 15,6 V
Ladetid (Opp til ca. 90 %):	35 min ved 100 A 75 min ved 50 A 140 min ved 25 A
Antall ladesykluser:	> 600
Sikring:	30 A
Omgivelsestemperatur:	Lading: 0 °C til +45 °C Utlading: –20 °C til +60 °C
Mål (L x B x H) (Høyde med poler):	254 x 175 x 200 mm
Vekt:	19,5 kg

14 EU-samsvarserklæring

I henhold til:	2014/30/EU EMC-direktiv 2011/65/EU RoHS-direktiv 2006/42/EC maskindirektiv
Varemerke:	Dometic
Produktområde:	Kjøling
Produktgruppe:	Profesjonell kjøling
Modellfamilie:	Kjølebeholdere FO,TL,TCX,CFX, CDF-serie
Utførelser:	TCX14, TCX21, TCX35 CDF11, CDF18, CFX35W, CFX40W, CFX50W, CFX65W, CFX100W TL200, TL300, TL450, FO200NC, FO450NC, FO650, FO800NC, FO850NC, FO1000NC

Produsentens navn: Dometic Germany GmbH
Gate/vei: Hollefeldtstr. 63
Poststed: Emsdetten Land: Germany Postnummer: 48282
Tlf.: +492572-8790 Faks: +4925728793000

Person som er autorisert for å sette sammen den tekniske dokumentasjonen:
Navn: Jörg Peter
Adresse: In der Steinwiese 16, 57074 Siegen, Germany

Følgende harmoniserte standarder eller tekniske spesifikasjoner (betegnelser) som samsvarer med god ingeniørpraksis i sikkerhetsspørsmål som gjelder innen EØS, har blitt fulgt:

EN 50498:2010
EN 50581:2012
EN 61000-3-2:2014
EN 61000-3-3:2013
EN 55014-1:2006/A1,A2
EN 55014-2:1997/A1,A2
EN 60335-1:2012/AC, A11, A13
EN 60335-2-89:2010/A1, A2
EN 62233:2008

Lue nämä ohjeet huolellisesti ja noudata kaikkia tämän tuotteen käyttöohjeissa annettuja ohjeita, määräyksiä ja varoituksia. Näin varmistat, että tuotteen asennus, käyttö ja huolto sujuu aina oikein. Näiden ohjeiden TÄYTYY jäädä tuotteen yhteyteen.

Käyttämällä tuotetta vahvistat lukeneesi kaikki ohjeet, määräykset ja varoitukset huolellisesti ja että ymmärrät ja hyväksyt tässä annetut ehdot. Sitoudut käyttämään tuotetta ainoastaan sen käyttötarkoitukseen ja ilmoitetuissa käyttökohteissa ja noudattaen tässä tuotteen käyttöohjeessa annettuja ohjeita, määräyksiä ja varoituksia sekä voimassa olevia lakeja ja määräyksiä. Tässä annettujen ohjeiden ja varoitusten lukematta ja noudattamatta jättäminen voi johtaa omaan tai muiden loukkaantumiseen, tuotteen vaurioitumiseen tai muiden, ympärillä olevien esineiden vaurioitumiseen. Tähän tuotteen käyttöohjeeseen, ohjeisiin, määräyksiin ja varoituksiin sekä oheisdokumentteihin voidaan tehdä muutoksia ja niitä voidaan päivittää. Katso ajantasaiset tuotetiedot osoitteesta dometic.com.

Sisällysluettelo

1 Symbolien selitykset 242
2 Turvallisuusohjeet 243
3 Toimituskokonaisuus 245
4 Lisävarusteet 246
5 Käyttötarkoitus 246
6 Tekninen kuvaus 247
7 Arkkujääkaapin sijoittaminen ja liittäminen 249
8 Arkkujääkaapin käyttö 251
9 Puhdistus ja hoito 255
10 Takuu 255
11 Hävittäminen 256
12 Vianetsintä 257
13 Tekniset tiedot 258
14 EU-vaatimustenmukaisuusvakuutus 263

1 Symbolien selitykset

VAROITUS!
Turvallisuusohje koskien vaaratilannetta, joka voi johtaa kuolemaan tai vakavaan vammaan, jos tilannetta ei vältetä.

HUOMIO!
Turvallisuusohje koskien vaaratilannetta, joka voi johtaa lievään tai kohtalaiseen vammaan, jos tilannetta ei vältetä.

HUOMAUTUS!
Ohje koskien tilannetta, joka voi johtaa esinevahinkoihin, jos sitä ei vältetä.

OHJE
Tuotteen käyttöä koskevia lisätietoja.

2 Turvallisuusohjeet

VAROITUS! Näiden varoitusten noudattamatta jättäminen voi johtaa kuolemaan tai vakavaan vammaan.

Sähköiskun vaara

- Kylmälaitetta ei saa ottaa käyttöön, jos siinä on näkyviä vaurioita.
- Jos tämän jäähdytyslaitteen virtajohto on vioittunut, se täytyy vaihtaa vaarojen välttämiseksi.
- Ainoastaan pätevät ammattilaiset saavat korjata tätä kylmälaitetta. Väärin tehdyistä korjauksista voi aiheutua vakavia vaaroja.

Palovaara

- Varmista, että virtajohto ei juutu kiinni eikä vaurioidu sijoittaessasi laitetta paikalleen.
- Älä sijoita siirrettäviä pistorasialistoja tai siirrettäviä virtalähteitä laitteen taakse.

Terveysvaara

- Ainoastaan pätevät ammattilaiset saavat käyttää tätä kylmälaitetta ja asentaa sen.
- Tätä laitetta voivat käyttää valvonnan alaisuudessa myös vähintään 8-vuotiaat lapset samoin kuin henkilöt, joiden fyysiset, aistinvaraiset tai henkiset kyvyt ovat rajoittuneet tai joilta puuttuu laitteen käytön vaatima kokemus tai tietämys, mikäli edellä mainittuja henkilöitä on opastettu käyttämään laitetta turvallisesti ja mikäli henkilöt ymmärtävät laitteen käyttöön liittyvät riskit.
- Lapset eivät saa leikkiä laitteella.
- Lapset eivät saa ilman valvontaa puhdistaa laitetta eivätkä ryhtyä käyttäjälle sallittuihin kunnossapitotöihin.

Räjähdysvaara

- Älä säilytä kylmälaitteessa mitään räjähdysalttiita aineita kuten suihkepurkkeja, joissa on syttyvää ponneainetta.

HUOMIO! Näiden varoitusten noudattamatta jättäminen voi johtaa vähäiseen tai kohtalaiseen vammaan.

Sähköiskun vaara

- Varmista ennen kylmälaitteen käyttöönottoa, että johto ja pistoke ovat kuivia.
- Irrota kylmälaite virtalähteestä
  - ennen puhdistusta tai huoltoa
  - aina käytön jälkeen

Terveysvaara

- Tarkista, vastaako laitteen jäähdytysteho niiden elintarvikkeiden tai lääkkeiden vaatimuksia, joita haluat säilyttää viileässä.
- Elintarvikkeita saa säilyttää vain alkuperäispakkauksissa tai tarkoitukseen sopivissa astioissa.
- Kylmälaitteen avaaminen pitkiksi ajoiksi voi merkittävästi nostaa lämpötilaa laitteen lokeroissa.
- Puhdista säännöllisesti pinnat, jotka voivat joutua kosketuksiin elintarvikkeiden ja suojaamattomien viemärijärjestelmän osien kanssa.
- Jos laite jätetään tyhjäksi pitkäksi ajaksi:
  - Kytke laite pois päältä.
  - Sulata laite.
  - Puhdista ja kuivaa laite.
  - Jätä kansi auki, jotta laitteen sisälle ei pääse muodostumaan hometta.

HUOMAUTUS! Vahingonvaara

- Varmista, että tyyppikilven jännitetiedot vastaavat käytettävissä olevaa energiansyöttöä.
- Liitä kylmälaite vain seuraavalla tavalla:
  - Tasavirtaliitäntäjohdolla ajoneuvon tasavirtaverkkoon
  - Tai vaihtovirtaliitäntäjohdolla vaihtovirtaverkkoon
- Älä koskaan irrota pistoketta pistorasiasta johdosta vetämällä.
- Jos kylmälaite on liitetty tasavirtapistorasiaan: Irrota kylmälaite ja muut sähköä käyttävät laitteet ajoneuvon akusta ennen pikalaturin liittämistä.
- Jos kylmälaite on liitetty tasavirtapistorasiaan: Irrota kylmälaitteen liitäntä tai kytke kylmälaite pois päältä, kun sammutat moottorin. Muuten ajoneuvon akku voi purkautua.
- Kylmälaite ei sovellu syövyttävien aineiden tai liuottimia sisältävien aineiden kuljettamiseen.

- Älä käytä kylmälaitteen sisällä sähkölaitteita, ellei valmistaja suosittele näitä laitteita tähän tarkoitukseen.
- Älä altista kylmälaitetta avotulelle tai muille lämpölähteille (lämmitys, suora auringonpaiste, kaasu-uunit jne.).
- **Ylikuumenemisvaara!**
  Varmista aina, että kylmälaitteen kaikilla neljällä sivulla on vähintään 50 mm tilaa tuuletukselle. Pidä tuuletustila vapaana kaikista esineistä, jotka voisivat haitata ilman virtausta jäähdytysosiin.
  Älä sijoita kylmälaitetta suljettuihin tiloihin tai alueille, joissa ilma ei virtaa tai virtaa vain hyvin vähän.
- Huolehdi siitä, ettei tuuletusaukkoja peitetä.
- Älä laita sisäastiaan jäätä tai nesteitä.
- Älä koskaan upota kylmälaitetta veteen.
- Suojaa kylmälaite ja johdot kuumuudelta ja kosteudelta.
- Laitetta ei saa asettaa alttiiksi sateelle.

3 Toimituskokonaisuus

Kuvaus	Määrä
Arkkujääkaappi	1
Vaihtovirtaliitäntäjohto	1
Tasavirtaliitäntäjohto	1
Lämpötilavalinnan avain	2
Vain lisämoduulin DT-24 (lisävaruste) yhteydessä: Lyijyhyytelöakku Akkulaturi MCA1235	 2 1

3.1 Mallit

Malli kuva 1, sivulla 3, kuva 2, sivulla 4	Lämpötilasäätö	Lämpötilasäätö lisämoduulin DT-23 (lisävaruste) yhteydessä
TL200	+4 °C, –18 °C	+4 °C, +20 °C
TL300	+4 °C, –18 °C	+4 °C, +20 °C
TL450	+4 °C, –18 °C	+4 °C, +20 °C

Malli kuva 1, sivulla 3, kuva 2, sivulla 4	Lämpötilasäätö	Lämpötilasäätö lisämoduulin DT-23 (lisävaruste) yhteydessä
FO650	+4 °C, –18 °C	+4 °C, +20 °C
FO200NC	+4 °C	+4 °C, +20 °C
FO450NC	+4 °C	+4 °C, +20 °C
FO800NC	+4 °C	+4 °C, +20 °C
FO850NC	+4 °C	+4 °C, +20 °C
FO1000NC	+4 °C	+4 °C, +20 °C

4 Lisävarusteet

Saatavissa lisävarusteena (ei sisälly toimituskokonaisuuteen):

Kuvaus	Määrä	Tuotenro
Tiedonkeruulaite DT-07N Tiedonkeruulaite tallentaa arkkujääkaapin lämpötilakäyrän kuljetuksen aikana. Lisätietoja Teston toimittamassa käyttöohjeessa.	1	9103540007
Lämpötulostin DT-08N Lämpötulostin tiedonkeruulaitteeseen DT-07N. Lisätietoja Teston toimittamassa käyttöohjeessa.	1	9103540008
Pyöräsarja DT-25 malleihin TL200, TL450, TL600, FO200NC, FO450NC	1	9103540412

5 Käyttötarkoitus

Ammattikäyttöön tarkoitettu arkkupakastin (TL200, TL300, TL450, FO650; josta käytetään myös nimitystä arkkujääkappi) on tarkoitettu tuotteiden kylmäsäilytykseen ja pakastamiseen vakaana pysyvässä lämpötilassa kuljetuksen aikana.

Arkkujääkaappi (FO200NC, FO450NC, FO800NC, FO850NC, FO1000NC) on tarkoitettu tuotteiden kylmäsäilytykseen vakaana pysyvässä lämpötilassa kuljetuksen aikana.

Arkkujääkaappi on tarkoitettu ammattikäyttöön muualla kuin kotitalouksissa ja piilossa asiakkaiden katseilta ja asiakkaiden ulottumattomissa.

Arkkujääkaappi ei sovi asennettavaksi suljettuihin rakennuksiin, asuntovaunuihin eikä matkailuautoihin.

Arkkujääkaappia ei ole tarkoitettu kiinteästi asennettavaksi laitteeksi.

Arkkujääkaappi on tarkoitettu yksinomaan suljetuissa astioissa olevien tuotteiden jäähdyttämiseen ja pakastamiseen (TL200, TL300, TL450, FO650).

Arkkujääkaappi on tarkoitettu yksinomaan suljetuissa astioissa olevien tuotteiden jäähdyttämiseen (FO200NC, FO450NC, FO800NC, FO850NC, FO1000NC).

- Arkkujääkaappi ei sovellu minkäänlaisten ruumiinnesteiden kuten veren tai plasman eikä minkään ruumiinosien kuten ihmisen elinten säilyttämiseen.
- Arkkujääkaappi ei sovellu tuoreiden elintarvikkeiden jäähdyttämiseen tai säilyttämiseen.

Tämä tuote soveltuu ainoastaan näissä ohjeissa ilmoitettuun käyttötarkoitukseen ja käyttökohteeseen.

Näistä ohjeista saat tuotteen asianmukaiseen asennukseen ja/tai käyttöön tarvittavat tiedot. Väärin tehdyn asennuksen ja/tai väärän käyttötavan tai vääränlaisen huollon seurauksena laite ei toimi tyydyttävästi, ja se saattaa mennä epäkuntoon.

Valmistaja ei ota vastuuta tapaturmista tai tuotevaurioista, jotka johtuvat seuraavista:

- Väärin tehty kokoaminen tai sähköliitäntä, ylijännite mukaan lukien
- Väärin tehty huolto tai muiden kuin valmistajalta saatavien alkuperäisten varaosien käyttö
- tuotteeseen ilman valmistajan nimenomaista lupaa tehdyt muutokset
- käyttö muuhun kuin tässä ohjeessa ilmoitettuun tarkoitukseen

Dometic pidättää itsellään oikeuden muutoksiin tuotteen ulkonäössä ja spesifikaatioissa.

6 Tekninen kuvaus

Arkkujääkaappi pystyy joko kylmäsäilyttämään ja pakastamaan tuotteita tasaisessa +4 °C:n ja –18 °C:n lämpötiloissa (TL200, TL300, TL450, FO650) tai kylmäsäilyttämään tuotteita tasaisessa +4 °C:n lämpötilassa (FO200NC, FO450NC, FO800NC, FO850NC, FO1000NC). Jäähdyttämiseen käytetään jäähdytyskiertoa ja kompressoria, joita ei tarvitse huoltaa.

Arkkujääkaappia voidaan käyttää vaihtovirralla tai tasavirralla, mallista riippuen.

Arkkujääkaapin kansi on lukollinen (ei FO800NC, FO1000NC), ja siinä on myös kuormavyön pidike.

Lisämoduulit (lisävarusteita)

Lisämoduulit on asennettava säiliöön tehtaalla:

- Automaattinen lämmitys- ja jäähdytystoiminto **DT-23** mahdollistaa arkkujääkaapin käytön yksilöllisesti säädettävässä vakiolämpötilassa (asiakkaan tarpeiden mukaisesti). Mahdollinen säätöalue on +4 °C…+20 °C. Toiminto jäähdyttää tai lämmittää säilytystilan automaattisesti säädettyyn lämpötilaan.

OHJE Lämmitys toiminnon DT-23 avulla
Lämmitystoiminto kytkeytyy automaattisesti, mikäli ulkolämpötila on laitteeseen asetetun lämpötilan alapuolella. Lämmitystoiminto on käytettävissä vain, jos käytössä on tasavirtalähde.

- Lyijyhyytelöakkumoduuli **DT-24** on arkkujääkaappeihin tarkoitettu siirrettävä virtalähde, jota voidaan käyttää, kun ulkoista virtalähdettä ei ole saatavilla. Lyijyhyytelöakku syöttää tasavirtaa (12 V). Lyijyhyytelöakun lataamiseen saa käyttää ainoastaan mukana toimitettua akkulaturia MCA1235.
- Arkkujääkaapin alle on asennettu pyöräsarja **DT-25** (ei malleihin FO 650, FO 850NC) jalkojen sijaan.
- Metallinen kuormalava **DT-31** malleihin FO 850NC, FO 1000NC asennetaan säiliön alle, jotta säiliö on helpompi kuljettaa haarukkatrukilla (kuva **3**, sivulla 5).
- 24 V:n tasavirtamoduulin **DT-32** ansiosta laitetta voi käyttää tasavirralla (24 V⎓) ja vaihtovirralla.

Arkkujääkaapissa on akkuvahti, joka suojaa ajoneuvon akkua liian voimakkaalta purkautumiselta:

	Vakiomalli	**Lisämoduulin DT-24 (lisävaruste) yhteydessä**	**Lisämoduulin DT-32 (lisävaruste) yhteydessä**
Päällekytkentäjännite	12,3 V	12,1 V	16 V
Poiskytkentäjännite	11,7 V	11,7 V	32 V

6.1 Liitännät ja käyttölaitteet

Kohta, kuva 4, sivulla 5	**Kuvaus**
1	Tasavirtaliitäntä
2	Vihreä tilavalo (PÄÄLLÄ/POIS)

Kohta, kuva 4, sivulla 5	Kuvaus
3	Vaihtovirtaliitäntä
4	Virtakytkin

Kohta, kuva 5, sivulla 6	Kuvaus
1	Lämpötilavalinnan avainkytkin

7 Arkkujääkaapin sijoittaminen ja liittäminen

VAROITUS! Terveysriski!
Kiinnitä arkkujääkaapit ajoneuvoon siten, että ne eivät voi liikkua paikaltaan missään olosuhteissa (esim. äkillisen jarrutuksen tai onnettomuuden yhteydessä).

- **Vain mallit TL 200, TL 300, TL 450**: Käytä arkkujääkaapissa olevia kiinnityskielekkeitä kuorman kiinnittämiseen ajoneuvossa.
- **Vain pyöräsarja DT-25**: Estä arkkujääkaappien liikkuminen paikaltaan käyttämällä pyörien seisontajarruja.

VAROITUS! Palovaara

- Varmista, että virtajohto ei juutu kiinni eikä vaurioidu sijoittaessasi laitetta paikalleen.
- Älä sijoita siirrettäviä pistorasialistoja tai siirrettäviä virtalähteitä laitteen taakse.

1. Noudata sijoituspaikkaa koskevia vähimmäisetäisyyksiä (kuva 6, sivulla 6).
2. Sijoita arkkujääkaappi tukevalle ja tasaiselle alustalle.

7.1 Vaihtovirtakäyttö

1. Yhdistä vaihtovirtaliitäntäjohto vaihtovirtaliitäntään (kuva 4 2, sivulla 5).
2. Liitä arkkujääkaappi vaihtovirtaverkkoon.

7.2 Tasavirtakäyttö

HUOMAUTUS! Laitevaurion vaara!
Irrota arkkujääkaappi ja muut sähkölaitteet akusta, ennen kuin lataat akkua pikalaturilla.
Ylijännite voi vahingoittaa laitteen elektroniikkaa.

Turvallisuussyistä arkkujääkaapissa on elektroninen napaisuussuoja. Se suojaa kylmäsäiliötä akkuun liittämisen yhteydessä vääränapaisuudelta samoin kuin oikosuluilta.

HUOMAUTUS! Laitevaurion vaara!
Jännite- ja siten tehohäviöiden välttämiseksi johdon tulisi olla mahdollisimman lyhyt eikä siinä tulisi olla katkoja.
Vältä siksi lisäkytkimiä, pistokkeita tai jakorasioita.

➤ Määritä tarvittavan kaapelipituuden vaatima kaapelin vähimmäispoikkipinta-ala seuraavien tietojen perusteella:

12 V

> 3 m	3,5 m – 5 m	5,5 m – 8,5 m	9 m – 13 m	13,5 m – 15 m
Ø 6 mm²	Ø 10 mm²	Ø 16 mm²	Ø 25 mm²	Ø 35 mm²

24 V (lisämoduulilla DT-32 varustettuna)

> 6 m	6,5 m – 10,5 m	11 m – 15 m
Ø 6 mm²	Ø 10 mm²	Ø 16 mm²

HUOMAUTUS! Laitevaurion vaara!
Huomioi oikea napaisuus.

1. Tarkasta ennen laitteen käyttöönottoa, vastaavatko käyttöjännite ja akkujännite toisiaan (ks. tyyppikilpi).
2. Varmista, että akun plusnapaan (kuva **7** 1, sivulla 7) liitetty johto on suojattu 25 A:n sulakkeella (kuva **7** 3, sivulla 7).
3. Liitä tasavirtaliitäntäjohto arkkujääkaapin tasavirtaliittimeen (kuva **4** 1, sivulla 5).
4. Liitä punainen johto (kuva **7** rd, sivulla 7) akun plusnapaan (kuva **7** 1, sivulla 7).
5. Liitä musta johto (kuva **7** bk, sivulla 7) akun miinusnapaan (kuva **7** 2, sivulla 7).

Ohjeita akkuvahdin suhteen

Laitteessa on akkuvahti, joka suojaa ajoneuvon akkua syväpurkautumiselta, kun laite on liitetty ajoneuvoverkkoon.

Jos arkkujääkaappia käytetään ajoneuvon sytytysvirran ollessa pois päältä, arkkujääkaappi kytkeytyy itsestään pois päältä heti, kun syöttöjännite alittaa säädetyn arvon. Arkkujääkaappi kytkeytyy päälle heti, kun akun lataustila on saavuttanut uudelleenkytkentäjännitteen.

HUOMIO! Terveysriski!
Jos arkkujääkaappi kytkeytyy pois päältä, sen sisällä olevia elintarvikkeita ei jäähdytetä.

HUOMAUTUS! Vaurioitumisvaara!
Kun akkuvahti on kytkenyt arkkujääkaapin pois päältä, akku ei enää ole täyteen ladattu. Vältä toistuvaa ajoneuvon toistuvaa käynnistämistä ja virrankuluttajien käyttöä, ennen kuin akku on ehtinyt latautua riittävän pitkään. Varmista, että akku latautuu uudelleen.

8 Arkkujääkaapin käyttö

HUOMIO! Terveysriski!
Elintarvikkeita saa säilyttää vain alkuperäispakkauksissa tai tarkoitukseen sopivissa astioissa.

OHJE
- Avaimen voi poistaa lämpötilanvalinnan avainkytkimestä missä tahansa asennossa. Säiliö jatkaa jäähdyttämistä.
- Uusi arkkujääkaappi täytyy hygieniasyistä puhdistaa sisältä ja ulkoa kostealla liinalla ennen ensimmäistä käyttöönottoa (ks. myös kap. ”Puhdistus ja hoito” sivulla 255).

8.1 Elintarvikkeiden säilytys

OHJE
Lämpötila-asetuksella –18 °C: Sijoita elintarvikkeet arkkujääkaappiin vasta sen jälkeen, kun se on jäähtynyt -18 °C:n lämpötilaan. Kylmäsäiliö ei sovellu elintarvikkeiden pakastamiseen.

8.2 Energian säästäminen

- Valitse paikka, joka on hyvin tuuletettu ja suojassa suoralta auringonpaisteelta.
- Anna lämminten ruokien jäähtyä ennen kuin panet ne pakastumaan arkkujääkaappiin.
- Älä avaa arkkujääkaappia tarpeettoman usein.
- Älä pidä arkkujääkaappia auki tarpeettoman kauan.
- Jos arkkujääkaapissa on kori: sijoita kori energiankulutuksen optimoimiseksi niin, kuin se oli toimituksen yhteydessä.
- Sulata arkkujääkaappi heti, kun siihen on muodostunut jääkerros.
- Varmista säännöllisesti, että kannen tiiviste istuu kunnolla.

8.3 Lämpötilan säätäminen (vain mallit TL200, TL300, TL450, FO650 tai lisämoduulilla DT-23)

Huomaa seuraava ruokahävikin välttämiseksi:

- Pidä lämpötilan heilahtelu mahdollisimman pienenä. Avaa arkkujääkappi vain silloin ja vain niin pitkäksi aikaa kuin on tarpeen. Säilytä elintarvikkeet niin, että ilma pääsee kiertämään hyvin.
- Jos lämpötilaa voidaan säätää: Säädä lämpötila elintarvikkeiden määrää ja tyyppiä vastaavaksi.
- Elintarvikkeeseen voi helposti tarttua hajua tai makua tai siitä voi irrota näitä. Säilytä elintarvikkeet aina peitettyinä tai suljetuissa astioissa/pulloissa.

1. Käännä avainkytkin sopivaan asentoon (kuva **5**, sivulla 6).
2. Vedä avain pois ja säilytä se turvallisessa paikassa.

8.4 Arkkujääkaapin kytkeminen päälle

HUOMAUTUS! Vaurioitumisvaara!

- Pane arkkujääkaappiin vain elintarvikkeita, joita saa kylmäsäilyttää valitussa lämpötilassa.
- Varmista, että arkkujääkaapin ilmanvaihto toimii asianmukaisesti, jotta laitteen synnyttämä lämpö pääsee poistumaan. Muutoin laite saattaa toimia puutteellisesti. Tuuletusaukkoja ei saa peittää.

1. Aseta virtakytkin (kuva **4** 3, sivulla 5) asentoon "I".
2. Työnnä avain avainkytkimeen.
3. Käännä avainkytkin haluttuun lämpötilaan.

✓ Kompressori kytkeytyy päälle ja arkkujääkaappi alkaa jäähtyä.

8.5 Lyijyhyytelöakun (DT-24) käyttö

VAROITUS!
- Käytä lyijyhyytelöakkujen lataamiseen ainoastaan toimitukseen sisältyvää akkulaturia.
- Säilytä ja käytä akkulaturia vain sisätiloissa ja kuivassa ympäristössä.
- Akkulaturin liittämiseen käytettävän pistorasian tulee olla laitteen lähellä ja helposti saavutettavissa.

HUOMIO!
Laitetta ei saa käyttää
- suolapitoisessa, kosteassa tai märässä ympäristössä
- syövyttävien höyryjen lähellä
- palavien materiaalien lähelle
- räjähdysvaarallisilla alueilla

Lyijyhyytelöakkujen lataaminen

VAROITUS!
Liian voimakkaasti ladatut akut voivat syttyä palamaan. Käytä tarkoitukseen ainoastaan toimitukseen sisältyvää akkulaturia. Lue myös akkulaturin asennus- ja käyttöohje ja noudata sitä.

OHJE
Lataa lyijyhyytelöakut vähintään kahden kuukauden välein aivan täyteen. Liian voimakas kuormitus tai liian pitkäaikainen varastointi ilman käyttöä voi vaurioittaa lyijyhyytelöakkuja pysyvästi.

1. Liitä arkkujääkaappi ulkoiseen virransyöttöön.

✓ Lyijyhyytelöakut latautuvat automaattisesti akkulaturin avulla.

2. Vaihda lyijyhyytelöakut noin 600 latausjakson jälkeen (katso kap. ”Lyijyhyytelöakkujen vaihtaminen” sivulla 253).

Lyijyhyytelöakkujen vaihtaminen

1. Irrota akkulokeron kannen neljä ruuvia (kuva **8**, sivulla 7).
2. Ota akkulokeron kansi pois ja laita se syrjään.
3. Irrota molempien lyijyhyytelöakkujen napakengät (kuva **9** A, sivulla 8).

4. Irrota napakengät oikosulkujen välttämiseksi samanaikaisesti kummankin lyijyhyytelöakun miinusnavoista (kuva 9 B, sivulla 8).
5. Irrota napakengät oikosulkujen välttämiseksi samanaikaisesti kummankin lyijyhyytelöakun plusnavoista (kuva 9 C, sivulla 8).
6. Irrota kummankin lyijyhyytelöakun akkukiinnityksen neljä ruuvia ja mutteria. Kaksi neljästä ruuvista ja mutterista on vastakkaisella puolella (kuva 10 A ja kuva 10 B, sivulla 8).
7. Irrota ja poista lyijyhyytelöakut pidikkeestä (kuva 10 C, sivulla 8).
8. Aseta uudet lyijyhyytelöakut pidikkeeseen (kuva 11 A, sivulla 9).
9. Kiinnitä kumpikin uusi lyijyhyytelöakku akkukiinnityksen neljällä ruuvilla ja mutterilla (kuva 11 B ja kuva 11 C, sivulla 9).
10. Poista napojen suojukset uusista lyijyhyytelöakuista (kuva 11 D, sivulla 9).
11. Asenna plusnapakenkä kummankin uuden lyijyhyytelöakun plusnapaan (kuva 12 A, sivulla 9).
12. Asenna miinusnapakenkä kummankin uuden lyijyhyytelöakun miinusnapaan (kuva 12 B, sivulla 9).
13. Kiristä kummankin lyijyhyytelöakun napakengät (kuva 12 C, sivulla 9).
14. Sijoita akkulokeron kansi pidikkeeseen (kuva 13, sivulla 10).
15. Kiinnitä akkulokeron kansi tiukasti paikalleen neljällä ruuvilla (kuva 13, sivulla 10).

8.6 Kansilukituksen käyttö (kuva 14, sivulla 10)

Ei malleihin FO800NC, FO1000NC

1. Sulje liukuovet pysäyttämiseen saakka.
2. Lukitse liukuovet viemällä nuppi siihen saakka aukon sisään, kunnes nuppi lukittuu paikalleen.
3. Avaa liukuovien lukitus vetämällä nupista ylöspäin.

8.7 Kondenssiveden poistaminen (kuva 15, sivulla 11)

Arkkujääkaappien käytön aikana muodostuu kondenssivettä, joka poistuu laitteen ulkopuolelle.

➤ Varmista, että kondenssivesi pääsee poistumaan esteettömästi.

TL200, TL300, TL450, FO200NC, FO450NC

Arkkujääkaapin taustapuolella on tyhjennysliitin, johon voit liittää tyhjennysletkun.

FO 600, FO 800NC, FO 850NC, FO 1000NC

Arkkujääkaapin taustapuolella on kondenssivedelle tarkoitettu keräysastia.

OHJE
Muista tyhjentää keräysastia säännöllisesti. Arkkujääkaappi saattaa toimia puutteellisesti, mikäli keräysastia on liian täynnä.

8.8 Arkkujääkaapin sulattaminen

1. Poista 2 mm:n paksuinen jääkerros muovikaapimella.
2. Sijoita avattu arkkujääkaappi paikkaan, jonka lämpötila on noin 20 °C.
3. Poista kondenssivesi.

9 Puhdistus ja hoito

HUOMAUTUS! Vaurioitumisvaara!
- Älä käytä puhdistukseen voimakkaita puhdistusaineita, kovia esineitä tai korkeapainepesureita.

➤ Puhdista arkkujääkaappi ajoittain sisältä ja ulkoa kostealla liinalla.

➤ Irrota pohjalevyt ajoittain ja puhdista ne kostealla liinalla.

➤ Varmista, ettei arkkujääkaapin ilmanotto- ja poistoaukoissa ole pölyä tai likaa, jotta toiminnasta syntyvä lämpö pääsee poistumaan eikä arkkujääkaappi vaurioidu.

10 Takuu

Laitetta koskee lakisääteinen takuuaika. Jos tuote sattuu olemaan viallinen, käänny maasi valmistajan toimipisteen puoleen (katso dometic.com/dealer) tai ota yhteyttä omaan ammattikauppiaaseesi.

Korjaus- ja takuukäsittelyä varten lähetä mukana seuraavat asiakirjat:

- kopio ostolaskusta, jossa näkyy ostopäivä,
- valitusperuste tai vikakuvaus.

11 Hävittäminen

VAROITUS! Vaara lapsille!
Ennen kuin hävität vanhan jääkaapin:
- Nosta ovet pois paikaltaan.
- Jätä hyllylevyt jääkaappiin, jotta lapset eivät voi kiivetä kaapin sisälle.

➤ Vie pakkausmateriaali mahdollisuuksien mukaan vastaavan kierrätysjätteen joukkoon.

Jos poistat tuotteen lopullisesti käytöstä, pyydä tietoa sen hävittämistä koskevista määräyksistä lähimmästä kierrätyskeskuksesta tai ammattiliikkeestäsi.

Muista ympäristönsuojelu!
Akut ja paristot eivät kuulu kotitalousjätteen sekaan.
Toimita vialliset akut tai käytetyt paristot kauppiaalle tai keräyspisteeseen.

12 Vianetsintä

Häiriö	Mahdollinen syy	Ratkaisuehdotus
Arkkujääkaappi ei toimi.	Arkkujääkaappia ei ole liitetty oikein.	Tarkista jännitteensyöttö.
Arkkujääkaapin pakastuslämpötila ei ole riittävän matala (vain TL200, TL300, TL450, FO650).	Lämpötilakytkintä ei ole asetettu halutulle lämpötilalle.	Käännä lämpötilakytkin haluttuun lämpötilaan.
	Arkkujääkaappiin sijoitetut tuotteet ovat liian lämpimiä.	Sijoita arkkujääkaappiin vain tuotteita, joiden lämpötila on –18 °C.
	Tuuletusaukot ovat pölyisiä tai likaisia.	Poista pöly ja lika ilmanvaihtoaukoista.
	Arkkujääkaapin ilmanvaihto ei ole riittävää.	Huolehdi siitä, että ilma kiertää tarpeeksi tuuletusaukoissa.
	Säädetty lämpötila on +4 °C.	Säädä lämpötilaksi –18 °C.
Arkkujääkaappi ei jäähdy tarpeeksi.	Arkkujääkaappiin sijoitetut tuotteet ovat liian lämpimiä.	Sijoita arkkujääkaappiin vain tuotteita, jotka on jäähdytetty valmiiksi.
	Tuuletusaukot ovat pölyisiä tai likaisia.	Poista pöly ja lika ilmanvaihtoaukoista.
	Arkkujääkaapin ilmanvaihto ei ole riittävää.	Huolehdi siitä, että ilma kiertää tarpeeksi tuuletusaukoissa.

13 Tekniset tiedot

Sisältää fluorattuja kasvihuonekaasuja

Ilmatiiviisti suljetulla laitteella

Laitteesi ajan tasalla olevan EU-vaatimustenmukaisuusvakuutuksen löydät vastaavalta tuotesivulta osoitteesta dometic.com. Voit myös pyytää asiakirjan suoraan valmistajalta (ks. takasivu).

	TL200	**TL300**
Säädettävä lämpötila:	+4 °C, –18 °C (+20 °C, mikäli DT-23 varustuksessa)	
Ilmastoluokka	ST	
Liitäntäjännite:	12 V⎓ 230 V~	
Tehontarve: Moduulilla DT-32 varustettuna:	300 W (230 V~) 25 A (12 V⎓) 500 W (230 V~) 40 A (24 V⎓)	
Kylmäaine:	R404a	
Kylmäaineen määrä:	150 g	160 g
CO_2-ekvivalentti:	0,588 t	0,628 t
Vaikutus ilmaston lämpenemiseen (GWP):	3922	
Nettotilavuus:	209 l	304 l
Paino:	110 kg	130 kg
Mitat:	kuva 1 , sivulla 3	

	TL450	**FO650**
Säädettävä lämpötila:	+4 °C, –18 °C (+20 °C, mikäli DT-23 varustuksessa)	
Ilmastoluokka:	ST	
Liitäntäjännite:	12 V⎓ 230 V~	
Tehontarve: Moduulilla DT-32 varustettuna:	300 W (230 V~) 25 A (12 V⎓) 500 W (230 V~) 40 A (24 V⎓)	
Kylmäaine:	R404a	
Kylmäaineen määrä:	245 g	210 g
CO_2-ekvivalentti:	0,961 t	0,902 t
Vaikutus ilmaston lämpenemiseen (GWP):	3922	
Nettotilavuus:	435 l	582 l
Paino:	150 kg	114 kg
Mitat:	kuva **1** , sivulla 3	kuva **2** , sivulla 4

	FO 200NC	**FO 450NC**
Säädettävä lämpötila:	+4 °C (+20 °C, mikäli DT-23 varustuksessa)	
Ilmastoluokka:	ST	
Liitäntäjännite:	12 V⎓ 230 V~	
Tehontarve: Moduulilla DT-32 varustettuna:	108 W (230 V~) 15 A (12 V⎓) 500 W (230 V~) 40 A (24 V⎓)	
Kylmäaine:	R134a	
Kylmäaineen määrä:	150 g	195 g
CO_2-ekvivalentti:	0,215 t	0,279 t
Vaikutus ilmaston lämpenemiseen (GWP):	1430	
Nettotilavuus:	209 l	435 l
Paino:	110 kg	150 kg
Mitat:	kuva **1** , sivulla 3	

	FO 800NC	**FO 850NC**	**FO 1000NC**
Säädettävä lämpötila:	+4 °C (+20 °C, mikäli DT-23 varustuksessa)		
Ilmastoluokka:	ST		
Liitäntäjännite:	12 V⎓ 230 V~		
Tehontarve: Moduulilla DT-32 varustettuna:	300 W (230 V~) 25 A (12 V⎓) 500 W (230 V~) 40 A (24 V⎓)		
Kylmäaine:	R134a		
Kylmäaineen määrä:	175 g		
CO_2-ekvivalentti:	0,608 t	0,25 t	0,25 t
Vaikutus ilmaston lämpenemiseen (GWP):	1430		
Nettotilavuus:	825 l	761 l	963 l
Paino:	121 kg	113 kg	123 kg
Mitat:	kuva **2**, sivulla 4		

Lyijyhyytelöakku (lisävaruste)

	DT-24
Tuotenumero:	9103540411
Lähtöjännite:	12 V⎓
Kapasiteetti:	Kaksi kertaa 55 Ah
Lepojännite:	13,1 V
Akkulaturin jännite (vakiojännite):	13,8 V ...15 V (maksimi 10 A, 6 ... 12 h)
Ylläpitolatauksen/jatkuvan latauksen jännite:	13,2 V ... 13,8 V
Pikalatauksen jännite (vakiojännite):	Maksimi 15,6 V
Latauksen kesto (noin 90 %:n tasolle):	35 min 100 A:n virralla 75 min 50 A:n virralla 140 min 25 A:n virralla
Latausjaksojen lukumäärä:	> 600
Sulake:	30 A
Ympäristön lämpötila:	Lataaminen: 0 °C ... +45 °C Käyttö: –20 °C ... +60 °C
Mitat (P x L x K) (korkeus napoineen):	254 x 175 x maks. 200 mm
Paino:	19,5 kg

14 EU-vaatimustenmukaisuusvakuutus

Seuraavien direktiivien mukainen:	2014/30/EU EMC-direktiivi 2011/65/EU RoHS-direktiivi 2006/42/EY konedirektiivi
Merkki:	Dometic
Tuotealue:	Jäähdytys
Tuoteryhmä:	Ammattimainen jäähdytys
Malliperhe:	jäähdytyssäiliöt FO, TL, TCX, CFX, CDF -sarjat
Mallit:	TCX14, TCX21, TCX35 CDF11, CDF18, CFX35W, CFX40W, CFX50W, CFX65W, CFX100W TL200, TL300, TL450, FO200NC, FO450NC, FO650, FO800NC, FO850NC, FO1000NC

Valmistajan nimi: Dometic Germany GmbH
Katuosoite: Hollefeldtstr. 63
Postitoimipaikka: Emsdetten Maa: Saksa Postinumero: 48282
Puh: +492572 8790 Faksi: +4925728793000

Teknisten tietojen kokoamiseen valtuutettu henkilö:
Nimi: Jörg Peter
Osoite: In der Steinwiese 16, 57074 Siegen, Saksa

Seuraavia yhdenmukaistettuja standardeja tai teknisiä eritelmiä (nimityksiä), jotka ovat ETA:n alueella noudatettavan hyvän turvallisuusteknisen käytännön mukaisia, on sovellettu:

EN50498:2010
EN50581:2012
EN61000-3-2:2014
EN61000-3-3:2013
EN55014-1:2006/A1, A2
EN55014-2:1997/A1,A2
EN60335-1:2012/AC, A11, A13
EN60335-2-89:2010/A1, A2
EN62233:2008

Пожалуйста, внимательно прочтите и соблюдайте все указания, рекомендации и предупреждения, содержащиеся в этом руководстве по использованию изделия, чтобы гарантировать правильную установку, использование и обслуживание изделия. Эта инструкция ДОЛЖНА оставаться вместе с этим изделием.

Используя изделие, вы тем самым подтверждаете, что внимательно прочитали все указания, рекомендации и предупреждения, а также, что вы понимаете и соглашаетесь соблюдать положения и условия, изложенные в настоящем документе. Вы соглашаетесь использовать это изделие только по прямому назначению и в соответствии с указаниями, рекомендациями и предупреждениями, изложенными в данном руководстве по использованию изделия, а также в соответствии со всеми применимыми законами и правилами. Несоблюдение указаний и предупреждений, изложенных в данном документе может привести к травмам вас и других лиц, повреждению вашего изделия или повреждению другого имущества, находящегося поблизости. Данное руководство по использованию изделия, включая указания, рекомендации и предупреждения, а также сопутствующую документацию, может подвергаться изменениям и обновлениям. Актуальную информацию о продукте можно найти на сайте dometic.com.

Оглавление

1 Пояснение к символам 264
2 Указания по технике безопасности 265
3 Комплект поставки 268
4 Аксессуары 269
5 Использование по назначению 269
6 Техническое описание 271
7 Установка и подключение холодильного контейнера 272
8 Эксплуатация холодильного контейнера 275
9 Очистка и уход 279
10 Гарантия 280
11 Утилизация 280
12 Устранение неисправностей 281
13 Технические характеристики 282
14 Декларация о соответствии нормативным требованиям ЕС 287

1 Пояснение к символам

ПРЕДУПРЕЖДЕНИЕ!
Указание по технике безопасности, указывающее на опасную ситуацию, которая может привести к смерти или серьезной травме, если ее не предотвратить.

ОСТОРОЖНО!
Указание по технике безопасности, указывающее на опасную ситуацию, которая может привести к травмам легкой или средней тяжести, если ее не предотвратить.

ВНИМАНИЕ!
Указание на ситуацию, которая может привести к материальному ущербу, если ее не предотвратить.

УКАЗАНИЕ
Дополнительная информация по управлению продуктом.

2 Указания по технике безопасности

ПРЕДУПРЕЖДЕНИЕ! Несоблюдение этих предупреждений может привести к смерти или серьезной травме.

Опасность поражения электрическим током

- Запрещается эксплуатировать холодильник, если он имеет видимые повреждения.
- Если кабель питания этого охлаждающего устройства поврежден, его необходимо заменить, чтобы предотвратить угрозу безопасности.
- Ремонт данного холодильника разрешается выполнять только квалифицированному персоналу. Ненадлежащий ремонт может привести к значительным опасностям.

Опасность возникновения пожара

- При установке устройства шнур питания не должен быть зажат или поврежден.
- Не располагайте позади устройства выносные переходники и удлинители с несколькими розетками.

Опасность для здоровья

- Использование и монтаж данного охлаждающего устройства разрешается выполнять только квалифицированному персоналу.

- Это устройство может использоваться детьми с 8-ми лет и старше, а также лицами с ограниченными физическими, сенсорными и умственными возможностями или при недостатке необходимого опыта и знаний только под присмотром или после прохождения инструктажа по безопасному использованию устройства, если они понимают опасности, которые при этом могут возникнуть.
- Детям запрещается играть с устройством.
- Запрещается выполнять очистку и пользовательское техническое обслуживание детям без присмотра.

Опасность взрыва

- Не храните в холодильнике взрывоопасные вещества, например, аэрозольные баллоны с горючим газами-вытеснителями.

ОСТОРОЖНО! Несоблюдение этих предостережений может привести к травме легкой или средней степени тяжести.

Опасность поражения электрическим током

- Перед включением холодильника убедитесь, что питающий кабель и штекер сухие.
- Отсоедините холодильник от электропитания:
  - перед каждой очисткой и уходом,
  - после каждого использования.

Опасность для здоровья

- Убедитесь, что холодопроизводительность прибора позволяет обеспечить условия, необходимые для хранения продуктов питания или медикаментов.
- Продукты питания разрешается хранить только в оригинальной упаковке или в подходящих емкостях.
- Удерживание двери охлаждающего устройства открытой в течение длительного времени может привести к существенному повышению температуры внутри устройства.
- Регулярно очищайте поверхности, которые могут контактировать с пищевыми продуктами и доступными сливными системами.
- Если устройство остается пустым в течение длительного времени:
  - Выключите устройство.
  - Разморозьте устройство.
  - Очистите и высушите устройство.
  - Оставьте крышку открытой, чтобы предотвратить образование плесени внутри устройства.

ВНИМАНИЕ! Риск повреждения

- Сравните значения напряжения, указанные на заводской табличке, с характеристиками имеющегося источника питания.
- Присоединяйте холодильник только следующим образом:
  - Соединительным кабелем постоянного тока к сети постоянного тока в автомобиле
  - Или соединительным кабелем переменного тока к источнику переменного тока.
- Не вытаскивайте вилку из розетки за кабель.
- Если холодильник присоединен к розетке постоянного тока: Прежде чем подключить устройство быстрой зарядки, отсоедините холодильник и других потребителей от аккумуляторной батареи.
- Если холодильник присоединен к розетке постоянного тока: Отсоедините от источника тока или выключите холодильник перед выключением двигателя. В противном случае аккумуляторная батарея автомобиля может разрядиться.
- Холодильник не предназначен для транспортировки едких или содержащих растворители веществ.
- Не используйте электрические приборы внутри холодильника, за исключением случаев, когда эти приборы рекомендованы для этого изготовителем.
- Не устанавливайте холодильник вблизи открытого огня или других источников тепла (радиаторов отопления, сильных солнечных лучей, газовых печей и т. п.).
- **Опасность перегрева!**
  Следите за тем, чтобы со всех четырех сторон охлаждающего устройства имелось свободное пространство не менее 50 мм для надлежащей вентиляции. Поддерживайте зону вентиляции свободной от любых обьектов, которые могут ограничить воздушный поток к охлаждающим компонентам.
  Не размещайте охлаждающее устройство в закрытых отсеках или в зонах, в которых отсутствует поток воздуха или же он минимален.
- Не закрывайте вентиляционные отверстия.
- Запрещается заполнять внутреннее пространство жидкостями или льдом.
- Не погружайте холодильник в воду.
- Не подвергайте холодильник и кабели воздействию высоких температур и влаги.
- Не допускать попадания на прибор дождя.

3 Комплект поставки

Наименование	Количество
Холодильный контейнер	1
Соединительный кабель переменного тока	1
Соединительный кабель постоянного тока	1
Ключ для выбора температуры	2
Только с дополнительным модулем DT-24 (опция): Свинцово-кислотный гелевый аккумулятор Зарядное устройство MCA1235	 2 1

3.1 Варианты исполнения

Модель рис. 1, стр. 3, рис. 2, стр. 4	Регулировка температуры	Регулировка температуры с дополнительным модулем DT-23 (опция)
TL200	+4 °C, –18 °C	+4 °C, +20 °C
TL300	+4 °C, –18 °C	+4 °C, +20 °C
TL450	+4 °C, –18 °C	+4 °C, +20 °C
FO650	+4 °C, –18 °C	+4 °C, +20 °C
FO200NC	+4 °C	+4 °C, +20 °C
FO450NC	+4 °C	+4 °C, +20 °C
FO800NC	+4 °C	+4 °C, +20 °C
FO850NC	+4 °C	+4 °C, +20 °C
FO1000NC	+4 °C	+4 °C, +20 °C

4 Аксессуары

Продается в качестве принадлежности (не входит в комплект поставки):

Наименование	Количество	№ изд.
Регистратор данных DT-07N Регистратор данных записывает температурную кривую в холодильном контейнере во время транспортировки. Дальнейшая информация приведена в прилагаемой инструкции по эксплуатации Testo.	1	9103540007
Термопринтер DT-08N Термопринтер для регистратора данных DT-07N. Дальнейшая информация приведена в прилагаемой инструкции по эксплуатации Testo.	1	9103540008
Комплект колес DT-25 для TL200, TL450, TL600, FO200NC, FO450NC	1	9103540412

5 Использование по назначению

Профессиональный морозильный ларь (TL200, TL300, TL450, FO650; также называемый холодильным контейнером) предназначен для охлаждения и глубокого замораживания продуктов при постоянной температуре во время транспортировки.

Холодильный контейнер (FO200NC, FO450NC, FO800NC, FO850NC, FO1000NC) предназначен для охлаждения грузов при постоянной температуре во время транспортировки.

Холодильный контейнер предназначено для использования профессионалами в условиях, не относящихся к бытовому назначению, но не для демонстрации или доступа клиентов.

Холодильный контейнер не рассчитан для монтажа в закрытых помещениях, жилых фургонах или кемперах.

Этот холодильный контейнер не предназначен для использования в качестве встраиваемого устройства.

Холодильный контейнер предназначен исключительно для охлаждения и глубокого замораживания продуктов в закрытых контейнерах (TL200, TL300, TL450, FO650).

Холодильный контейнер предназначен исключительно для охлаждения продуктов в закрытых контейнерах (FO200NC, FO450NC, FO800NC, FO850NC, FO1000NC).

- Холодильный контейнер не пригоден для хранения каких-либо жидкостей организма, например, крови или плазмы, или каких-либо частей тела, например, человеческих органов.
- Холодильный контейнер не пригоден для охлаждения и хранения свежих продуктов.

Это изделие подходит только для использования по назначению и применения в соответствии с данной инструкцией.

В данной инструкции содержится информация, необходимая для правильного монтажа и/или эксплуатации изделия. Неправильный монтаж и/или ненадлежащая эксплуатация или техническое обслуживание приводят к неудовлетворительной работе и возможному отказу.

Изготовитель не несет ответственности за какие-либо травмы или повреждение продукта в результате следующих причин:

- Неправильная сборка или подключение, включая повышенное напряжение
- Неправильное техническое обслуживание или использование запасных частей, отличных от оригинальных запасных частей, предоставленных изготовителем
- Изменения в продукте, выполненные без однозначного разрешения изготовителя
- Использование в целях, отличных от указанных в данной инструкции

Компания Dometic оставляет за собой право изменять внешний вид и технические характеристики продукта.

6 Техническое описание

Холодильные контейнеры могут охлаждать и глубоко замораживать продукты при постоянной температуре +4 °C и –18 °C (TL200, TL300, TL450, FO650) или охлаждать их при +4 °C (FO200NC, FO450NC, FO800NC, FO850NC, FO1000NC). Охлаждение осуществляется не требующим обслуживания холодильным контуром с компрессором.

В зависимости от модели, холодильный контейнер может работать от источника переменного или постоянного тока.

Холодильный контейнер имеет фиксатор крышки (отсутствует в FO800NC, FO1000NC) и фиксатор ремня.

Дополнительные модули (опция)

Дополнительные модули должны быть установлены на контейнер на заводе:

- Функция автоматического нагрева и охлаждения **DT-23** предназначена для работы контейнера при постоянной индивидуальной температуре (в соответствии с требованиями заказчика). Возможный диапазон от +4 °C до +20 °C. Камера для хранения автоматически охлаждается или нагревается до заданной температуры.

УКАЗАНИЕ Нагрев с помощью DT-23
Если температура наружного воздуха ниже температуры, установленной на устройстве, автоматически включается функция нагрева. Функция нагрева доступна только при питании постоянного тока.

- Модуль свинцово-кислотного гелевого аккумулятора **DT-24** — это мобильный источник питания для холодильных контейнеров, если недоступен внешний источник питания. Свинцово-кислотный гелевый аккумулятор генерирует постоянный ток напряжением 12 В. Для зарядки свинцово-кислотного аккумулятора разрешается использовать только входящее в комплект поставки зарядное устройство MCA1235.
- Комплект колес **DT-25** (не доступен для FO 650, FO 850NC) устанавливается под контейнер вместо ножек.
- Металлическая палета **DT-31** для FO850NC, FO1000NC устанавливается под контейнером, чтобы облегчить транспортировку с помощью вилочного погрузчика (рис. 3 , стр. 5).
- Модуль 24 В постоянного тока **DT-32** предназначен для работы от источника постоянного (24 В⎓) и переменного тока.

Холодильный контейнер оснащен устройством слежения за аккумулятором, которое не дает полностью разрядится аккумулятору автомобиля:

	Стандартная модель	**С дополнительным модулем DT-24 (опция)**	**С дополнительным модулем DT-32 (опция)**
Напряжение включения	12,3 В	12,1 В	16 В
Напряжение отключения	11,7 В	11,7 В	32 В

6.1 Разъемы и элементы управления

Позиция на рис. 4, стр. 5	**Наименование**
1	Источник постоянного тока
2	Зеленый индикатор состояния (ON/OFF)
3	Источник переменного тока
4	Выключатель

Позиция на рис. 5, стр. 6	**Наименование**
1	Замковый выключатель для выбора температуры

7 Установка и подключение холодильного контейнера

ПРЕДУПРЕЖДЕНИЕ! Опасность для здоровья!
Закрепите холодильные контейнеры в автомобиле таким образом, чтобы они не могли смещаться ни при каких обстоятельствах (например, резкое торможение, авария).

- **Только для TL200, TL300, TL450**: Используйте фиксаторы на холодильных контейнерах для крепления груза в автомобиле.
- **Только для комплекта колес DT-25**: Для фиксации холодильных контейнеров используйте стояночные тормоза на колесах.

ПРЕДУПРЕЖДЕНИЕ! Опасность пожара

- При установке устройства шнур питания не должен быть зажат или поврежден.
- Не располагайте позади устройства выносные переходники и удлинители с несколькими розетками.

1. Соблюдайте минимальные расстояния для места установки (рис. 6, стр. 6).
2. Установите холодильный контейнер на устойчивый и ровный пол.

7.1 Работа от переменного тока

1. Вставьте соединительный кабель переменного тока во вход питающего напряжения переменного тока (рис. 4 2, стр. 5).
2. Подключите холодильный контейнер к источнику переменного тока.

7.2 Работа от постоянного тока

ВНИМАНИЕ! Опасность повреждения устройства!
Перед тем как зарядить аккумулятор, отсоедините от него холодильный контейнер и других потребителей.
Перенапряжение может повредить электронное оборудование подключенных потребителей.

В целях безопасности холодильный контейнер оснащен электронной системой, предотвращающей перепутывание полярности. Она защищает его от обратной полярности при присоединении к батарее и от короткого замыкания.

ВНИМАНИЕ! Опасность повреждения устройства!
Во избежание потерь напряжения и мощности кабель должен быть как можно короче.
По возможности не используйте дополнительные выключатели, штекеры или распределительные коробки.

➤ Определите необходимое поперечное сечение кабеля в зависимости от его длины следующим образом:

12 В

> 3 м	3,5 м – 5 м	5,5 м – 8,5 м	9 м – 13 м	13,5 м – 15 м
Ø 6 мм²	Ø 10 мм²	Ø 16 мм²	Ø 25 мм²	Ø 35 мм²

24 В (с дополнительным модулем DT-32)

> 6 м	6,5 м – 10,5 м	11 м – 15 м
Ø 6 мм²	Ø 10 мм²	Ø 16 мм²

ВНИМАНИЕ! Опасность повреждения устройства!
Соблюдайте правильную полярность.

1. Перед вводом устройства в эксплуатацию убедитесь в том, что рабочее напряжение соответствует напряжению батареи (см. заводскую табличку).
2. Убедитесь, что кабель, подсоединяемый к положительному полюсу аккумулятора (рис. **7** 1, стр. 7) защищен предохранителем 25 А (рис. **7** 3, стр. 7).
3. Вставьте соединительный кабель постоянного тока в гнездо постоянного тока на холодильном контейнере (рис. **4** 1, стр. 5).
4. Подсоедините красный кабель (рис. **7** rd, стр. 7) к положительному полюсу аккумулятора (рис. **7** 1, стр. 7).
5. Подсоедините черный кабель (рис. **7** bk, стр. 7) к отрицательному полюсу аккумулятора (рис. **7** 2, стр. 7).

Примечание об устройстве слежения за аккумулятором

Прибор оснащен устройством слежения за аккумулятором, которое защищает аккумуляторную батарею автомобиля от глубокого разряда при присоединении к бортовой электрической сети.

Если холодильный контейнер работает, когда зажигание выключено, он отключается автоматически, как только напряжение питания падает ниже установленного значения. Холодильный контейнер включается снова, как только аккумулятор заряжается до уровня напряжения включения.

ОСТОРОЖНО! Опасность для здоровья!
Если холодильный контейнер отключается, продукты, содержащиеся в нем, не охлаждаются.

ВНИМАНИЕ! Опасность повреждения!
После выключения холодильного контейнера устройством слежения за аккумулятором аккумулятор больше не будет полностью заряжен. Избегайте многократных запусков или эксплуатации потребителей тока без длительных фаз зарядки. Регулярно заряжайте аккумулятор.

8 Эксплуатация холодильного контейнера

ОСТОРОЖНО! Опасность для здоровья!
Продукты питания разрешается хранить только в оригинальной упаковке или в подходящих емкостях.

УКАЗАНИЕ
- Ключ в замковом выключателе для выбора температуры можно вытащить в любом положении. Контейнер продолжает охлаждать.
- Перед вводом нового холодильного контейнера в работу его, в гигиенических целях, следует протереть снаружи и изнутри влажной тряпкой (см. также гл. «Очистка и уход» на стр. 279).

8.1 Хранение продуктов питания

УКАЗАНИЕ
При настройке температуры –18 °C: Помещайте в холодильный контейнер только продукты, предварительно охлажденные до –18 °C. Охлаждающий контейнер не подходит для замораживания продуктов питания.

8.2 Энергосбережение

- Выберите хорошо проветриваемое место, защищенное от прямых солнечных лучей.
- Дайте теплым продуктам охладиться, прежде чем поместить их в холодильный контейнер для глубокого замораживания.
- Не открывайте холодильный контейнер чаще, чем это действительно необходимо.
- Не оставляйте открытым холодильный контейнер дольше, чем это действительно необходимо.
- Если холодильный контейнер имеет корзину: для оптимального потребления энергии расположите корзину в соответствии с ее положением при поставке.
- Оттаивайте холодильный контейнер, как только образовался слой льда.
- Регулярно следите за тем, что уплотнение крышки по-прежнему прилегал правильно.

8.3 Выбор температуры (только TL200, TL300, TL450, FO650 или с дополнительным модулем DT-23)

Чтобы избежать пищевых отходов, обратите внимание на следующее:

- Обеспечивайте как можно меньшие колебания температуры. Открывайте холодильный контейнер настолько часто, насколько необходимо. Храните продукты так, чтобы воздух мог хорошо циркулировать.
- Если температуру можно регулировать: Отрегулируйте температуру в соответствии с количеством и типом продуктов.
- Пищевые продукты могут легко впитывать или выделять запах или вкус. Всегда храните продукты питания закрытыми сверху или в закрытых контейнерах/бутылках.

1. Установите замковый выключатель в требуемое положение (рис. **5**, стр. 6).
2. Выньте ключ и храните его в надежном месте.

8.4 Включение холодильного контейнера

ВНИМАНИЕ! Опасность повреждения!

- Укладывайте в холодильный контейнер только те продукты, которые разрешается охлаждать до выбранной температуры.
- Обеспечьте хорошую вентиляцию и должный отвод тепла от холодильного контейнера. В противном случае возможны нарушения в работе. Вентиляционные отверстия запрещается перекрывать.

1. Установите выключатель (рис. **4** 3, стр. 5) в положение «I».
2. Вставьте ключ в замковый выключатель.
3. Поверните ключ в положение требуемой температуры.

✓ Компрессор включается, и холодильный контейнер начинает охлаждение.

8.5 Эксплуатация свинцово-кислотного гелевого аккумулятора (DT-24)

ПРЕДУПРЕЖДЕНИЕ!

- Для зарядки свинцово-кислотных гелевых аккумуляторов используйте только входящее в комплект поставки зарядное устройство.
- Храните и используйте зарядное устройство только во внутренних помещениях и в сухой атмосфере.
- Розетка, к которой присоединено зарядное устройство, должна находиться вблизи от изделия в легкодоступном месте.

ОСТОРОЖНО!

Не эксплуатируйте прибор

- в условиях высокой влажности и повышенного содержания соли,
- вблизи источников агрессивных паров,
- вблизи горючих материалов,
- во взрывоопасных зонах.

Зарядка свинцово-кислотного аккумулятора

ПРЕДУПРЕЖДЕНИЕ!

Слишком сильно заряженные аккумуляторы могут возгораться. Используйте только входящее в комплект поставки зарядное устройство. Прочитайте и соблюдайте инструкцию по установке и эксплуатации, прилагаемую к зарядному устройству.

УКАЗАНИЕ

Полностью заряжайте свинцово-кислотные аккумуляторы не реже, чем раз в два месяца. Слишком высокая нагрузка или слишком длительное хранение без использования могут привести к неустранимому повреждению аккумулятора.

1. Подключите холодильный контейнер к внешнему источнику питания.

✓ Свинцово-кислотные аккумуляторы заряжаются через зарядное устройство автоматически.

2. Свинцово-кислотные аккумуляторы следует менять через 600 циклов зарядки (см. гл. «Замена свинцово-кислотного аккумулятора» на стр. 277).

Замена свинцово-кислотного аккумулятора

1. Снимите четыре винта с крышки аккумуляторного отсека (рис. **8**, стр. 7).

2. Снимите крышку батарейного отсека и положите ее в безопасном месте.
3. Ослабьте полюсные клеммы на обоих аккумуляторах (рис. 9 A, стр. 8).
4. Снимите полюсные клеммы одновременно с обоих отрицательных полюсов свинцово-кислотных аккумуляторов, чтобы не допустить короткого замыкания (рис. 9 B, стр. 8).
5. Снимите полюсные клеммы одновременно с обоих положительных полюсов свинцово-кислотных аккумуляторов, чтобы не допустить короткого замыкания (рис. 9 C, стр. 8).
6. Освободите аккумуляторы, сняв в креплении четыре болта вместе с гайками. Два из четырех болтов расположены напротив друг друга (рис. 10 A и рис. 10 B, стр. 8).
7. Извлеките свинцово-кислотные аккумуляторы из крепления (рис. 10 C, стр. 8).
8. Вставьте новые свинцово-кислотные аккумуляторы в крепление (рис. 11 A, стр. 9).
9. Закрепите в креплении новые аккумуляторы четырьмя болтами с гайками (рис. 11 B и рис. 11 C, стр. 9).
10. Снимите колпачки с полюсов новых свинцово-кислотных аккумуляторов (рис. 11 D, стр. 9).
11. Подсоедините клеммы положительных полюсов к положительным полюсам нового аккумулятора (рис. 12 A, стр. 9).
12. Подсоедините клеммы отрицательных полюсов к отрицательным полюсам нового аккумулятора (рис. 12 B, стр. 9).
13. Затяните полюсные клеммы на обоих аккумуляторах (рис. 12 C, стр. 9).
14. Установите крышку аккумуляторного отсека на крепление (рис. 13, стр. 10).
15. Привинтите крышку аккумуляторного отсека четырьмя винтами (рис. 13, стр. 10).

8.6 Использование фиксатора крышки (рис. 14, стр. 10)

Не для FO800NC, FO1000NC

1. Закройте раздвижные дверцы до упора.
2. Вставьте ручку в отверстие до щелчка, чтобы зафиксировать раздвижные дверцы.
3. Потяните ручку вверх, чтобы разблокировать раздвижные дверцы.

8.7 Удаление конденсата (рис. 15, стр. 11)

Во время работы холодильного контейнера образуется конденсат, который отводится наружу.

➤ Обеспечьте возможность беспрепятственного слива конденсата.

TL200, TL300, TL450, FO200NC, FO450NC

Холодильный контейнер имеет сливной патрубок на задней стороне, к которому вы можете подключить сливной шланг.

FO600, FO800NC, FO850NC, FO1000NC

Холодильный контейнер имеет емкость для слива конденсата на задней панели.

УКАЗАНИЕ
Следите за тем, чтобы емкость для слива регулярно опорожнялась. Переполненная емкость для слива может ухудшать работу холодильных контейнеров.

8.8 Размораживание холодильного контейнера

1. Удалите слой льда при достижении толщины 2 мм с помощью пластикового скребка.
2. Установите открытый холодильный контейнер в среде с температурой около 20 °C.
3. Удалите конденсат.

9 Очистка и уход

ВНИМАНИЕ! Опасность повреждения!
- Для очистки не используйте агрессивные чистящие средства, твердые предметы или устройства очистки высокого давления.

➤ Периодически очищайте холодильный контейнер снаружи и изнутри влажной тряпкой.

➤ Периодически вынимайте нижние листы и очищайте их влажной тканью.

➤ Убедитесь в том, что на вентиляционных отверстиях нет отложений пыли и загрязнений, так как в противном случае ухудшается отвод тепла и возможно повреждение холодильного контейнера.

10 Гарантия

Действителен установленный законом срок гарантии. Если продукт неисправен, обратитесь в представительство изготовителя в Вашей стране (см. dometic.com/dealer) или в торговую организацию.

В целях проведения ремонта или гарантийного обслуживания Вы должны также послать следующие документы:

- копию счета с датой покупки,
- причину рекламации или описание неисправности.

11 Утилизация

ПРЕДУПРЕЖДЕНИЕ! Ловушка для детей!
Перед утилизацией старого холодильника:
- Снимите дверцы.
- Оставьте полки в холодильнике, чтобы в него не могли проникнуть дети.

➤ По возможности, выкидывайте упаковочный материал в мусор, подлежащий вторичной переработке.

Если Вы окончательно выводите продукт из эксплуатации, то получите информацию в ближайшем центре по вторичной переработке или в торговой сети о соответствующих предписаниях по утилизации.

Защищайте окружающую среду!
Аккумуляторы и батареи запрещается выбрасывать в бытовой мусор. Неисправные аккумуляторы и разряженные батареи сдавайте в торговую организацию или в специальные сборные пункты.

12 Устранение неисправностей

Неисправность	Возможные причины	Вариант устранения
Холодильный контейнер не работает.	Холодильный контейнер не подключен надлежащим образом.	Проверьте подачу электропитания.
Холодильный контейнер не замораживает достаточным образом (касается только TL200, TL300, TL450, FO650).	Ключ выбора температуры не установлен на требуемую температуру.	Поверните ключ выбора температуры в положение требуемой температуры.
	Продукты, которые были помещены в холодильный контейнер, слишком теплые.	Помещайте в холодильные контейнеры только продукты, которые охлаждены до –18 °C.
	Вентиляционные отверстия запылены или загрязнены.	Удалите пыль и загрязнения из впускных и выпускных вентиляционных отверстий.
	Недостаточная вентиляция холодильного контейнера.	Обеспечьте достаточную циркуляцию воздуха вокруг вентиляционных отверстий.
	Настроенная температура составляет +4 °C.	Установите температуру на –18 °C.
Холодильный контейнер не охлаждает надлежащим образом.	Продукты, которые были помещены в холодильный контейнер, слишком теплые.	Помещайте в холодильные контейнеры только продукты, которые уже охлаждены.
	Вентиляционные отверстия запылены или загрязнены.	Удалите пыль и загрязнения из впускных и выпускных вентиляционных отверстий.
	Недостаточная вентиляция холодильного контейнера.	Обеспечьте достаточную циркуляцию воздуха вокруг вентиляционных отверстий.

13 Технические характеристики

Содержит фторированные парниковые газы

Герметически закрытая конструкция

Копию действующей декларации соответствия стандартам ЕС на устройство можно получить на странице соответствующего изделия на сайте dometic.com или у производителя (см. информацию на обороте).

	TL200	**TL300**
Устанавливаемая температура:	+4 °C, –18 °C (+20 °C, опция с DT-23)	
Климатический класс	ST	
Подводимое напряжение:	12 В⎓ 230 В~	
Потребляемая мощность: Опция с DT-32:	300 Вт (230 В~) 25 A (12 В⎓) 500 Вт (230 В~) 40 A (24 В⎓)	
Хладагент:	R404a	
Количество хладагента:	150 г	160 г
CO_2-эквивалент:	0,588 т	0,628 т
Потенциал глобального потепления (GWP):	3922	
Полезный обьем:	209 л	304 л
Вес:	110 кг	130 кг
Размеры:	рис. 1, стр. 3	

	TL450	**FO650**
Устанавливаемая температура:	+4 °C, –18 °C (+20 °C, опция с DT-23)	
Климатический класс:	ST	
Подводимое напряжение:	12 В⎓ 230 В∼	
Потребляемая мощность: Опция с DT-32:	300 Вт (230 В∼) 25 A (12 В⎓) 500 Вт (230 В∼) 40 A (24 В⎓)	
Хладагент:	R404a	
Количество хладагента:	245 г	210 г
CO_2-эквивалент:	0,961 т	0,902 т
Потенциал глобального потепления (GWP):	3922	
Полезный объем:	435 л	582 л
Вес:	150 кг	114 кг
Размеры:	рис. 1 , стр. 3	рис. 2 , стр. 4

	FO 200NC	**FO 450NC**
Устанавливаемая температура:	+4 °C (+20 °C, опция с DT-23)	
Климатический класс:	ST	
Подводимое напряжение:	12 В⎓ 230 В∼	
Потребляемая мощность: Опция с DT-32:	108 Вт (230 В∼) 15 A (12 В⎓) 500 Вт (230 В∼) 40 A (24 В⎓)	
Хладагент:	R134a	
Количество хладагента:	150 г	195 г
CO_2-эквивалент:	0,215 т	0,279 т
Потенциал глобального потепления (GWP):	1430	
Полезный обьем:	209 л	435 л
Вес:	110 кг	150 кг
Размеры:	рис. 1, стр. 3	

	FO 800NC	FO 850NC	FO 1000NC
Устанавливаемая температура:	+4 °C (+20 °C, опция с DT-23)		
Климатический класс:	ST		
Подводимое напряжение:	12 В⎓ 230 В~		
Потребляемая мощность: Опция с DT-32:	300 Вт (230 В~) 25 A (12 В⎓) 500 Вт (230 В~) 40 A (24 В⎓)		
Хладагент:	R134a		
Количество хладагента:	175 г		
CO_2-эквивалент:	0,608 т	0,25 т	0,25 т
Потенциал глобального потепления (GWP):	1430		
Полезный обьем:	825 л	761 л	963 л
Вес:	121 кг	113 кг	123 кг
Размеры:	рис. 2, стр. 4		

Свинцово-кислотный гелевый аккумулятор (опция)

	DT-24
№ изд.:	9103540411
Выходное напряжение:	12 В⎓
Емкость:	два по 55 А/ч
Напряжение холостого хода:	13,1 В
Напряжение зарядного устройства (постоянное напряжение):	от 13,8 В до 15 В (при макс. силе тока 10 А, 6–12 ч)
Напряжение сохранения заряда / непрерывного заряда:	от 13,2 В до 13,8 В
Напряжение быстрого заряда (постоянное напряжение):	не более 15,6 В
Длительность зарядки (до прибл. 90 %):	35 мин при 100 А 75 мин при 50 А 140 мин при 25 А
Число зарядных циклов:	> 600
Предохранитель:	30 А
Температура окружающей среды:	«Charging» (заряд): от 0 °C до +45 °C Разряд: от –20 °C до +60 °C
Размеры (Д x Ш x В) (высота с зажимом):	254 x 175 x 200 мм
Вес:	19,5 кг

14 Декларация о соответствии нормативным требованиям ЕС

В соответствии с:	2014/30/EC - Директива по ЭМС 2011/65/EC - Директива RoHS 2006/42/EC - Директива по машинному оборудованию
Компания:	Dometic
Область применения:	Охлаждение
Группа продуктов:	Профессиональное охлаждение
Семейство моделей:	Холодильные контейнеры серий FO,TL,TCX,CFX, CDF
Модели:	TCX14, TCX21, TCX35 CDF11, CDF18, CFX35W, CFX40W, CFX50W, CFX65W, CFX100W TL200, TL300, TL450, FO200NC, FO450NC, FO650, FO800NC, FO850NC, FO1000NC

Название производителя: Dometic Germany GmbH
Улица и номер дома: Hollefeldtstr. 63
Город: Эмсдеттен Страна: Германия Почтовый индекс: 48282
Тел.: +492572-8790 Факс: +4925728793000

Лицо, уполномоченное на составление технической документации:
Фамилия: Йорг Петер
Адрес: In der Steinwiese 16, 57074 Siegen, Germany/Германия

Были применены следующие гармонизированные стандарты или технические спецификации (обозначения), которые соответствуют надлежащей инженерной практике в вопросах безопасности, действующей в ЕЭЗ:

EN50498:2010
EN50581:2012
EN61000-3-2:2014
EN61000-3-3:2013
EN55014-1:2006/A1,A2
EN55014-2:1997/A1,A2
EN60335-1:2012/AC, A11, A13
EN60335-2-89:2010/A1, A2
EN62233:2008

Prosimy o uważne przeczytanie niniejszej instrukcji i przestrzeganie wszystkich instrukcji, wskazówek i ostrzeżeń zawartych w niniejszej instrukcji produktu. Pozwoli to przez cały czas zapewnić prawidłową instalację, zastosowanie oraz konserwację produktu. Niniejsza instrukcja MUSI przez cały czas pozostawać przy produkcie.

Korzystając z produktu, użytkownik potwierdza uważne przeczytanie wszelkich instrukcji, wskazówek i ostrzeżeń, ich zrozumienie oraz zobowiązuje się przestrzegać zawartych w nich warunków. Użytkownik zobowiązuje się wykorzystywać niniejszy produkt wyłącznie zgodnie z jego przeznaczeniem i zamierzonym zastosowaniem oraz z instrukcjami, wskazówkami i ostrzeżeniami wyszczególnionymi w niniejszej instrukcji produktu, jak również ze wszystkimi mającymi zastosowanie przepisami i regulacjami prawnymi. Nieprzestrzeganie zawartych tu instrukcji i ostrzeżeń może skutkować obrażeniami u użytkownika oraz osób trzecich, uszkodzeniem produktu lub też uszkodzeniem mienia w sąsiedztwie produktu. Zastrzega się możliwość wprowadzania zmian i aktualizacji niniejszej instrukcji produktu, wraz z instrukcjami, wskazówkami i ostrzeżeniami oraz powiązaną dokumentacją. Aktualne informacje dotyczące produktu można zawsze znaleźć na stronie dometic.com.

Spis treści

1 Objaśnienie symboli 288
2 Wskazówki bezpieczeństwa 289
3 W zestawie 292
4 Osprzęt 293
5 Użytkowanie zgodne z przeznaczeniem 293
6 Opis techniczny 294
7 Ustawianie i podłączanie kontenera chłodniczego. 296
8 Obsługa kontenera chłodniczego 298
9 Czyszczenie i konserwacja 303
10 Rękojmia 304
11 Utylizacja 304
12 Usuwanie usterek 305
13 Dane techniczne 306
14 Deklaracja zgodności UE 311

1 Objaśnienie symboli

OSTRZEŻENIE!
Wskazówka bezpieczeństwa informująca o niebezpiecznej sytuacji, która – jeśli się jej nie uniknie – może prowadzić do śmierci lub ciężkich obrażeń.

OSTROŻNIE!
Wskazówka bezpieczeństwa informująca o niebezpiecznej sytuacji, która – jeśli się jej nie uniknie – może prowadzić do lekkich lub średnich obrażeń.

UWAGA!
Wskazówka informująca o sytuacji, która – jeśli się jej nie uniknie – może prowadzić do powstania szkód materialnych.

WSKAZÓWKA
Informacje uzupełniające dotyczące obsługi produktu.

2 Wskazówki bezpieczeństwa

OSTRZEŻENIE! Nieprzestrzeganie tych ostrzeżeń może prowadzić do śmierci lub ciężkich obrażeń.

Ryzyko porażenia prądem

- Nie używać urządzenia chłodniczego, jeśli ma ono widoczne uszkodzenia.
- Jeśli kabel zasilający tego urządzenia chłodzącego jest uszkodzony, należy go wymienić, aby zapobiec zagrożeniom bezpieczeństwa.
- Napraw urządzenia chłodniczego mogą dokonywać tylko odpowiednio wykwalifikowane osoby. Nieodpowiednio wykonane naprawy mogą być przyczyną znacznych zagrożeń.

Ryzyko pożaru

- Podczas ustawiania urządzenia należy uważać, aby nie przygnieść ani nie uszkodzić przewodu zasilającego.
- Nie umieszczać z tyłu urządzenia przedłużaczy z wieloma gniazdami ani przenośnych zasilaczy.

Zagrożenie zdrowia

- To urządzenie chłodnicze może być wykorzystywane i instalowane wyłącznie przez wykwalifikowany personel.
- Dzieci od 8 lat i osoby o ograniczonych możliwościach fizycznych, sensorycznych lub intelektualnych oraz osoby niedysponujące stosowną wiedzą i doświadczeniem mogą używać tego urządzenia jedynie pod nadzorem innej osoby bądź pod warunkiem uzyskania informacji dotyczących bezpiecznego użytkowania urządzenia i zrozumienia wynikających z tego zagrożeń.

- Dzieci nie mogą bawić się urządzeniem.
- Dzieci nie mogą czyścić i konserwować urządzenia bez nadzoru.

Ryzyko wybuchu

- W urządzeniu chłodniczym nie wolno przechowywać substancji wybuchowych, np. sprayów z palnym gazem wytłaczającym.

OSTROŻNIE! Nieprzestrzeganie tych uwag może prowadzić do lekkich lub umiarkowanych obrażeń.

Ryzyko porażenia prądem

- Przed uruchomieniem urządzenia chłodniczego należy sprawdzić, czy przewód zasilający i wtyczka są suche.
- Urządzenie chłodnicze należy odłączać od zasilania:
  - za każdym razem przed czyszczeniem i konserwacją,
  - po każdym użyciu.

Zagrożenie zdrowia

- Należy sprawdzić, czy zakres temperatur chłodzenia urządzenia jest wystarczający do przechowywania żywności lub leków, które mają być w nim umieszczone.
- Artykuły spożywcze mogą być przechowywane tylko w oryginalnych opakowaniach lub w odpowiednich pojemnikach.
- Pozostawianie drzwi urządzenia chłodniczego otwartych przez dłuższy czas może spowodować znaczny wzrost temperatury w jego komorach.
- Regularnie czyścić powierzchnie, które mogą mieć kontakt z żywnością i dostępnymi układami odprowadzania wody.
- Jeśli urządzenie pozostaje puste przez długi czas:
  - Wyłączyć urządzenie.
  - Odmrozić urządzenie.
  - Oczyścić i osuszyć urządzenie.
  - Pozostawić wieko otwarte, aby w urządzeniu nie tworzyła się pleśń.

UWAGA! Ryzyko uszkodzenia

- Należy porównać dane dotyczące napięcia na tabliczce znamionowej z dostępnym źródłem zasilania.

- Urządzenie chłodnicze można podłączać tylko:
  - kablem przyłączeniowym prądu stałego do zasilania prądem stałym pojazdu.
  - lub kablem przyłączeniowym prądu przemiennego do gniazda prądu przemiennego
- Wtyczki nie wolno nigdy wyciągać z gniazda, ciągnąc za kabel.
- Jeśli urządzenie chłodnicze jest podłączone do gniazda prądu stałego: Przed podłączeniem do szybkiej ładowarki od akumulatora pojazdu należy odłączyć urządzenie chłodnicze oraz inne odbiorniki energii elektrycznej.
- Jeśli urządzenie chłodnicze jest podłączone do gniazda prądu stałego: Podczas wyłączania silnika odłączać lub wyłączać urządzenie chłodnicze. W przeciwnym razie akumulator pojazdu może się rozładować.
- Urządzenie chłodnicze nie nadaje się do transportu substancji żrących lub zawierających rozpuszczalniki.
- Wewnątrz urządzenia chłodniczego nie można używać żadnych urządzeń elektrycznych, za wyjątkiem urządzeń zalecanych przez producenta.
- Nie ustawiać urządzenia chłodniczego w pobliżu otwartego ognia ani innych źródeł ciepła (ogrzewanie, bezpośrednie promieniowanie słoneczne, piece gazowe itp.).
- **Ryzyko przegrzania!**
  Należy zawsze zapewniać minimum 50 mm przestrzeni do wentylacji ze wszystkich czterech stron urządzenia chłodniczego. W przestrzeni tej nie mogą znajdować się żadne przedmioty ograniczające dopływ powietrza do chłodzonych elementów.
  Nie umieszczać urządzenia chłodniczego w zamkniętych przestrzeniach ani w miejscach całkowicie lub prawie całkowicie pozbawionych dopływu powietrza.
- Uważać, aby nie zakrywać otworów wentylacyjnych.
- Nie wypełniać wewnętrznego pojemnika cieczami lub lodem.
- Nigdy nie zanurzać urządzenia chłodniczego w wodzie.
- Chronić urządzenie chłodnicze i jego kable przed wysokimi temperaturami i wilgocią.
- Urządzenia nie wolno narażać na działanie deszczu.

3 W zestawie

Opis	Ilość
Kontener chłodniczy	1
Kabel przyłączeniowy prądu przemiennego	1
Kabel przyłączeniowy prądu stałego	1
Kluczyk do wyboru temperatury	2
Tylko z dodatkowym modułem DT-24 (opcja): Akumulator żelowy Ładowarka MCA1235	 2 1

3.1 Modele

Model rys. 1, strona 3, rys. 2, strona 4	Regulacja temperatury	Regulacja temperatury z dodatkowym modułem DT-23 (opcja)
TL200	+4°C, –18°C	+4°C, +20°C
TL300	+4°C, –18°C	+4°C, +20°C
TL450	+4°C, –18°C	+4°C, +20°C
FO650	+4°C, –18°C	+4°C, +20°C
FO200NC	+4°C	+4°C, +20°C
FO450NC	+4°C	+4°C, +20°C
FO800NC	+4°C	+4°C, +20°C
FO850NC	+4°C	+4°C, +20°C
FO1000NC	+4°C	+4°C, +20°C

4 Osprzęt

Elementy dostępne jako akcesoria (niedostarczane w zestawie):

Opis	Ilość	Nr katalogowy
Rejestrator danych DT-07N Rejestrator danych rejestruje przebieg temperatury w kontenerze chłodniczym w trakcie transportu. Więcej informacji znajduje się w dołączonej instrukcji obsługi Testo.	1	9103540007
Drukarka termiczna DT-08N Drukarka termiczna do rejestratora danych DT-07N. Więcej informacji znajduje się w dołączonej instrukcji obsługi Testo.	1	9103540008
Zestaw kółek DT-25 do TL200, TL450, TL600, FO200NC, FO450NC	1	9103540412

5 Użytkowanie zgodne z przeznaczeniem

Profesjonalna zamrażarka skrzyniowa (TL200, TL300, TL450, FO650; nazywana również kontenerem chłodniczym) jest przeznaczona do chłodzenia i głębokiego mrożenia produktów w stałej temperaturze podczas transportu.

Kontener chłodniczy (FO200NC, FO450NC, FO800NC, FO850NC, FO1000NC) przeznaczony jest do chłodzenia towarów i utrzymywania ich w stałej temperaturze podczas transportu.

Kontener chłodniczy przeznaczony jest tylko do zastosowań profesjonalnych – wyłącznie w środowiskach innych niż gospodarstwa domowe, ale nie do celów wystawowych lub z dostępem dla klientów.

Kontener chłodniczy nie nadaje się do instalacji w zamkniętych pomieszczeniach w budynkach, w przyczepach kempingowych ani w kamperach.

Kontener chłodniczy nie jest przeznaczony do zabudowy.

Kontener chłodniczy przeznaczony jest wyłącznie do chłodzenia i głębokiego mrożenia produktów w zamkniętych pojemnikach (TL200, TL300, TL450, FO650).

Kontener chłodniczy przeznaczony jest wyłącznie do chłodzenia produktów w zamkniętych pojemnikach (FO200NC, FO450NC, FO800NC, FO850NC, FO1000NC).

- Kontener chłodniczy nie nadaje się do przechowywania wszelkiego rodzaju płynów ustrojowych, takich jak krew czy osocze, ani żadnych części ciała, takich jak np. ludzkie organy.
- Kontener chłodniczy nie nadaje się do chłodzenia ani przechowywania świeżej żywności.

Niniejszy produkt jest przystosowany wyłącznie do wykorzystywania zgodnie z jego przeznaczeniem oraz zamierzonym zastosowaniem według niniejszej instrukcji.

Niniejsza instrukcja zawiera informacje, które są niezbędne do prawidłowego montażu i/lub obsługi produktu. Nieprawidłowy montaż i/lub niewłaściwa obsługa lub konserwacja powodują niezadowalające rezultaty i mogą prowadzić do uszkodzeń.

Producent nie ponosi żadnej odpowiedzialności za ewentualne obrażenia lub uszkodzenia produktu wynikłe z następujących przyczyn:

- Nieprawidłowy montaż lub podłączenie, w tym zbyt wysokie napięcie
- Niewłaściwa konserwacja lub użycie innych części zamiennych niż oryginalne części zamienne dostarczone przez producenta
- Wprowadzanie zmian w produkcie bez wyraźnej zgody producenta
- Użytkowanie w celach innych niż opisane w niniejszej instrukcji obsługi

Firma Dometic zastrzega sobie prawo do zmiany wyglądu i specyfikacji produktu.

6 Opis techniczny

Kontener chłodniczy umożliwia chłodzenie i głębokie mrożenie produktów w stałej temperaturze +4°C lub –18°C (TL200, TL300, TL450, FO650) lub chłodzenie w temperaturze +4°C (FO200NC, FO450NC, FO800NC, FO850NC, FO1000NC). Chłodzenie odbywa się za pomocą bezobsługowego obiegu chłodzenia ze sprężarką.

Kontener chłodniczy można, w zależności od modelu, zasilać z sieci prądu przemiennego lub stałego.

Kontener chłodniczy posiada zabezpieczenie pokrywy (za wyjątkiem modeli FO800NC i FO1000NC) i uchwyt pasa mocującego.

Dodatkowe moduły (opcja)

Dodatkowe moduły muszą zostać zamontowane w kontenerze fabrycznie:

- Funkcja automatycznego ogrzewania i chłodzenia **DT-23** służy do eksploatacji kontenera ze stałą, indywidualnie ustawianą temperaturą (w zależności od potrzeb klienta). Możliwy jest zakres od +4°C do +20°C. Komora jest automatycznie chłodzona lub ogrzewana do wybranej temperatury.

WSKAZÓWKA Ogrzewanie z DT-23
Jeśli temperatura zewnętrzna jest niższa od temperatury ustawionej w urządzeniu, automatycznie włączona zostaje funkcja ogrzewania. Funkcja ogrzewania dostępna jest wyłącznie przy zasilaniu prądem stałym.

- Moduł akumulatora żelowego **DT-24** stanowi przenośne źródło zasilania kontenerów chłodniczych, stosowane w razie niedostępności zewnętrznego źródła zasilania. Akumulator żelowy dostarcza prądu stałego (12 V). Akumulator żelowy MCA1235 można ładować tylko przy użyciu dostarczonej ładowarki.
- Zestaw kółek **DT-25** (nie dla FO 650, FO 850NC) montuje się pod kontenerem w miejscu nóżek.
- Metalowa paleta **DT-31** dla FO850NC i FO1000NC przeznaczona jest do montażu pod kontenerem w cel ułatwienia jego transportu wózkiem widłowym (rys. **3** , strona 5).
- Moduł 24 V DC **DT-32** przeznaczony jest do zasilania prądem stałym (24 V⎓) i przemiennym.

Kontener chłodniczy posiada układ monitorowania stanu akumulatora, który chroni akumulator pojazdu przed nadmiernym rozładowaniem:

	Model standardowy	**Z dodatkowym modułem DT-24 (opcja)**	**Z dodatkowym modułem DT-32 (opcja)**
Napięcie włączenia	12,3 V	12,1 V	16 V
Napięcie wyłączenia	11,7 V	11,7 V	32 V

6.1 Przyłącza i elementy obsługowe

Pozycja na rys. 4, strona 5	Opis
1	Przyłącze prądu stałego
2	Zielona kontrolka stanu (zał./wył.)
3	Przyłącze prądu przemiennego
4	Włącznik/wyłącznik

Pozycja na rys. 5, strona 6	Opis
1	Przełącznik kluczykowy do wyboru temperatury

7 Ustawianie i podłączanie kontenera chłodniczego

OSTRZEŻENIE! Zagrożenie zdrowia!
Kontenery chłodnicze należy zamocować w pojeździe w taki sposób, aby nie mogły one się w żadnych okolicznościach poruszyć (np. podczas nagłego hamowania, w razie wypadku itd.).

- **Tylko dla TL200, TL300, TL450**: Do zamocowania ładunku w pojeździe zastosować zaczepy mocujące kontenerów chłodniczych.
- **Tylko dla zestawu kółek DT-25**: Do unieruchomienia kontenerów chłodniczych zastosować hamulce postojowe kółek.

OSTRZEŻENIE! Niebezpieczeństwo pożaru

- Podczas ustawiania urządzenia należy uważać, aby nie przygnieść ani nie uszkodzić przewodu zasilającego.
- Nie umieszczać z tyłu urządzenia rozgałęziaczy ani zasilaczy.

1. Uwzględnić minimalne odległości dla miejsca ustawienia (rys. 6, strona 6).
2. Ustawić kontener na stabilnej i płaskiej podłodze.

7.1 Zasilanie prądem przemiennym

1. Podłączyć kabel przyłączeniowy prądu przemiennego do przyłącza prądu przemiennego (rys. 4 2, strona 5).
2. Podłączyć kontener chłodniczy do sieci prądu przemiennego.

7.2 Zasilanie prądem stałym

UWAGA! Niebezpieczeństwo uszkodzenia urządzenia!
Przed ładowaniem akumulatora za pomocą szybkiej ładowarki należy odłączyć od niego kontener chłodniczy i inne odbiorniki energii elektrycznej.
Przepięcia mogą uszkodzić elektronikę urządzenia.

Ze względów bezpieczeństwa kontener chłodniczy został wyposażony w układ elektroniczny chroniący przed nieprawidłowym podłączeniem biegunów. Chroni on urządzenie przed nieprawidłowym podłączeniem biegunów podczas przyłączania do akumulatora, a także przed zwarciem.

UWAGA! Niebezpieczeństwo uszkodzenia urządzenia!
Aby uniknąć strat napięcia i mocy, należy zastosować możliwie krótki i niełączony kabel.
Ponadto należy unikać dodatkowych przełączników, wtyczek i rozgałęziaczy.

➤ Określić wymagany przekrój kabla w zależności od jego długości, zgodnie z poniższą tabelą:

12 V

> 3 m	3,5 m – 5 m	5,5 m – 8,5 m	9 m – 13 m	13,5 m – 15 m
Ø 6 mm²	Ø 10 mm²	Ø 16 mm²	Ø 25 mm²	Ø 35 mm²

24 V (z dodatkowym modułem DT-32)

> 6 m	6,5 m – 10,5 m	11 m – 15 m
Ø 6 mm²	Ø 10 mm²	Ø 16 mm²

UWAGA! Niebezpieczeństwo uszkodzenia urządzenia!
Należy zwrócić uwagę na prawidłowe podłączenie biegunów.

1. Przed uruchomieniem urządzenia sprawdzić, czy wartości napięcia roboczego i napięcia akumulatora są takie same (patrz tabliczka znamionowa).
2. Należy się upewnić, że kabel podłączony do dodatniego bieguna akumulatora (rys. 7 1, strona 7) jest zabezpieczony bezpiecznikiem 25 A (rys. 7 3, strona 7).
3. Podłączyć kabel przyłączeniowy prądu stałego do gniazda prądu stałego w kontenerze chłodniczym (rys. 4 1, strona 5).
4. Podłączyć czerwony kabel (rys. 7 rd, strona 7) do dodatniego bieguna akumulatora (rys. 7 1, strona 7).
5. Podłączyć czarny kabel (rys. 7 bk, strona 7) do ujemnego bieguna akumulatora (rys. 7 2, strona 7).

Wskazówki dotyczące układu monitorowania stanu akumulatora

Produkt jest wyposażony w układ monitorowania stanu akumulatora, który po podłączeniu urządzenia do sieci pokładowej chroni akumulator pojazdu przed nadmiernym rozładowaniem.

Jeżeli kontener chłodniczy jest używany przy wyłączonym zapłonie w pojeździe, automatycznie wyłącza się on, gdy napięcie spadnie poniżej ustawionej wartości. Kontener chłodniczy włącza się ponownie po naładowaniu akumulatora i osiągnięciu napięcia włączenia.

OSTROŻNIE! Zagrożenie zdrowia!
Po samoczynnym wyłączeniu się kontenera chłodniczego zawarta w nim żywność nie jest już chłodzona.

UWAGA! Ryzyko uszkodzenia!
Jeśli kontener chłodniczy zostanie wyłączony przez układ monitorowania stanu akumulatora, oznacza to, że akumulator nie jest już w pełni naładowany. Należy wówczas unikać wielokrotnego uruchamiania rozrusznika i używania odbiorników energii elektrycznej bez dłuższych faz ładowania. Należy pamiętać o ponownym naładowaniu akumulatora.

8 Obsługa kontenera chłodniczego

OSTROŻNIE! Zagrożenie zdrowia!
Artykuły spożywcze mogą być przechowywane tylko w oryginalnych opakowaniach lub w odpowiednich pojemnikach.

WSKAZÓWKA

- Kluczyk z przełącznika kluczykowego do wyboru temperatury można wyciągnąć w dowolnej pozycji. Kontener będzie nadal chłodził.
- Przed pierwszym uruchomieniem kontenera chłodniczego należy ze względów higienicznych wyczyścić go od wewnątrz i z zewnątrz wilgotną ściereczką (patrz również rozdz. „Czyszczenie i konserwacja" na stronie 303).

8.1 Przechowywanie żywności

WSKAZÓWKA

Przy temperaturze –18°C: Do kontenera chłodniczego należy wkładać wyłącznie żywność, która jest już zamrożona i schłodzona do temperatury –18°C. Kontener chłodniczy nie nadaje się do głębokiego zamrażania żywności.

8.2 Oszczędzanie energii

- Wybrać dobrze wentylowane miejsce ustawienia, osłonięte przed bezpośrednim promieniowaniem słonecznym.
- Ciepłe potrawy ochłodzić przed włożeniem ich do kontenera chłodniczego w celu głębokiego zamrożenia.
- Nie otwierać kontenera chłodniczego częściej, niż jest to konieczne.
- Nie pozostawiać otwartego kontenera chłodniczego dłużej niż jest to konieczne.
- Jeśli kontener chłodniczy jest wyposażony w koszyk: W celu zapewnienia optymalnego zużycia energii koszyk ustawiać w położeniu, w którym został on dostarczony.
- Kontener chłodniczy należy bezzwłocznie odszronić w przypadku wytworzenia się w nim warstwy lodu.
- Regularnie sprawdzać osadzenie uszczelnienia pokrywy.

8.3 Wybór temperatury (tylko TL200, TL300, TL450, FO650 lub z dodatkowym modułem DT-23)

Aby zapobiec psuciu się żywności:

- Zapewnić jak najbardziej stabilną temperaturę. Drzwi kontenera chłodniczego otwierać tylko tak często i na tak długo, jak jest to konieczne. Żywność przechowywać w sposób nieutrudniający obiegu powietrza.
- Jeżeli istnieje możliwość regulacji temperatury: Dostosować temperaturę do ilości i typu żywności.
- Żywność może przenikać zapachami i smakami innych artykułów. Żywność zawsze przechowywać pod przykryciem lub w zamkniętych pojemnikach/butelkach.

1. Ustawić przełącznik kluczykowy w żądanym położeniu (rys. **5**, strona 6).
2. Wyjąć kluczyk i umieścić go w bezpiecznym miejscu.

8.4 Włączanie kontenera chłodniczego

UWAGA! Ryzyko uszkodzenia!

- Należy uważać, aby w kontenerze chłodniczym umieszczać wyłącznie żywność, którą można przechowywać w ustawionej temperaturze.
- Należy zapewnić dobrą wentylację kontenera chłodniczego, umożliwiającą rozpraszanie wytwarzanego ciepła. W przeciwnym razie nie można zapewnić prawidłowego działania urządzenia. Nie wolno zakrywać otworów wentylacyjnych.

1. Ustawić włącznik/wyłącznik (rys. **4** 3, strona 5) w położenie „I".
2. Umieścić kluczyk w przełączniku.
3. Przekręcić kluczyk na żądaną temperaturę.

✓ Sprężarka włączy się i kontener chłodniczy zaczynie chłodzić.

8.5 Korzystanie z akumulatora żelowego (DT-24)

OSTRZEŻENIE!
- Do ładowania akumulatora żelowego należy stosować wyłącznie dostarczoną ładowarkę.
- Ładowarkę należy przechowywać i użytkować wyłącznie wewnątrz pomieszczeń w suchym otoczeniu.
- Gniazdko, do którego podłączana jest ładowarka, musi znajdować się w pobliżu i być łatwo dostępne.

OSTROŻNIE!
Urządzenia nie należy używać:
- w słonym, wilgotnym lub mokrym otoczeniu,
- w sąsiedztwie żrących oparów,
- w pobliżu materiałów palnych,
- w miejscach, w których istnieje zagrożenie wybuchem.

Ładowanie akumulatorów żelowych

OSTRZEŻENIE!
Zbyt silnie naładowane akumulatory mogą ulec zapłonowi. Stosować tylko dostarczoną ładowarkę. Przeczytać i przestrzegać również instrukcję montażu i obsługi ładowarki.

WSKAZÓWKA
Akumulatory żelowe należy ładować do pełna przynajmniej co dwa miesiące. Nadmierne ładowanie lub zbyt długie przechowywanie akumulatorów żelowych bez korzystania z nich może doprowadzić do ich trwałego uszkodzenia.

1. Podłączyć kontener chłodniczy do zewnętrznego źródła zasilania.

✓ Akumulatory żelowe zostaną automatycznie naładowane za pomocą ładowarki.

2. Akumulatory żelowe należy wymieniać po ok. 600 cyklach ładowania (patrz rozdz. „Wymiana akumulatorów żelowych" na stronie 301).

Wymiana akumulatorów żelowych

1. Wykręcić cztery śruby pokrywy komory akumulatorów (rys. **8**, strona 7).
2. Usunąć pokrywę i położyć ją obok w bezpiecznym miejscu.
3. Poluzować zaciski biegunów na obu akumulatorach żelowych (rys. **9** A, strona 8).

4. Zdjąć zaciski z biegunów ujemnych obu akumulatorów żelowych – równocześnie w celu uniknięcia zwarcia (rys. 9 B, strona 8).
5. Zdjąć zaciski z biegunów dodatnich obu akumulatorów żelowych – równocześnie w celu uniknięcia zwarcia (rys. 9 C, strona 8).
6. Odkręcić cztery śruby i nakrętki mocowania każdego z akumulatorów żelowych. Dwie z czterech śrub i nakrętek znajdują się po przeciwnej stronie (rys. 10 A i rys. 10 B, strona 8).
7. Wysunąć i wyciągnąć akumulatory żelowe z uchwytu (rys. 10 C, strona 8).
8. Umieścić nowe akumulatory żelowe w uchwycie (rys. 11 A, strona 9).
9. Przykręcić nowe akumulatory żelowe do mocowania (rys. 11 B i rys. 11 C, strona 9), każdy z nich za pomocą czterech śrub i nakrętek.
10. Usunąć kapturki biegunów z nowych akumulatorów żelowych (rys. 11 D, strona 9).
11. Założyć po jednym zacisku dla bieguna dodatniego na każdy z dodatnich biegunów nowych akumulatorów żelowych (rys. 12 A, strona 9).
12. Założyć po jednym zacisku dla bieguna ujemnego na każdy z ujemnych biegunów nowych akumulatorów żelowych (rys. 12 B, strona 9).
13. Przykręcić zaciski biegunów do obu akumulatorów żelowych (rys. 12 C, strona 9).
14. Umieścić pokrywę komory akumulatorów na wsporniku (rys. 13, strona 10).
15. Przykręcić pokrywę komory akumulatorów za pomocą czterech śrub (rys. 13, strona 10).

8.6 Używanie zabezpieczenia pokrywy (rys. 14, strona 10)

Nie dla FO 800NC, FO 1000NC

1. Zamknąć drzwi przesuwne aż do oporu.
2. Wsunąć gałkę w otwór aż do zatrzaśnięcia, aby zablokować drzwi przesuwne.
3. Pociągnąć gałkę do góry, aby odblokować drzwi przesuwne.

8.7 Odprowadzanie skroplin (rys. 15, strona 11)

Podczas pracy kontenerów chłodniczych powstają skropliny, które są następnie odprowadzane na zewnątrz urządzenia.

➤ Należy zapewnić swobodny odpływ skroplin.

TL200, TL300, TL450, FO200NC, FO450NC

Kontener chłodniczy posiada z tyłu króciec odpływowy, do którego można podłączyć wąż odpływowy.

FO600, FO800NC, FO850NC, FO1000NC

Kontener chłodniczy posiada z tyłu pojemnik na odprowadzane skropliny.

WSKAZÓWKA
Pojemnik ten należy regularnie opróżniać. Przepełnienie pojemnika może mieć negatywny wpływ na działanie kontenera chłodniczego.

8.8 Odszranianie kontenera chłodniczego

1. Warstwy lodu o grubości 2 mm należy usuwać plastikową skrobaczką.
2. Umieścić otwarty kontener chłodniczy w miejscu o temperaturze otoczenia wynoszącej około 20°C.
3. Usunąć skropliny.

9 Czyszczenie i konserwacja

UWAGA! Ryzyko uszkodzenia!
- Do czyszczenia nie należy używać agresywnych środków czyszczących, twardych przedmiotów ani myjek wysokociśnieniowych.

➤ Kontener chłodniczy należy od czasu do czasu czyścić od wewnątrz i z zewnątrz wilgotną ściereczką.

➤ Od czasu do czasu należy zdejmować płyty podstawy i czyścić je wilgotną ściereczką.

➤ Należy upewnić się, że otwory wentylacyjne kontenera chłodniczego nie są zabrudzone ani zakurzone, aby możliwe było odprowadzanie ciepła podczas pracy kontenera, co pozwoli na uniknięcie jego uszkodzenia.

10 Rękojmia

Obowiązuje ustawowy okres gwarancji. Jeśli produkt jest uszkodzony, należy zgłosić się do partnera serwisowego w danym kraju (patrz dometic.com/dealer).

W celu naprawy lub rozpatrzenia gwarancji konieczne jest przesłanie:

- kopii rachunku z datą zakupu,
- informacji o przyczynie reklamacji lub opisu wady.

11 Utylizacja

OSTRZEŻENIE! Uwaga na dzieci!
Przed utylizacją starego urządzenia chłodniczego:
- Zdjąć drzwi.
- Pozostawić półki w urządzeniu chłodniczym, aby dzieci nie mogły wejść do środka.

➤ Opakowanie należy wyrzucić do odpowiedniego pojemnika na śmieci do recyklingu.

Jeżeli produkt nie będzie dłużej eksploatowany, koniecznie dowiedz się w najbliższym zakładzie recyklingu lub w specjalistycznym sklepie, jakie są aktualnie obowiązujące przepisy dotyczące utylizacji.

Chroń środowisko naturalne!
Akumulatory i baterie nie zaliczają się do odpadów domowych. Uszkodzone akumulatory lub zużyte baterie należy przekazać do punktu sprzedaży lub punktu przyjmującego surowce wtórne.

12 Usuwanie usterek

Usterka	Możliwa przyczyna	Proponowane rozwiązanie
Kontener chłodniczy nie działa.	Kontener chłodniczy nie jest prawidłowo podłączony.	Sprawdzić zasilanie.
Kontener chłodniczy mrozi niewystarczająco (tylko TL200, TL300, TL450, FO650).	Kluczyk temperatury nie został ustawiony na żądaną temperaturę.	Przekręcić kluczyk na żądaną temperaturę.
	Produkty umieszczone w kontenerze chłodniczym są za ciepłe.	Umieszczać w kontenerze chłodniczym tylko produkty, które są schłodzone do temperatury –18°C.
	Otwory wentylacyjne są zakurzone lub zabrudzone.	Oczyścić otwory wentylacyjne.
	Wentylacja dookoła kontenera chłodniczego jest niewystarczająca.	Zapewnić wystarczającą cyrkulację powietrza wokół otworów wentylacyjnych.
	Ustawiona temperatura wynosi +4°C.	Ustawić temperaturę na –18°C.
Kontener chłodniczy nie chłodzi wystarczająco.	Produkty umieszczone w kontenerze chłodniczym są za ciepłe.	Umieszczać w kontenerze chłodniczym tylko schłodzone produkty.
	Otwory wentylacyjne są zakurzone lub zabrudzone.	Oczyścić otwory wentylacyjne.
	Wentylacja dookoła kontenera chłodniczego jest niewystarczająca.	Zapewnić wystarczającą cyrkulację powietrza wokół otworów wentylacyjnych.

13 Dane techniczne

Zawiera fluorowane gazy cieplarniane

Hermetycznie zamknięte urządzenie

Aktualną deklarację zgodności UE dla urządzenia można znaleźć na stronie produktu pod adresem: dometic.com lub uzyskać ją bezpośrednio u producenta (patrz tylna strona).

	TL 200	**TL 300**
Ustawiane temperatury:	+4°C, –18°C (+20°C, opcjonalnie z DT-23)	
Klasa klimatyczna	ST	
Napięcie zasilania:	12 V⎓ 230 V~	
Pobór mocy: Opcjonalnie z DT-32:	300 W (230 V~) 25 A (12 V⎓) 500 W (230 V~) 40 A (24 V⎓)	
Czynnik chłodniczy:	R404a	
Ilość czynnika chłodniczego:	150 g	160 g
Ekwiwalent CO_2:	0,588 t	0,628 t
Potencjał tworzenia efektu cieplarnianego (GWP):	3922	
Pojemność netto:	209 l	304 l
Masa:	110 kg	130 kg
Wymiary:	rys. 1, strona 3	

	TL450	**FO650**
Ustawiane temperatury:	+4°C, –18°C (+20°C, opcjonalnie z DT-23)	
Klasa klimatyczna:	ST	
Napięcie zasilania:	12 V⎓ 230 V~	
Pobór mocy: Opcjonalnie z DT-32:	300 W (230 V~) 25 A (12 V⎓) 500 W (230 V~) 40 A (24 V⎓)	
Czynnik chłodniczy:	R404a	
Ilość czynnika chłodniczego:	245 g	210 g
Ekwiwalent CO_2:	0,961 t	0,902 t
Potencjał tworzenia efektu cieplarnianego (GWP):	3922	
Pojemność netto:	435 l	582 l
Masa:	150 kg	114 kg
Wymiary:	rys. **1**, strona 3	rys. **2**, strona 4

	FO 200NC	**FO 450NC**
Ustawiane temperatury:	+4°C (+20°C, opcjonalnie z DT-23)	
Klasa klimatyczna:	ST	
Napięcie zasilania:	12 V⎓ 230 V~	
Pobór mocy: Opcjonalnie z DT-32:	108 W (230 V~) 15 A (12 V⎓) 500 W (230 V~) 40 A (24 V⎓)	
Czynnik chłodniczy:	R134a	
Ilość czynnika chłodniczego:	150 g	195 g
Ekwiwalent CO_2:	0,215 t	0,279 t
Potencjał tworzenia efektu cieplarnianego (GWP):	1430	
Pojemność netto:	209 l	435 l
Masa:	110 kg	150 kg
Wymiary:	rys. **1**, strona 3	

	FO 800NC	FO 850NC	FO 1000NC
Ustawiane temperatury:	+4°C (+20°C, opcjonalnie z DT-23)		
Klasa klimatyczna:	ST		
Napięcie zasilania:	12 V⎓ 230 V~		
Pobór mocy: Opcjonalnie z DT-32:	300 W (230 V~) 25 A (12 V⎓) 500 W (230 V~) 40 A (24 V⎓)		
Czynnik chłodniczy:	R134a		
Ilość czynnika chłodniczego:	175 g		
Ekwiwalent CO_2:	0,608 t	0,25 t	0,25 t
Potencjał tworzenia efektu cieplarnianego (GWP):	1430		
Pojemność netto:	825 l	761 l	963 l
Masa:	121 kg	113 kg	123 kg
Wymiary:	rys. 2, strona 4		

Akumulator ołowiowo-żelowy (opcja)

	DT-24
Nr katalogowy:	9103540411
Napięcie wyjściowe:	12 V⎓
Pojemność:	dwa razy po 55 Ah
Napięcie spoczynkowe:	13,1 V
Napięcie ładowarki (napięcie stałe):	Od 13,8 V do 15 V (przy maksymalnie 10 A, 6–12 h)
Napięcie do utrzymania stanu załadowania/podładowania:	Od 13,2 V do 13,8 V
Napięcie szybkiego ładowania (napięcie stałe):	Maksymalnie 15,6 V
Czas ładowania (do ok. 90%):	35 min. przy 100 A 75 min. przy 50 A 140 min. przy 25 A
Liczba cykli ładowania:	> 600
Bezpiecznik:	30 A
Temperatura otoczenia:	„Charging" (ładowanie): 0°C do +45°C Rozładowanie: –20°C do +60°C
Wymiary (D x S x W) (wysokość wraz z przyłączami):	254 x 175 x 200 mm
Masa:	19,5 kg

14 Deklaracja zgodności UE

W rozumieniu dyrektyw:	2014/30/UE – dyrektywa EMC 2011/65/UE – dyrektywa RoHS 2006/42/WE – dyrektywa maszynowa
Marka:	Dometic
Obszar produktów:	Chłodnictwo
Grupa produktów:	Profesjonalne chłodzenie
Rodzina modeli:	Kontenery chłodnicze serii FO,TL,TCX,CFX, CDF
Modele:	TCX14, TCX21, TCX35 CDF11, CDF18, CFX35W, CFX40W, CFX50W, CFX65W, CFX100W TL200, TL300, TL450, FO200NC, FO450NC, FO650, FO800NC, FO850NC, FO1000NC

Nazwa producenta: Dometic Germany GmbH
Ulica: Hollefeldtstr. 63
Miasto: Emsdetten Kraj: Niemcy Kod pocztowy: 48282
Tel.: +492572-8790 Faks: +4925728793000

Osoba upoważniona do sporządzania dokumentacji technicznej:
Nazwisko: Jörg Peter
Adres: In der Steinwiese 16, 57074 Siegen, Niemcy

Zastosowano następujące normy zharmonizowane lub specyfikacje techniczne (oznaczenia), zgodnie z zasadami dobrej praktyki inżynierskiej w zakresie zagadnień bezpieczeństwa obowiązujących na terenie EOG:

EN50498:2010
EN50581:2012
EN61000-3-2:2014
EN61000-3-3:2013
EN55014-1:2006/A1,A2
EN55014-2:1997/A1,A2
EN60335-1:2012/AC, A11, A13
EN60335-2-89:2010/A1, A2
EN62233:2008

Dôkladne si prečítajte tento návod a dodržiavajte všetky pokyny, usmernenia a varovania uvedené v tomto návode k výrobku, aby bolo zaručené, že výrobok bude vždy správne nainštalovaný, používaný a udržiavaný. Tento návod MUSÍ zostať priložený k výrobku.

Používaním tohto výrobku týmto potvrdzujete, že ste si dôkladne prečítali všetky pokyny, usmernenia a varovania a že rozumiete a súhlasíte s dodržiavaním všetkých uvedených podmienok. Súhlasíte, že tento výrobok budete používať iba v súlade s určeným použitím a v súlade s pokynmi, usmerneniami a varovania uvedenými v tomto návode k výrobku, ako aj v súlade so všetkými platnými zákonmi a nariadeniami. V prípade, že si neprečítate a nebudete sa riadiť pokynmi a varovaniami uvedenými v tomto návode, môže mať za následok vaše poranenie alebo poranenie iných osôb, poškodenie vášho výrobku alebo poškodenie majetku v jeho blízkosti. Tento návod na obsluhu výrobku vrátane pokynov, usmernení a varovaní, a súvisiaca dokumentácia môže podliehať zmenám a aktualizáciám. Najaktuálnejšie informácie o výrobku nájdete na adrese dometic.com.

Obsah

1 Vysvetlenie symbolov 312
2 Bezpečnostné pokyny 313
3 Rozsah dodávky 315
4 Príslušenstvo 316
5 Používanie v súlade s určením 317
6 Technický opis. 318
7 Inštalácia a zapojenie chladiaceho kontajnera. 319
8 Obsluha chladiaceho kontajnera 322
9 Čistenie a údržba 326
10 Záruka 326
11 Likvidácia 327
12 Odstraňovanie porúch 328
13 Technické údaje 329
14 EÚ vyhlásenie o zhode 334

1 Vysvetlenie symbolov

VÝSTRAHA!
Bezpečnostné upozornenie na nebezpečnú situáciu, ktorá môže viesť k usmrteniu alebo ťažkému poraneniu, ak sa jej nezabráni.

UPOZORNENIE!
Bezpečnostné upozornenie na nebezpečnú situáciu, ktorá môže viesť k ľahkému alebo stredne ťažkému usmrteniu alebo ťažkému poraneniu, ak sa jej nezabráni.

POZOR!
Upozornenie na situáciu, ktorá môže viesť k materiálnym škodám, ak sa jej nezabráni.

POZNÁMKA
Doplňujúce informácie týkajúce sa obsluhy produktu.

2 Bezpečnostné pokyny

VÝSTRAHA! Nedodržanie týchto varovaní môže mať za následok smrť alebo vážne poranenie.

Nebezpečenstvo úrazu elektrickým prúdom

- Nepoužívajte chladiace zariadenie, ak je viditeľné poškodené.
- Ak je napájací kábel tohto chladiaceho zariadenia poškodený, musí sa vymeniť, aby sa zabránilo bezpečnostným rizikám.
- Opravy tohto chladiaceho zariadenia smie vykonávať len kvalifikovaný personál. Nesprávne opravy môžu zapríčiniť vážne riziká.

Nebezpečenstvo požiaru

- Pri umiestňovaní zariadenia sa ubezpečte, že napájací kábel nie je zachytený alebo poškodený.
- Neumiestňuje žiadne viacnásobné prenosné zásuvky alebo prenosné napájacie adaptéry na zadnú stranu zariadenia.

Nebezpečenstvo ohrozenia zdravia

- Toto chladiace zariadenie smie používať a inštalovať iba kvalifikovaný personál.
- Toto zariadenie smú používať deti od 8 rokov a osoby so zníženými psychickými, zmyslovými alebo mentálnymi schopnosťami a vedomosťami, keď sú pod dozorom alebo keď boli poučené o bezpečnom používaní zariadenia a chápu, aké riziká z toho vyplývajú.
- Deti sa nesmú hrať so zariadením.
- Čistenie a bežnú údržbu nesmú vykonávať deti bez dozoru.

Nebezpečenstvo výbuchu

- V chladiacom zariadení neskladujte látky, u ktorých hrozí nebezpečenstvo výbuchu napr. sprejové nádoby s horľavým hnacím plynom.

UPOZORNENIE! Nedodržanie týchto upozornení môže mať za následok drobné alebo stredne ťažké poranenie.

Nebezpečenstvo úrazu elektrickým prúdom

- Pred uvedením chladiaceho zariadenia do prevádzky dbajte na to, aby boli prívod a zástrčka suché.
- Chladiace zariadenie odpojte od zdroja napätia
  - pred každým čistením a údržbou,
  - po každom použití.

Nebezpečenstvo ohrozenia zdravia

- Skontrolujte, či chladiaci výkon zariadenia zodpovedá požiadavkám potravín alebo liekov, ktoré chcete chladiť.
- Jedlo sa smie skladovať iba v pôvodnom balení alebo vo vhodných nádobách.
- Otvorenie chladiaceho zariadenia na dlhšiu dobu môže spôsobiť výrazné zvýšenie teploty v priehradkách zariadenia.
- Pravidelne čisťte povrchy, ktoré môžu prísť do kontaktu s potravinami a prístupnými systémami na odvádzanie kondenzátu.
- Ak zariadenie ponecháte prázdne na dlhý čas:
  - Vypnite zariadenie.
  - Odmrazte zariadenie.
  - Zariadenie vyčisťte a usušte.
  - Nechajte otvorené veko, aby ste zabránili tvorbe plesní vnútri zariadenia.

POZOR! Nebezpečenstvo poškodenia

- Skontrolujte, či údaje o napätí na typovom štítku súhlasia s existujúcim zdrojom napätia.
- Chladiace zariadenie pripájajte iba nasledovne:
  - Pripojte pripájací kábel na jednosmerný prúd k zdroju jednosmerného prúdu vo vozidle
  - alebo pripojte pripájací kábel na striedavý prúd do zásuvky so striedavým prúdom.
- Konektor nikdy nevyťahujte zo zásuvky za kábel.
- Keď je chladiace zariadenie pripojené k zásuvke s jednosmerným prúdom: Odpojte chladiace zariadenie a iné spotrebiče od batérie vozidla skôr, než pripojíte rýchlonabíjačku.
- Keď je chladiace zariadenie pripojené k zásuvke s jednosmerným prúdom: Pri vypínaní motora odpojte chladiace zariadenie alebo ho vypnite. Inak sa môže vybiť batéria vozidla.

- Chladiace zariadenie nie je vhodné na prepravu žieravých látok alebo látok s obsahom rozpúšťadiel.
- Nepoužívajte žiadne elektrické zariadenia v chladiacom zariadení, okrem prípadu, keď výrobca odporúča používanie týchto zariadení takýmto spôsobom.
- Neumiestňujte chladiace zariadenie do blízkosti otvoreného plameňa alebo iných zdrojov tepla (ohrievače, priame slnečné žiarenie, plynové rúry atď.).
- **Riziko prehriatia!**
  Ubezpečte sa, že po celú dobu je na všetkých štyroch stranách chladiaceho zariadenia minimálne 50 mm voľného priestoru na vetranie. Neblokujte vetrací priestor žiadnymi predmetmi, ktoré by mohli prekážať prúdeniu vzduchu k chladiacim súčiastkam.
  Neumiestňujte chladiace zariadenie do uzavretých priehradiek alebo priestorov bez prúdenia alebo s minimálnym prúdením vzduchu.
- Dbajte na to, aby vetracie otvory neboli zakryté.
- Do vnútorného zásobníka neplňte ľad ani žiadne kvapaliny.
- Chladiace zariadenie nikdy neponárajte do vody.
- Chráňte chladiace zariadenie a káble pred vysokými teplotami a vlhkosťou.
- Zariadenie nevystavujte dažďu.

3 Rozsah dodávky

Opis	Počet
Chladiaci kontajner	1
Pripájací kábel na striedavý prúd	1
Pripájací kábel na jednosmerný prúd	1
Kľúč pre voľbu teploty	2
Len s prídavným modulom DT-24 (voliteľný): Olovená gélová batéria Nabíjačka MCA1235	 2 1

3.1 Modely

Model obr. 1, strane 3, obr. 2, strane 4	Nastavenie teploty	Nastavenie teploty s prídavným modulom DT-23 (voliteľný)
TL200	+4 °C, –18 °C	+4 °C, +20 °C
TL300	+4 °C, –18 °C	+4 °C, +20 °C
TL450	+4 °C, –18 °C	+4 °C, +20 °C
FO650	+4 °C, –18 °C	+4 °C, +20 °C
FO200NC	+4 °C	+4 °C, +20 °C
FO450NC	+4 °C	+4 °C, +20 °C
FO800NC	+4 °C	+4 °C, +20 °C
FO850NC	+4 °C	+4 °C, +20 °C
FO1000NC	+4 °C	+4 °C, +20 °C

4 Príslušenstvo

Dostupné ako príslušenstvo (nie je súčasťou dodávky):

Opis	Počet	Č. výr.
Dátový záznamník DT-07N Dátový záznamník zaznamenáva teplotnú krivku v chladiacom kontajneri počas prepravy. Ďalšie informácie nájdete v priloženom návode na obsluhu od Testo.	1	9103540007
Tepelná tlačiareň DT-08N Tepelná tlačiareň dátového záznamníka DT-07N. Ďalšie informácie nájdete v priloženom návode na obsluhu od Testo.	1	9103540008
Súprava koliesok DT-25 pre TL200, TL450, TL600, FO200NC, FO450NC	1	9103540412

5 Používanie v súlade s určením

Profesionálna truhlicová mraznička (TL200, TL300, TL450, FO650; tiež sa označuje ako chladiaci kontajner) je navrhnutá na chladenie a mrazenie potravín pri konštantnej teplote počas prepravy.

Chladiaci kontajner (FO200NC, FO450NC, FO800NC, FO850NC, FO1000NC) je určený na chladenie potravín pri konštantnej teplote počas prepravy.

Chladiaci kontajner je určený na použitie profesionálmi iba v komerčnom sektore, ale nie na vystavovanie alebo s prístupom pre zákazníkov.

Chladiaci kontajner nie je vhodný na montáž do uzavretých priestorov, do karavanov alebo obytných vozidiel.

Tento chladiaci kontajner nie je určený na použitie ako spotrebič na zabudovanie.

Chladiaci kontajner je určený výlučne na chladenie a hlboké mrazenie potravín v uzavretých nádobách (TL200, TL300, TL450, FO650).

Chladiaci kontajner je určený výlučne na chladenie potravín v uzavretých nádobách (FO200NC, FO450NC, FO800NC, FO850NC, FO1000NC).

- Chladiaci kontajner nie je vhodný na skladovanie akýchkoľvek telesných tekutín, ako napríklad krv alebo plazma, alebo akýchkoľvek častí tela, ako napríklad ľudských orgánov.
- Chladiaci kontajner nie je vhodný na chladenie a skladovanie čerstvých potravín.

Tento výrobok je vhodný iba na použitie na určený účel a použitie v súlade s týmto návodom.

Tento návod obsahuje informácie, ktoré sú nevyhnutné pre správnu inštaláciu a/alebo obsluhu výrobku. Chybná inštalácia a/alebo nesprávna obsluha či údržba bude mať za následok neuspokojivý výkon a možnú poruchu.

Výrobca nenesie žiadnu zodpovednosť za akékoľvek poranenia či škody na výrobku spôsobené:

- nesprávnou montážou alebo pripojením vrátane nadmerného napätia
- nesprávnou údržbou alebo použitím iných ako originálnych náhradných dielov poskytnutých výrobcom
- Zmeny produktu bez výslovného povolenia výrobcu
- Použitie na iné účely než na účely opísané v návode

Firma Dometic si vyhradzuje právo na zmenu vzhľadu a technických parametrov výrobku.

6 Technický opis

Chladiaci kontajner dokáže pri konštantnej teplote +4 °C a –18 °C (TL200, TL300, TL450, FO650) chladiť a mraziť potraviny alebo ich chladiť pri teplote +4 °C (FO200NC, FO450NC, FO800NC, FO850NC, FO1000NC). Chladenie sa uskutočňuje prostredníctvom bezúdržbového chladiaceho okruhu s kompresorom.

Chladiaci kontajner je v závislosti od modelu možné prevádzkovať na sieti so striedavým prúdom alebo na sieti s jednosmerným prúdom.

Chladiaci kontajner disponuje poistkou veka (okrem modelu FO800NC, FO1000NC) a držiakom napínacieho pásu.

Prídavné moduly (voliteľné)

Prídavné moduly sa musia namontovať na kontajner v továrni:

- Funkcia automatického ohrevu a chladenia **DT-23** je naprojektovaná tak, aby prevádzkovala kontajner pri konštantnej individuálnej teplote (podľa požiadaviek zákazníka). Možný rozsah je od +4 °C do +20 °C. Skladovacia miestnosť sa automaticky vychladí alebo zohreje na stanovenú teplotu.

POZNÁMKA Ohrev s DT-23
Ak je vonkajšia teplota nižšia ako nastavená teplota na zariadení, funkcia vyhrievania sa automaticky zapne. Funkcia ohrevu je dostupná iba pri napájaní jednosmerným prúdom.

- Modul olovenej gélovej batérie **DT-24** je mobilné napájanie pre chladiace kontajnery, keď nie je k dispozícii externý zdroj napájania. Olovená gélová batéria poskytuje jednosmerný prúd (12 V). Na nabíjanie olovenej gélovej batérie sa smie používať výlučne dodávaná nabíjačka MCA1235.
- Súprava koliesok **DT-25** (okrem modelov FO 650, FO 850NC) je nainštalovaná pod kontajnerom namiesto oporných nôh.
- Kovová paleta **DT-31** pre FO850NC, FO1000NC je namontovaná pod kontajnerom, aby umožňovala ľahšiu prepravu s vysokozdvižným vozíkom (obr. **3**, strane 5).
- 24 V DC modul **DT-32** je dimenzovaný na prevádzku na jednosmerný prúd (24 V⎓) a v sieti so striedavým napätím.

Chladiaci kontajner disponuje snímačom stavu batérie, ktorý chráni batériu vozidla pred príliš hlbokým vybitím:

	Štandardný model	S prídavným modulom DT-24 (voliteľný)	S prídavným modulom DT-32 (voliteľný)
Spínacie napätie	12,3 V	12,1 V	16 V
Vypínacie napätie	11,7 V	11,7 V	32 V

6.1 Prípojky a ovládacie prvky

Položka na obr. 4, strane 5	Opis
1	Prípojka jednosmerného prúdu
2	Zelená stavová kontrolka (ZAP/VYP)
3	Prípojka striedavého prúdu
4	Vypínač

Položka na obr. 5, strane 6	Opis
1	Kľúčový vypínač pre voľbu teploty

7 Inštalácia a zapojenie chladiaceho kontajnera

VÝSTRAHA! Nebezpečenstvo ohrozenia zdravia!
Chladiace kontajnery zaistite vo vozidle tak, aby sa za žiadnych okolností nemohli pohnúť (napr. náhle brzdenie, nehoda).

- **Iba pre modely TL200, TL300, TL450**: Úchytné pútka na chladiacich kontajneroch používajte na uchytenie nákladu vo vozidle.
- **Len pre súpravu koliesok DT-25**: Parkovacie brzdy na kolieskach používajte na zaistenie chladiacich kontajnerov.

VÝSTRAHA! Nebezpečenstvo požiaru
- Pri umiestňovaní zariadenia sa ubezpečte, že napájací kábel nie je zachytený alebo poškodený.
- Neumiestňuje žiadne viacnásobné prenosné zásuvky alebo prenosné napájacie adaptéry na zadnú stranu zariadenia.

1. Dodržujte minimálne vzdialenosti pre miesto montáže (obr. **6**, strane 6).
2. Umiestnite chladiaci kontajner na stabilnom a rovnom povrchu.

7.1 Prevádzka na striedavé napätie

1. Pripojte pripájací kábel striedavého prúdu do prípojky siete striedavého napätia (obr. **4** 2, strane 5).
2. Pripojte chladiaci kontajner k sieti striedavého napätia.

7.2 Prevádzka na jednosmerné napätie

POZOR! Nebezpečenstvo poškodenia zariadenia!
Pred nabíjaním batérie rýchlonabíjačkou odpojte chladiaci kontajner a iné spotrebiče od batérie.
Prepätie môže poškodiť elektroniku zariadenia.

Z bezpečnostných dôvodov je chladiaci kontajner vybavený s elektronickým systémom na zabránenie prepólovaniu. To chráni chladiaci box pred prepólovaním pri pripájaní batérie a takisto proti skratovaniu.

POZOR! Nebezpečenstvo poškodenia zariadenia!
Aby ste zabránili napäťovým alebo výkonovým stratám, mal by byť kábel čo najkratší a podľa možností neprerušený.
Nepoužívajte preto prídavné spínače, konektory a rozvádzacie zásuvky.

➤ Určte potrebný prierez kábla v závislosti od dĺžky kábla nasledovným spôsobom:

12 V

> 3 m	3,5 m – 5 m	5,5 m – 8,5 m	9 m – 13 m	13,5 m – 15 m
Ø 6 mm²	Ø 10 mm²	Ø 16 mm²	Ø 25 mm²	Ø 35 mm²

24 V (s prídavným modulom DT-32)

> 6 m	6,5 m – 10,5 m	11 m – 15 m
Ø 6 mm²	Ø 10 mm²	Ø 16 mm²

POZOR! Nebezpečenstvo poškodenia zariadenia!
Dbajte na správnu polaritu.

1. Pred uvedením zariadenia do prevádzky skontrolujte, či sa prevádzkové napätie zhoduje s napätím batérie (pozri typový štítok).
2. Uistite sa, že je kábel na kladnom póle batérie (obr. **7** 1, strane 7) je zaistený poistkou 25 A (obr. **7** 3, strane 7).
3. Pripojte pripájací kábel na jednosmerný prúd do zdierky pre jednosmerné napätie na chladiacom kontajneri (obr. **4** 1, strane 5).
4. Spojte červený kábel (obr. **7** rd, strane 7) s kladnou svorkou batérie (obr. **7** 1, strane 7).
5. Spojte čierny kábel (obr. **7** bk, strane 7) so záporným pólom batérie (obr. **7** 2, strane 7).

Informácie k snímaču stavu batérie

Produkt je vybavený indikátorom batérie, ktorý chráni batériu vášho vozidla pred hlbokým vybitím pri pripojení k palubnej sieti.

Ak sa chladiaci kontajner používa pri vypnutom zapaľovaní vozidla, kontajner sa samočinne vypne hneď, ako napájacie napätie klesne pod nastavenú hodnotu. Chladiaci kontajner sa znova zapne hneď, ako sa nabitím batérie dosiahne stupeň spínacieho napätia.

UPOZORNENIE! Nebezpečenstvo ohrozenia zdravia!
Ak sa chladiaci kontajner samočinne vypne, potraviny uložené vo vnútri nebudú chladené.

POZOR! Riziko poškodenia!
Pri vypnutí chladiaceho kontajnera indikátorom batérie už batéria nemá svoju plnú kapacitu nabitia. Vyvarujte sa opakovaného spúšťania alebo prevádzkovania spotrebičov bez dlhších nabíjacích fáz. Postarajte sa, aby sa batéria opäť nabila.

8 Obsluha chladiaceho kontajnera

UPOZORNENIE! Nebezpečenstvo ohrozenia zdravia!
Potraviny sa smú skladovať len v originálnych baleniach alebo vhodných nádobách.

POZNÁMKA
- Kľúč v kľúčovom prepínači pre voľbu teploty je možné vytiahnuť v ľubovoľnej polohe. Kontajner chladí aj naďalej.
- Pred uvedením chladiaceho kontajnera do prevádzky by ste ho z hygienických dôvodov mali vyčistiť zvonku a zvnútra vlhkou handričkou (pozri tiež kap. „Čistenie a údržba“ na strane 326).

8.1 Uskladnenie potravín

POZNÁMKA
Pri nastavenej teplote –18 °C: Do chladiaceho kontajnera uložte len potraviny, ktoré sú už zmrazené pri teplote –18 °C. Chladiaci kontajner nie je vhodný na mrazenie potravín.

8.2 Úspora energie

- Vyberte dobre vetrané miesto, ktoré je chránené pred priamym slnečným svetlom.
- Teplé jedlá nechajte pred vložením do chladiaceho kontajnera za účelom hlbokého schladenia najprv vychladnúť.
- Chladiaci kontajner neotvárajte častejšie, ako je to potrebné.
- Chladiaci kontajner nenechávajte otvorený dlhšie, ako je nevyhnutné.
- Ak chladiaci box disponuje košom: Pre optimálnu spotrebu energie umiestnite kôš podľa jeho umiestnenia pri dodaní.
- Odmrazte chladiaci kontajner hneď, ako sa vytvorí vrstva námrazy.
- Pravidelne kontrolujte, či tesnenie veka stále pevne drží.

8.3 Navolenie teploty (iba modely TL200, TL300, TL450, FO650 alebo s prídavným modulom DT-23)

Dodržte nasledujúce body, aby ste predišli plytvaniu potravinami:

- Zabráňte kolísaniu teploty v čo najväčšej možnej miere. Chladiaci kontajner otvárajte iba tak často a na takú dobu, ako je nevyhnutné. Skladujte potraviny tak, aby vzduch stále mohol dobre cirkulovať.
- Ak je možné prispôsobiť teplotu: Prispôsobte teplotu množstvu a druhu potravín.
- Potraviny dokážu ľahko absorbovať alebo uvoľňovať pachy či chute. Potraviny vždy skladujte zakryté alebo v uzavretých nádobách/fľašiach.

1. Otočte kľúčový vypínač do požadovanej polohy (obr. **5**, strane 6).
2. Vytiahnite kľúč a bezpečne ho uschovajte.

8.4 Zapnutie chladiaceho kontajnera

POZOR! Riziko poškodenia!

- Dbajte na to, aby sa v chladiacom kontajneri nachádzali len potraviny, ktoré sa môže chladiť na zvolenú teplotu.
- Postarajte sa, aby chladiaci kontajner bol dobre vetraný, takže vygenerované teplo môže byť odvádzané. V opačnom prípade nemôže byť zaručená správna funkcia. Vetracie otvory sa nesmú zakrývať.

1. Nastavte vypínač (obr. **4** 3, strane 5) do polohy „I“.
2. Zasuňte kľúč do kľúčového vypínača.
3. Otočte kľúč na požadovanú teplotu.

✓ Kompresor sa zapne a chladiaci kontajner začne chladiť.

8.5 Prevádzka olovenej gélovej batérie (DT-24)

VÝSTRAHA!

- Na nabíjanie olovených gélových batérií používajte výlučne dodanú nabíjačku.
- Nabíjačku uschovávajte a používajte len v interiéri a v suchom prostredí.
- Zásuvka, ku ktorej je nabíjačka pripojená, musí byť v blízkosti a ľahko prístupná.

UPOZORNENIE!
Prístroj nepoužívajte
- v slanom, vlhkom alebo mokrom prostredí
- v blízkosti agresívnych výparov
- v prostredí so horľavými materiálmi
- v oblastiach ohrozených výbuchom

Nabíjanie olovených gélových batérií

VÝSTRAHA!
Príliš veľmi nabité batérie sa môžu zapáliť. Používajte len dodanú nabíjačku. Prečítajte si tiež návod na montáž a obsluhu nabíjačky a riaďte sa ním.

POZNÁMKA
Olovené gélové batérie úplne nabíjajte minimálne každé dva mesiace. Príliš vysoké zaťaženie alebo príliš dlhé skladovanie bez používania môže viesť k trvalému poškodeniu olovených gélových batérií.

1. Pripojte chladiaci kontajner k externému napájaniu.

✓ Olovené gélové batérie sú automaticky nabíjané pomocou nabíjačky.

2. Olovené gélové batérie vymeňte po cca 600 nabíjacích cykloch (pozri kap. „Výmena olovených gélových batérií“ na strane 324).

Výmena olovených gélových batérií

1. Uvoľnite štyri skrutky na kryte priehradky na batériu (obr. 8, strane 7).
2. Odoberte kryt priehradky na batériu a bezpečne ju uložte nabok.
3. Uvoľnite pólové svorky na obidvoch olovených gélových batériách (obr. 9 A, strane 8).
4. Súčasne odpojte pólové svorky od záporných pólov obidvoch olovených gélových batérií, aby ste zabránili skratu (obr. 9 B, strane 8).
5. Súčasne odpojte pólové svorky od kladných pólov obidvoch olovených gélových batérií, aby ste zabránili skratu (obr. 9 C, strane 8).
6. Uvoľnite štyri skrutky a matice upevnenia batérie na každej olovenej gélovej batérii. Dve zo štyroch skrutiek a matíc sa nachádzajú na protiľahlej strane (obr. 10 A a obr. 10 B, strane 8).
7. Uvoľnite olovené gélové batérie a vyberte ich z držiaka (obr. 10 C, strane 8).
8. Do držiaka (obr. 11 A, strane 9) vložte nové gélové batérie.

9. Nové gélové batérie uchyťte pomocou štyroch skrutiek a matíc v upevnení batérie (obr. 11 B a obr. 11 C, strane 9).
10. Odstráňte kryty pólov z nových olovených gélových batérií (obr. 11 D, strane 9).
11. Pripojte každú pólovú svorku pre kladný pól k príslušnému kladnému pólu nových gélových batérií (obr. 12 A, strane 9).
12. Pripojte každú pólovú svorku pre záporný pól k príslušnému zápornému pólu nových gélových batérií (obr. 12 B, strane 9).
13. Pólové svorky na obidvoch olovených gélových batériách (obr. 12 C, strane 9) pevne zaskrutkujte.
14. Nasaďte kryt priehradky na batériu na držiak (obr. 13, strane 10).
15. Kryt priehradky na batériu pevne priskrutkujte pomocou štyroch skrutiek (obr. 13, strane 10).

8.6 Používanie poistky veka (obr. 14, strane 10)

Nie pre modely FO 800NC, FO 1000NC

1. Zatvorte posuvné dvierka až úplne na doraz.
2. Pre uzamknutie posuvných dverí vložte gombík do otvoru, až kým s kliknutím nezapadne na miesto.
3. Pre odomknutie posuvných dverí potiahnite gombík nahor.

8.7 Odstránenie kondenzovanej vody (obr. 15, strane 11)

Počas prevádzky chladiacich kontajnerov sa tvorí kondenzovaná voda, ktorá sa potom vypúšťa von.

➤ Zabezpečte, aby kondenzovaná voda mohla neobmedzene odtekať.

TL 200, TL 300, TL 450, FO 200NC, FO 450NC

Na zadnej strane chladiaceho kontajnera je umiestnená vypúšťacia prípojka, ku ktorej môžete pripojiť vypúšťaciu hadicu.

FO 600, FO 800NC, FO 850NC, FO 1000NC

Na zadnej strane chladiaceho kontajnera je umiestnená zberná nádrž na vypúšťanie kondenzovanej vody.

POZNÁMKA
Zabezpečte, aby zberná nádrž bola pravidelne vyprázdňovaná. Preplnená zberná nádrž môže negatívne ovplyvniť funkciu chladiaceho kontajnera.

8.8 Odmrazovanie chladiaceho kontajnera

1. Vrstvu námrazy s hrúbkou 2 mm odstráňte pomocou plastovej škrabky.
2. Umiestnite otvorený chladiaci kontajner do prostredia s teplotou približne 20 °C.
3. Odstráňte kondenzovanú vodu.

9 Čistenie a údržba

POZOR! Riziko poškodenia!
- Nepoužívajte na čistenie abrazívne čistiace prostriedky, tvrdé predmety alebo vysokotlakové čističe.

➤ Vyčisťte chladiaci kontajner zvnútra a zvonku príležitostne vlhkou handričkou.

➤ Príležitostne vyberte dná a vyčisťte ich s vlhkou handričkou.

➤ Zabezpečte, aby boli vetracie otvory chladiaceho kontajneru bez prachu a nečistôt, takže teplo vznikajúce pri prevádzke môže byť odvádzané a chladiaci kontajner sa nepoškodí.

10 Záruka

Platí zákonom stanovená záručná lehota. Ak by bol výrobok chybný, obráťte sa na pobočku vo vašej krajine (pozri dometic.com/dealer) alebo na vášho špecializovaného predajcu.

Ak žiadate o vybavenie opravy alebo nárokov vyplývajúcich zo záruky, musíte priložiť nasledovné podklady:

- kópiu faktúry s dátumom kúpy,
- dôvod reklamácie alebo opis chyby.

11 Likvidácia

VÝSTRAHA! Nebezpečenstvo uväznenia detí!
Pred likvidáciou vašej starej chladničky:
- Vyveste dvere.
- Nechajte poličky v chladničke, aby deti nemohli vojsť dnu.

➤ Obalový materiál podľa možnosti odovzdajte do príslušného odpadu na recykláciu.

Keď výrobok definitívne vyradíte z prevádzky, informujte sa v najbližšom recyklačnom stredisku alebo u vášho špecializovaného predajcu o príslušných predpisoch týkajúcich sa likvidácie.

Chráňte životné prostredie!
Akumulátory a batérie nepatria do domového odpadu.
Poškodené akumulátory alebo spotrebované batérie odovzdajte priamo u predajcu alebo v zbernom mieste.

12 Odstraňovanie porúch

Porucha	Možná príčina	Návrh riešenia
Chladiaci kontajner nefunguje.	Chladiaci kontajner nie je správne pripojený.	Skontrolujte napájanie napätím.
Chladiaci kontajner dostatočne hlboko nechladí (iba modely TL 200, TL 300, TL 450, FO 650).	Kľúč voľby teploty nie je nastavený na požadovanú teplotu.	Otočte kľúč voľby teploty na požadovanú teplotu.
	Potraviny vložené do chladiaceho kontajnera sú príliš teplé.	Do chladiaceho kontajnera vkladajte len potraviny, ktoré sú už predchladené na teplotu – 18 °C.
	Vetracie otvory sú zanesené prachom alebo znečistené.	Odstráňte prach a nečistoty z vetracích a odvetrávacích otvorov.
	Cirkulácia vzduchu okolo chladiaceho kontajnera nie je dostatočná.	Postarajte sa o dostatočnú cirkuláciu vzduchu okolo vetracích otvorov.
	Nastavená teplota je +4 °C.	Nastavte teplotu na –18 °C.
Chladiaci kontajner dostatočne nechladí.	Potraviny vložené do chladiaceho kontajnera sú príliš teplé.	Do chladiaceho kontajnera vkladajte len predchladené potraviny.
	Vetracie otvory sú zanesené prachom alebo znečistené.	Odstráňte prach a nečistoty z vetracích a odvetrávacích otvorov.
	Cirkulácia vzduchu okolo chladiaceho kontajnera nie je dostatočná.	Postarajte sa o dostatočnú cirkuláciu vzduchu okolo vetracích otvorov.

13 Technické údaje

Obsahuje fluórované skleníkové plyny

Hermeticky uzavreté zariadenie

Aktuálne ES vyhlásenie o zhode pre Vaše zariadenie nájdete na stránke príslušného výrobku na internetovej stránke dometic.com alebo sa obráťte priamo na výrobcu (pozri zadnú stranu).

	TL200	**TL300**
Nastaviteľná teplota:	+4 °C, –18 °C (+20 °C, voliteľne s DT-23)	
Klimatická trieda	ST	
Pripájacie napätie:	12 V⎓ 230 V~	
Odber prúdu: Voliteľne s DT-32:	300 W (230 V~) 25 A (12 V⎓) 500 W (230 V~) 40 A (24 V⎓)	
Chladiaci prostriedok:	R404a	
Množstvo chladiaceho prostriedku:	150 g	160 g
Ekvivalent CO_2:	0,588 t	0,628 t
Potenciál globálneho otepľovania (GWP):	3922	
Čistý objem:	209 l	304 l
Hmotnosť:	110 kg	130 kg
Rozmery:	obr. 1, strane 3	

	TL450	**FO650**
Nastaviteľná teplota:	+4 °C, –18 °C (+20 °C, voliteľne s DT-23)	
Klimatická trieda:	ST	
Pripájacie napätie:	12 V⎓ 230 V~	
Odber prúdu: Voliteľne s DT-32:	300 W (230 V~) 25 A (12 V⎓) 500 W (230 V~) 40 A (24 V⎓)	
Chladiaci prostriedok:	R404a	
Množstvo chladiaceho prostriedku:	245 g	210 g
Ekvivalent CO_2:	0,961 t	0,902 t
Potenciál globálneho otepľovania (GWP):	3922	
Čistý objem:	435 l	582 l
Hmotnosť:	150 kg	114 kg
Rozmery:	obr. 1 , strane 3	obr. 2 , strane 4

	FO 200NC	**FO 450NC**
Nastaviteľná teplota:	+4 °C (+20 °C, voliteľne s DT-23)	
Klimatická trieda:	ST	
Pripájacie napätie:	12 V⎓ 230 V~	
Odber prúdu: Voliteľne s DT-32:	108 W (230 V~) 15 A (12 V⎓) 500 W (230 V~) 40 A (24 V⎓)	
Chladiaci prostriedok:	R134a	
Množstvo chladiaceho prostriedku:	150 g	195 g
Ekvivalent CO_2:	0,215 t	0,279 t
Potenciál globálneho otepľovania (GWP):	1430	
Čistý objem:	209 l	435 l
Hmotnosť:	110 kg	150 kg
Rozmery:	obr. **1**, strane 3	

	FO 800NC	**FO 850NC**	**FO 1000NC**
Nastaviteľná teplota:	+4 °C (+20 °C, voliteľne s DT-23)		
Klimatická trieda:	ST		
Pripájacie napätie:	12 V⎓ 230 V~		
Odber prúdu: Voliteľne s DT-32:	300 W (230 V~) 25 A (12 V⎓) 500 W (230 V~) 40 A (24 V⎓)		
Chladiaci prostriedok:	R134a		
Množstvo chladiaceho prostriedku:	175 g		
Ekvivalent CO_2:	0,608 t	0,25 t	0,25 t
Potenciál globálneho otepľovania (GWP):	1430		
Čistý objem:	825 l	761 l	963 l
Hmotnosť:	121 kg	113 kg	123 kg
Rozmery:	obr. **2**, strane 4		

Olovená gélová batéria (voliteľná)

	DT-24
Č. výr.:	9103540411
Výstupné napätie:	12 V⎓
Obsah:	Dvakrát po 55 Ah
Pokojové napätie:	13,1 V
Napätie nabíjačky (konštantné napätie):	13,8 V až 15 V (pri maximálne 10 A, 6–12 h)
Napätie pre udržiavacie nabíjanie/nepretržité nabíjanie:	13,2 V až 13,8 V
Napätie rýchlonabíjania (konštantné napätie):	Maximálne 15,6 V
Čas nabíjania (do cca. 90 %):	35 minút pri 100 A 75 minút pri 50 A 140 minút pri 25 A
Počet cyklov nabíjania:	> 600
Poistka:	30 A
Teplota okolia:	Nabíjanie: 0 °C až +45 °C Vybíjanie: –20 °C až +60 °C
Rozmery (D × Š × V) (výška s terminálom):	254 × 175 × 200 mm
Hmotnosť:	19,5 kg

14 EÚ vyhlásenie o zhode

Podľa:	smernice o elektromagnetickej kompatibilite 2014/30/EÚ smernice o obmedzení používania určitých nebezpečných látok 2011/65/EÚ smernice o strojových zariadeniach 2006/42/ES
Značka:	Dometic
Produktová oblasť:	Chladenie
Produktová skupina:	Profesionálne chladenie
Rodina modelov:	Chladiace kontajnery série FO,TL,TCX,CFX, CDF series
Modely:	TCX14, TCX21, TCX35 CDF11, CDF18, CFX35W, CFX40W, CFX50W, CFX65W, CFX100W TL200, TL300, TL450, FO200NC, FO450NC, FO650, FO800NC, FO850NC, FO1000NC

Názov výrobcu: Dometic Germany GmbH
Adresa: Hollefeldtstr. 63
Mesto: Emsdetten Štát: Nemecko PSČ: 48282
Tel.: +492572-8790 Fax: +4925728793000

Osoba poverená zostavením technickej dokumentácie:
Meno: Jörg Peter
Adresa: In der Steinwiese 16, 57074 Siegen, Nemecko

Boli použité nasledujúce harmonizované normy alebo technické špecifikácie (označenia), ktoré vyhovujú zásadám dobre inžinierskej praxe z hľadiska bezpečnostných predpisov platných na území EHP:

EN 50498:2010
EN 50581:2012
EN 61000-3-2:2014
EN 61000-3-3:2013
EN 55014-1:2006/A1,A2
EN 55014-2:1997/A1,A2
EN 60335-1:2012/AC, A11, A13
EN 60335-2-89:2010/A1, A2
EN 62233:2008

Pečlivě si prosím přečtěte a dodržujte všechny pokyny, směrnice a varování obsažené v tomto návodu k výrobku, abyste měli jistotu, že výrobek budete vždy správně instalovat, používat a udržovat. Tyto pokyny MUSÍ být uchovávány v blízkosti výrobku.

Používáním výrobku tímto potvrzujete, že jste si pečlivě přečetli všechny pokyny, směrnice a varování a že rozumíte podmínkám uvedeným v tomto dokumentu a souhlasíte s nimi. Souhlasíte s používáním tohoto výrobku pouze k určenému účelu a použití a v souladu s pokyny, směrnicemi a varováními uvedenými v tomto návodu k výrobku a v souladu se všemi příslušnými zákony a předpisy. Pokud si nepřečtete a nebudete dodržovat zde uvedené pokyny a varování, může to vést ke zranění vás i ostatních, poškození vašeho výrobku nebo poškození jiného majetku v okolí. Tento návod k výrobku, včetně pokynů, směrnic a varování a související dokumentace může být předmětem změn a aktualizací. Aktuální informace o výrobku naleznete na stránkách dometic.com.

Obsah

1 Vysvětleni symbolů 335
2 Bezpečnostní pokyny 336
3 Obsah dodávky 338
4 Příslušenství 339
5 Použití v souladu s účelem 340
6 Technický popis 341
7 Instalace a připojení chladicího kontejneru 342
8 Obsluha chladicího kontejneru 345
9 Čištění a péče 349
10 Odpovědnost za vady 349
11 Likvidace 349
12 Odstraňování poruch a závad 350
13 Technické údaje 351
14 Prohlášení o shodě EU 356

1 Vysvětleni symbolů

VÝSTRAHA!
Bezpečnostní upozornění na nebezpečnou situaci, která může vést k úmrtí nebo těžkému poranění osob, pokud se jí nevyhnete.

UPOZORNĚNÍ!
Bezpečnostní upozornění na nebezpečnou situaci, která může vést k lehkému nebo středně těžkému poranění osob, pokud se jí nevyhnete.

POZOR!
Upozornění na situaci, která může vést k poškození majetku, pokud se jí nevyhnete.

POZNÁMKA
Doplňující informace týkající se obsluhy výrobku.

2 Bezpečnostní pokyny

VÝSTRAHA! Nedodržení těchto varování by mohlo mít za následek smrt nebo vážné zranění.

Nebezpečí usmrcení elektrickým proudem

- V případě, že je chladicí přístroj viditelně poškozen, nesmíte ho používat.
- Pokud je přívodní kabel tohoto chladicího přístroje poškozen, musí být vyměněn, aby nevzniklo nebezpečí.
- Opravy tohoto chladicího přístroje smějí provádět pouze kvalifikovaní pracovníci. Nesprávné opravy mohou způsobit značné nebezpečí.

Nebezpečí požáru

- Při umístění přístroje se ujistěte, že není zachycen nebo poškozen přívodní kabel.
- Přenosné vícenásobné zásuvky nebo přenosné napájecí zdroje neumisťujte v zadní části přístroje.

Nebezpečí ohrožení zdraví

- Tento chladicí přístroj smějí používat a instalovat pouze kvalifikovaní pracovníci.
- Tento přístroj mohou používat děti od 8 let a osoby se sníženými fyzickými, smyslovými nebo duševními schopnostmi nebo s nedostatečnými zkušenostmi a znalostmi, pokud jsou pod dohledem nebo obdržely pokyny týkající se používání přístroje bezpečným způsobem a porozuměly souvisejícím nebezpečím.
- Děti si s přístrojem nesmí hrát.
- Čištění a běžnou údržbu nesmějí provádět děti bez dozoru.

Nebezpečí výbuchu

- Neskladujte v chladicím přístroji výbušné látky, jako např. spreje s hořlavým hnacím plynem.

UPOZORNĚNÍ! Nedodržení těchto upozornění by mohlo mít za následek lehké nebo střední zranění.

Nebezpečí usmrcení elektrickým proudem

- Před uvedením chladicího přístroje do provozu zkontrolujte, zda jsou přívodní vedení a zástrčka suché.
- Odpojte chladicí přístroj od elektrického napájení
  - před každým čištěním a údržbou,
  - po každém použití.

Nebezpečí ohrožení zdraví

- Zkontrolujte, zda chladicí výkon přístroje odpovídá požadavkům potravin nebo léčiv, které chcete skladovat.
- Skladujte potraviny pouze v originálním balení nebo ve vhodných nádobách.
- Otevření chladicího přístroje na delší dobu může způsobit značné zvýšení teploty v přihrádkách přístroje.
- Pravidelně čistěte povrchy, které se mohou dostat do kontaktu s potravinami a přístupnými odtokovými systémy.
- Je-li přístroj ponechán prázdný po dlouhou dobu:
  - Vypněte přístroj.
  - Odmrazte přístroj.
  - Vyčistěte a vysušte přístroj.
  - Nechejte víko otevřené, aby se zabránilo tvorbě plísně uvnitř přístroje.

POZOR! Nebezpečí poškození

- Zkontrolujte, zda údaj o napětí na typovém štítku odpovídá údaji pro zdroje napájení.
- Připojte chladicí přístroj pouze následujícím způsobem:
  - Připojte přívodní kabel na stejnosměrný proud k síti stejnosměrného proudu ve vozidle
  - Nebo přívodní kabel pro střídavý proud k síti střídavého proudu
- Nikdy nevytahujte zástrčku ze zásuvky tahem za kabel.
- Pokud je chladicí přístroj připojen k zásuvce stejnosměrného proudu: Odpojte chladicí přístroj a jiné spotřebiče od baterie vozidla ještě před připojením rychlonabíjecího zařízení.
- Pokud je chladicí přístroj připojen k zásuvce stejnosměrného proudu: Po vypnutí motoru přerušte spojení nebo vypněte chladicí přístroj. V opačném případě může dojít k vybití baterie vozidla.

- Chladicí přístroj není vhodný k přepravě leptavých látek nebo látek s obsahem rozpouštědel.
- Nepoužívejte uvnitř chladicího přístroje žádné elektrické přístroje, pouze pokud jsou k tomu takové přístroje doporučeny výrobcem.
- Chladicí přístroj neinstalujte v blízkosti otevřeného ohně nebo jiných tepelných zdrojů (topení, přímé sluneční záření, plynová kamna apod.).
- **Riziko přehřátí!**
  Zajistěte, aby bylo vždy kolem chladicího zařízení ze všech čtyř stran alespoň 50 mm volného místa k větrání. Větrací prostor udržujte volný bez jakýchkoli předmětů, které by mohly překážet proudu vzduchu a zabránit tak chlazení součástí zařízení.
  Chladicí zařízení neumísťujte do uzavřených schránek nebo prostor, kde nemůže proudit vzduch.
- Pamatujte, že nesmějí být zakryty větrací otvory.
- Do vnitřní nádoby nelijte žádné kapaliny ani do ní nedávejte led.
- Nikdy neponořujte chladicí přístroj do vody.
- Chladicí přístroj a kabely chraňte před horkem a vlhkem.
- Přístroj nesmí být vystaven dešti.

3 Obsah dodávky

Popis	Počet
Chladicí kontejner	1
Přívodní kabel pro střídavý proud	1
Přívodní kabel pro stejnosměrný proud	1
Klíč pro volbu teploty	2
Pouze s přídavným modulem DT-24 (volitelně): Olověná gelová baterie Nabíječka MCA1235	 2 1

3.1 Provedení

Model obr. 1, strana 3, obr. 2, strana 4	Nastavení teploty	Nastavení teploty s přídavným modulem DT-23 (volitelně)
TL200	+4 °C, –18 °C	+4 °C, +20 °C
TL300	+4 °C, –18 °C	+4 °C, +20 °C
TL450	+4 °C, –18 °C	+4 °C, +20 °C
FO650	+4 °C, –18 °C	+4 °C, +20 °C
FO200NC	+4 °C	+4 °C, +20 °C
FO450NC	+4 °C	+4 °C, +20 °C
FO800NC	+4 °C	+4 °C, +20 °C
FO850NC	+4 °C	+4 °C, +20 °C
FO1000NC	+4 °C	+4 °C, +20 °C

4 Příslušenství

Dostupné jako příslušenství (není součástí dodávky):

Popis	Počet	Č. výr.
Datový záznamník DT-07N Datový záznamník zaznamenává teplotní křivku v chladicím kontejneru během přepravy. Další informace naleznete v přiloženém návodu k používání zařízení Testo.	1	9103540007
Termotiskárna DT-08N Termotiskárna pro datový záznamník DT-07N. Další informace naleznete v přiloženém návodu k používání zařízení Testo.	1	9103540008
Sada koleček DT-25 pro TL200, TL450, TL600, FO200NC, FO450NC	1	9103540412

5 Použití v souladu s účelem

Profesionální pultový mrazák (TL200, TL300, TL450, FO650; dále také jako chladicí kontejner) slouží k chlazení a mražení zboží při stabilní teplotě během přepravy.

Chladicí kontejner (FO200NC, FO450NC, FO800NC, FO850NC, FO1000NC) slouží k chlazení zboží při stabilní teplotě během přepravy.

Chladicí kontejner slouží k profesionálnímu použití v prostředí mimo domácnosti, ale nikoli k vystavení nebo zpřístupnění zákazníkům.

Chladicí kontejner není vhodný k instalaci v uzavřených budovách, karavanech nebo obytných vozidlech.

Tento chladicí kontejner není určen k použití jako vestavný spotřebič.

Chladicí kontejner je určen výhradně k chlazení a mražení zboží v uzavřených nádobách (TL200, TL300, TL450, FO650).

Chladicí kontejner je určen výhradně k chlazení zboží v uzavřených nádobách (FO200NC, FO450NC, FO800NC, FO850NC, FO1000NC).

- Chladicí kontejner není vhodný k ukládání jakéhokoli typu tělesných tekutin, jako je například krev nebo plazma, nebo jakýchkoli částí těla, jako jsou lidské orgány.
- Chladicí kontejner není vhodný k chlazení a uchovávání čerstvých potravin.

Tento výrobek je vhodný pouze k určenému účelu a použití v souladu s tímto návodem.

Tento návod poskytuje informace, které jsou nezbytné pro řádnou instalaci a/nebo provoz výrobku. Nedostatečná instalace a/nebo nesprávný provoz či údržba povedou k neuspokojivému výkonu a možné závadě.

Výrobce nepřejímá žádnou odpovědnost za jakékoli zranění nebo poškození výrobku vyplývající z následujícího:

- Nesprávné sestavení nebo připojení včetně nadměrného napětí
- Nesprávná údržba nebo použití jiných náhradních dílů než původních dílů dodaných výrobcem
- Změna výrobku bez výslovného souhlasu výrobce
- Použití k jiným účelům, než jsou popsány v tomto návodu

Společnost Dometic si vyhrazuje právo změnit vzhled a specifikace výrobku.

6 Technický popis

Chladicí kontejner slouží k chlazení a mražení zboží při konstantní teplotě +4 °C a –18 °C (TL200, TL300, TL450, FO650) nebo chlazení při teplotě +4 °C (FO200NC, FO450NC, FO800NC, FO850NC, FO1000NC). Chlazení je provedeno pomocí bezúdržbového chladicího okruhu s kompresorem.

Chladicí kontejner lze podle modelu provozovat na síti na střídavý proud nebo síti na stejnosměrný proud.

Chladicí kontejner je vybaven pojistkou víka (ne FO800NC, FO1000NC) a držákem na upínací popruh.

Přídavné moduly (volitelně)

Přídavné moduly musí být namontovány na kontejneru v závodě:

- Automatická funkce topení a chlazení **DT-23** je určena k provozu kontejneru při konstantní individuální teplotě (podle požadavků zákazníka). Možný rozsah hodnot je od +4 °C do +20 °C. Skladovací místnost je automaticky chlazena nebo vytápěna na nastavenou teplotu.

POZNÁMKA Vytápění s DT-23
Pokud je venkovní teplota nižší než teplota nastavená na přístroji, funkce topení se automaticky zapne. Funkce vytápění je k dispozici pouze s napájením stejnosměrného proudu.

- Modul olověné gelové baterie **DT-24** je mobilní napájecí zdroj pro chladicí kontejnery, není-li k dispozici externí napájecí zdroj. Olověná gelová baterie je zdrojem stejnosměrného proudu (12 V). K nabíjení olověných gelových baterií smíte používat výhradně dodanou nabíječku MCA1235.
- Sada koleček **DT-25** (ne pro FO 650, FO 850NC) se montuje pod kontejner namísto stojanů.
- Kovová paleta **DT-31** pro FO850NC, FO1000NC je namontovaná pod kontejnerem, aby se usnadnila přeprava vysokozdvižným vozíkem (obr. **3**, strana 5).
- Modul 24 V(ss) **DT-32** je určen k provozu na stejnosměrný proud (24 V⎓) a střídavý proud.

Chladicí kontejner je vybaven snímačem baterie, který chrání baterii vozidla před příliš hlubokým vybitím:

	Standardní model	S přídavným modulem DT-24 (volitelně)	S přídavným modulem DT-32 (volitelně)
Spínací napětí	12,3 V	12,1 V	16 V
Vypínací napětí	11,7 V	11,7 V	32 V

6.1 Přípojky a ovládací prvky

Položka na obr. 4, strana 5	Popis
1	Napájení stejnosměrného proudu
2	Zelené stavové světlo (ZAP/VYP)
3	Přípojka na střídavý proud
4	Vypínač

Položka na obr. 5, strana 6	Popis
1	Spínač s klíčem pro volbu teploty

7 Instalace a připojení chladicího kontejneru

VÝSTRAHA! Nebezpečí ohrožení zdraví!
Upevněte chladicí kontejnery ve vozidle tak, aby se nemohly za žádných okolností pohybovat (např. náhlé brzdění, nehoda).

- **Pouze pro TL 200, TL 300, TL 450**: K uvázání břemena ve vozidle použijte upevňovací poutka na chladicích kontejnerech.
- **Pouze pro sadu koleček DT-25**: K zajištění chladicích kontejnerů použijte parkovací brzdy.

VÝSTRAHA! Nebezpečí požáru
- Při umístění přístroje nesmí být zachycen nebo poškozen přívodní kabel.
- Za přístrojem neumisťujte vícenásobné přenosné zásuvky nebo přenosné napájecí zdroje.

1. Dodržujte minimální vzdálenosti pro místo instalace (obr. 6, strana 6).
2. Chladicí kontejner umístěte na pevnou a rovnou podložku.

7.1 Provoz na střídavý proud

1. Přívodní kabel na střídavý proud zasuňte do přípojky na střídavý proud (obr. 4 2, strana 5).
2. Chladicí kontejner připojte k síti na střídavý proud.

7.2 Provoz na stejnosměrný proud

POZOR! Nebezpečí poškození výrobku!
Odpojte chladicí kontejner a ostatní spotřebiče od baterie dříve, než připojíte baterii k rychlonabíjecímu zařízení.
Přepětí může poškodit elektronické systémy přístrojů.

Z bezpečnostních důvodů je chladicí kontejner vybaven elektronickým systémem, který zabraňuje obrácení polarity. Ten jej chrání proti obrácené polaritě při připojení k baterii a proti zkratu.

POZOR! Nebezpečí poškození výrobku!
Z důvodu zabránění poklesům napětí a ztrátám výkonu používejte co nejkratší nepřerušovaný kabel.
Ze stejného důvodu nepoužívejte další spínače, zástrčky nebo zásuvkové rozbočky.

➤ Stanovte potřebný průřez kabelu v závislosti na délce kabelu takto:

12 V

> 3 m	3,5 m – 5 m	5,5 m – 8,5 m	9 m – 13 m	13,5 m – 15 m
Ø 6 mm²	Ø 10 mm²	Ø 16 mm²	Ø 25 mm²	Ø 35 mm²

24 V (s přídavným modulem DT-32)

> 6 m	6,5 m – 10,5 m	11 m – 15 m
Ø 6 mm²	Ø 10 mm²	Ø 16 mm²

POZOR! Nebezpečí poškození výrobku!
Dodržujte správnou polaritu.

1. Zkontrolujte před uvedením přístroje do provozu, zda se shoduje provozní napětí s napětím baterie (viz typový štítek).
2. Zajistěte, aby byl kabel na kladném pólu baterie (obr. 7 1, strana 7) jištěn pojistkou 25 A (obr. 7 3, strana 7).
3. Zapojte přívodní kabel pro stejnosměrný proud do zdířky stejnosměrného napětí chladicího kontejneru (obr. 4 1, strana 5).
4. Propojte červený kabel (obr. 7 rd, strana 7) s kladným pólem baterie (obr. 7 1, strana 7).
5. Propojte černý kabel (obr. 7 bk, strana 7) se záporným pólem baterie (obr. 7 2, strana 7).

Upozornění ke snímači baterie

Výrobek je vybaven snímačem baterie, který chrání vaši baterii při připojování k palubní síti před příliš hlubokým vybitím.

Pokud chladicí kontejner používáte ve vozidle s vypnutým zapalováním, dojde k jeho samočinnému vypnutí, jakmile napájecí napětí poklesne pod předem definovanou hodnotu. Chladicí kontejner se opět zapne, jakmile je nabitím baterie dosaženo napětí k opětovnému zapnutí.

UPOZORNĚNÍ! Nebezpečí ohrožení zdraví!
Pokud se chladicí kontejner sám vypne, potraviny obsažené uvnitř se neochladí.

POZOR! Nebezpečí poškození!
Po vypnutí chladicího kontejneru snímačem baterie nebude baterie již plně nabitá. Zamezte opakovanému spouštění nebo provozu elektrických spotřebičů bez delších fází nabíjení. Zajistěte nabití baterie.

8 Obsluha chladicího kontejneru

UPOZORNĚNÍ! Nebezpečí ohrožení zdraví!
Skladujte potraviny pouze v originálním balení nebo ve vhodných nádobách.

POZNÁMKA
- Klíč ve spínači s klíčem pro volbu teploty lze vyjmout v libovolné poloze. Kontejner pokračuje v chlazení.
- Než uvedete chladicí kontejner do provozu, musíte jej z hygienických důvodů očistit vlhkou utěrkou zevnitř i zvenčí (viz kap. „Čištění a péče“ na stranì 349).

8.1 Skladování potravin

POZNÁMKA
Při nastavené teplotě –18 °C: Potraviny vkládejte pouze do chladicího kontejneru, který je již ochlazen na teplotu –18 °C. Chladicí kontejner není vhodný k zmrazování potravin.

8.2 Úspora energie

- Zvolte dobře větrané místo, které je chráněno před přímým slunečním zářením.
- Teplé pokrmy nechejte před uložením do chladicího kontejneru pro mražení vychladnout.
- Chladicí kontejner neotevírejte častěji, než je nezbytně nutné.
- Chladicí kontejner nenechávejte otevřený déle, než je to nutné.
- Pokud je chladicí kontejner vybaven košem: Pro optimální spotřebu elektrické energie umístěte zásobník podle polohy při dodání.
- Chladicí kontejner odmrazte, jakmile se vytvoří vrstva ledu.
- Pravidelně ověřujte, že těsnění víka stále řádně sedí.

8.3 Výběr teploty (pouze TL200, TL300, TL450, FO650 nebo s přídavným modulem DT-23)

Abyste zabránili odpadu z potravin, dbejte následujícího:

- Udržujte výkyvy teploty co nejnižší. Chladicí kontejner otevírejte pouze na nezbytně nutnou dobu. Potraviny skladujte takovým způsobem, aby vzduch mohl stále dobře cirkulovat.

- Pokud lze teplotu upravit: Teplotu nastavte podle množství a typu potravin.
- Potraviny mohou snadno pohlcovat nebo uvolňovat zápach nebo vůni. Potraviny vždy uchovávejte zakryté nebo v uzavřených nádobách/lahvích.

1. Přepínač s klíčem přepněte do požadované polohy (obr. **5**, strana 6).
2. Klíč vytáhněte a uschovejte jej na bezpečném místě.

8.4 Zapnutí chladicího kontejneru

POZOR! Nebezpečí poškození!
- Dbejte, aby v chladicím kontejneru byly skladovány pouze předměty nebo potraviny, které je dovoleno chladit na nastavenou teplotu.
- Zajistěte, aby chladicí kontejner byl dobře odvětráván a vznikající teplo tak mohlo být odváděno. V opačném případě není zajištěna řádná funkce přístroje. Větrací otvory nesmí být zakryty.

1. Vypínač (obr. **4** 3, strana 5) přepněte do polohy „I“.
2. Zasuňte klíč do přepínače s klíčem.
3. Klíč otočte na požadovanou teplotu.

➤ Kompresor se zapne a chladicí kontejner začne chladit.

8.5 Provoz olověné gelové baterie (DT-24)

VÝSTRAHA!
- K nabíjení olověných gelových baterií používejte výhradně dodanou nabíječku.
- Skladujte a používejte nabíječku výhradně v místnostech a v suchém prostředí.
- Zásuvka, ke které je připojena nabíječka, musí být v blízkosti a musí být snadno přístupná.

UPOZORNĚNÍ!
Nepoužívejte přístroj za těchto podmínek:
- Vlhké nebo mokré prostředí, prostředí obsahující soli
- blízkost agresivních výparů,
- blízkost hořlavých materiálů,
- oblasti ohrožené explozí.

Dobíjení olověné gelové baterie

VÝSTRAHA!
Příliš silně nabité baterie se mohou vznítit. Používejte pouze dodanou nabíječku. Pročtěte si také návod k montáži a obsluze nabíječky a dodržujte jej.

POZNÁMKA
Olověné gelové baterie zcela nabijte alespoň jednou za dva měsíce. Příliš vysoké zatížení nebo příliš dlouhé skladování bez používání může vést k trvalému poškození olověných gelových baterií.

1. Chladicí kontejner připojte k externímu napájení.

➤ Olověné gelové baterie se automaticky nabíjejí pomocí nabíječky.

2. Olověné gelové baterie vyměňte asi po 600 nabíjecích cyklech (viz kap. „Výměna olověné gelové baterie“ na stranì 347).

Výměna olověné gelové baterie

1. Povolte čtyři šrouby v krytu přihrádky na baterii (obr. 8, strana 7).
2. Sejměte kryt přihrádky na baterii a odložte jej na bezpečné místo.
3. Uvolněte svorky pólů na obou olověných gelových bateriích (obr. 9 A, strana 8).
4. Aby se zabránilo zkratu (obr. 9 B, strana 8), odstraňte současně svorky pólů ze záporných pólů obou olověných gelových baterií.
5. Aby se zabránilo zkratu (obr. 9 C, strana 8), odstraňte současně svorky pólů z kladných pólů obou olověných gelových baterií.
6. Povolte čtyři šrouby a matice z upevnění baterie na každé olověné gelové baterii. Dva ze čtyř šroubů a dvě ze čtyř matic se nacházejí na protilehlé straně (obr. 10 A a obr. 10 B, strana 8).
7. Olověné gelové baterie uvolněte a sejměte z držáku (obr. 10 C, strana 8).
8. Do držáku vložte nové olověné gelové baterie (obr. 11 A, strana 9).
9. Nové olověné gelové baterie upevněte vždy čtyřmi šrouby a čtyřmi maticemi v upevnění baterie (obr. 11 B a obr. 11 C, strana 9).
10. Z nových olověných gelových baterií sejměte krytky pólů (obr. 11 D, strana 9).
11. Nasaďte vždy jednu svorku pólu pro kladný pól na příslušný kladný pól nových olověných gelových baterií (obr. 12 A, strana 9).
12. Nasaďte vždy jednu svorku pólu pro záporný pól na příslušný záporný pól nových olověných gelových baterií (obr. 12 B, strana 9).

13. Přišroubujte svorky pólů na obou olověných gelových bateriích (obr. 12 C, strana 9).
14. Na držák nasaďte kryt přihrádky na baterie (obr. 13, strana 10).
15. Kryt přihrádky na baterie přišroubujte čtyřmi šrouby (obr. 13, strana 10).

8.6 Použití pojistky víka (obr. 14, strana 10)

Není určeno pro FO 800NC, FO 1000NC

1. Posuvné dveře zavřete až na doraz.
2. Vložte knoflík do otvoru, aby zacvakl na místo a posuvné dveře se zamkly.
3. Posunutím knoflíku směrem nahoru se posuvné dveře odemknou.

8.7 Odstranění kondenzátu (obr. 15, strana 11)

Během provozu chladicích kontejnerů vzniká kondenzát, který je pak odváděn ven.

➤ Ujistěte se, že kondenzát může volně odtékat.

TL 200, TL 300, TL 450, FO 200NC, FO 450NC

Chladicí kontejner má na zadní straně odtokové hrdlo, na které lze připojit odtokovou hadici.

FO 600, FO 800NC, FO 850NC, FO 1000NC

Chladicí kontejner má na zadní straně sběrnou nádobu pro vypouštění kondenzační vody.

POZNÁMKA
Zajistěte, aby byla sběrná nádoba pravidelně vyprázdněna. Přeplněná sběrná nádoba může narušit funkci chladicích kontejnerů.

8.8 Odmrazování chladicího kontejneru

1. Vrstvu ledu odstraňte při tloušťce 2 mm plastovou škrabkou.
2. Otevřený chladicí kontejner umístěte do prostředí o teplotě přibližně 20 °C.
3. Odstraňte kondenzát.

9 Čištění a péče

POZOR! Nebezpečí poškození!
- K čištění nepoužívejte agresivní čisticí prostředky, tvrdé předměty ani vysokotlaké čističe.

➤ Pokud je to nutné, očistěte chladicí kontejner zevnitř a zvenčí vlhkým hadrem.

➤ Příležitostně odstraňte základní desky a vyčistěte je vlhkým hadříkem.

➤ Zajistěte, aby nebyly větrací otvory chladicího kontejneru zaprášené a znečištěné. Tím může být teplo vznikající za provozu odváděno a nedojde k poškození chladicího kontejneru.

10 Odpovědnost za vady

Na výrobek je poskytována záruka v souladu s platnými zákony. Zjistíte-li, že je výrobek vadný, zašlete jej do pobočky výrobce ve vaší zemi (viz dometic.com/dealer) nebo do specializovanému prodejci.

K vyřízení opravy nebo záruky nezapomeňte odeslat následující dokumenty:
- Kopii účtenky s datem zakoupení,
- Uvedení důvodu reklamace nebo popis vady.

11 Likvidace

VÝSTRAHA! Pozor na děti!
Před likvidací chladničky:
- Sundejte dvířka ze závěsu.
- V chladničce ponechejte skladovací police, aby se dovnitř nemohly dostat děti.

➤ Obalový materiál likvidujte v odpadu určeném k recyklaci.

Jakmile výrobek zcela vyřadíte z provozu, informujte se v příslušných recyklačních centrech nebo u specializovaného prodejce o příslušných předpisech o likvidaci odpadu.

Chraňte životní prostředí!
Akumulátory a baterie nepatří do domovního odpadu.
Odevzdejte vadné akumulátory nebo vybité baterie prodejci nebo na sběrném místě.

12 Odstraňování poruch a závad

Porucha	Možná příčina	Návrh řešení
Chladicí kontejner nefunguje.	Chladicí kontejner není správně připojen.	Zkontrolujte napájení.
Chladicí kontejner dostatečně nemrazí (pouze TL200, TL300, TL450, FO650).	Klíč k nastavení teploty nebyl nastaven na požadovanou teplotu.	Klíč k nastavení teploty otočte na požadovanou teplotu.
	Zboží, které bylo vloženo do chladicího kontejneru, je příliš teplé.	Do chladicího kontejneru umisťujte pouze zboží, které je zchlazeno na –18 °C.
	Větrací otvory jsou zanesené prachem nebo nečistotami.	Z větracích a odvzdušňovacích otvorů odstraňte prach a nečistoty.
	Větrání chladicího kontejneru není dostatečné.	Zajistěte dostatečnou cirkulaci vzduchu kolem větracích otvorů.
	Nastavená teplota činí +4 °C.	Teplotu nastavte na –18 °C.
Chladicí kontejner dostatečně nechladí.	Zboží, které bylo vloženo do chladicího kontejneru, je příliš teplé.	Do chladicího kontejneru umisťujte pouze zboží, které je předem zchlazeno.
	Větrací otvory jsou zanesené prachem nebo nečistotami.	Z větracích a odvzdušňovacích otvorů odstraňte prach a nečistoty.
	Větrání chladicího kontejneru není dostatečné.	Zajistěte dostatečnou cirkulaci vzduchu kolem větracích otvorů.

13 Technické údaje

Obsahuje fluorované skleníkové plyny

Hermeticky uzavřeným zařízením

Aktuální prohlášení o shodě EU pro toto zařízení naleznete na příslušné stránce produktu na webu dometic.com nebo kontaktujte přímo výrobce (viz zadní stranu).

	TL200	**TL300**
Nastavitelná teplota:	+4 °C, –18 °C (+20 °C, volitelně s DT-23)	
Klimatická třída	ST	
Napájecí napětí:	12 V⎓ 230 V~	
Příkon: Volitelně s DT-32:	300 W (230 V~) 25 A (12 V⎓) 500 W (230 V~) 40 A (24 V⎓)	
Chladicí médium:	R404a	
Množství chladicího média:	150 g	160 g
Ekvivalent CO_2:	0,588 t	0,628 t
Potenciál skleníkových plynů (GWP):	3922	
Čistý objem:	209 l	304 l
Hmotnost:	110 kg	130 kg
Rozměry:	obr. 1 , strana 3	

	TL450	**FO650**
Nastavitelná teplota:	+4 °C, –18 °C (+20 °C, volitelně s DT-23)	
Klimatická třída:	ST	
Napájecí napětí:	12 V⎓ 230 V~	
Příkon: Volitelně s DT-32:	300 W (230 V~) 25 A (12 V⎓) 500 W (230 V~) 40 A (24 V⎓)	
Chladicí médium:	R404a	
Množství chladicího média:	245 g	210 g
Ekvivalent CO_2:	0,961 t	0,902 t
Potenciál skleníkových plynů (GWP):	3922	
Čistý objem:	435 l	582 l
Hmotnost:	150 kg	114 kg
Rozměry:	obr. 1 , strana 3	obr. 2 , strana 4

	FO 200NC	**FO 450NC**
Nastavitelná teplota:	+4 °C (+20 °C, volitelně s DT-23)	
Klimatická třída:	ST	
Napájecí napětí:	12 V⎓ 230 V~	
Příkon: Volitelně s DT-32:	108 W (230 V~) 15 A (12 V⎓) 500 W (230 V~) 40 A (24 V⎓)	
Chladicí médium:	R134a	
Množství chladicího média:	150 g	195 g
Ekvivalent CO_2:	0,215 t	0,279 t
Potenciál skleníkových plynů (GWP):	1430	
Čistý objem:	209 l	435 l
Hmotnost:	110 kg	150 kg
Rozměry:	obr. 1 , strana 3	

	FO 800NC	**FO 850NC**	**FO 1000NC**
Nastavitelná teplota:	+4 °C (+20 °C, volitelně s DT-23)		
Klimatická třída:	ST		
Napájecí napětí:	12 V⎓ 230 V~		
Příkon: Volitelně s DT-32:	300 W (230 V~) 25 A (12 V⎓) 500 W (230 V~) 40 A (24 V⎓)		
Chladicí médium:	R134a		
Množství chladicího média:	175 g		
Ekvivalent CO_2:	0,608 t	0,25 t	0,25 t
Potenciál skleníkových plynů (GWP):	1430		
Čistý objem:	825 l	761 l	963 l
Hmotnost:	121 kg	113 kg	123 kg
Rozměry:	obr. 2, strana 4		

Olověná gelová baterie (volitelně)

	DT-24
Č. výr.:	9103540411
Výstupní napětí:	12 V⎓
Objem:	dvakrát 55 Ah
Napětí v klidu:	13,1 V
Napětí nabíječky (konstantní napětí):	13,8 V až 15 V (při maximálně 10 A, 6–12 h)
Napětí k zachování nabití / trvalému nabití:	13,2 V až 13,8 V
Napětí rychlonabíjení (konstantní napětí):	maximálně 15,6 V
Doba nabíjení (až cca 90 %):	35 min při 100 A 75 min při 50 A 140 min při 25 A
Počet cyklů nabíjení:	> 600
Pojistka:	30 A
Okolní teplota:	„Charging“ (nabíjení): 0 °C až +45 °C Vybíjení: –20 °C až +60 °C
Rozměry (D x Š x V) (výška s terminálem):	254 x 175 x 200 mm
Hmotnost:	19,5 kg

14 Prohlášení o shodě EU

V souladu s:	Směrnice 2014/30/EU o elektromagnetické kompatibilitě Směrnice 2011/65/EU RoHS Směrnice 2006/42/ES o strojních zařízeních
Značka:	Dometic
Odvětví výrobku:	Chlazení
Skupina výrobku:	Profesionální chlazení
Modelová řada:	Coolcontainers řada FO,TL,TCX,CFX, CDF
Modely:	TCX14, TCX21, TCX35 CDF11, CDF18, CFX35W, CFX40W, CFX50W, CFX65W, CFX100W TL200, TL300, TL450, FO200NC, FO450NC, FO650, FO800NC, FO850NC, FO1000NC

Název výrobce: Dometic Germany GmbH
Adresa ulice: Hollefeldtstr. 63
Město: Emsdetten Stát: Německo PSČ: 48282
Telefon: +492572-8790 Fax: +4925728793000

Osoba zplnomocněná sestavením technické dokumentace:
Jméno: Jörg Peter
Adresa: In der Steinwiese 16, 57074 Siegen, Německo

Byly uplatněny následující harmonizované normy nebo technické specifikace (označení), které jsou v souladu se správnou technickou praxí v bezpečnostních záležitostech platných v EHP:

EN50498:2010
EN50581:2012
EN61000-3-2:2014
EN61000-3-3:2013
EN55014-1:2006/A1,A2
EN55014-2:1997/A1,A2
EN60335-1:2012/AC, A11, A13
EN60335-2-89:2010/A1, A2
EN62233:2008

A termék mindenkori szakszerű telepítése, használata és karbantartása érdekében kérjük figyelmesen olvassa el az ebben a termék kézikönyvben található utasításokat, irányelveket és figyelmeztetéseket, valamint mindig tartsa be ezeket. Ezt az útmutatót a termék közelében KELL tartani.

A termék használatba vételével Ön kijelenti hogy figyelmesen elolvasta az összes utasítást, irányelvet és figyelmeztetést, valamint megértette és elfogadja az itt leírt szerződési feltételeket. Ön elfogadja, hogy kizárólag a rendeltetésének megfelelő célra és a jelen termék kézikönyvben leírt útmutatásoknak, irányelveknek és figyelmeztetéseknek, valamint a hatályos törvényeknek és szabályozásoknak megfelelően használja ezt a terméket. Az itt leírt utasítások és figyelmeztetések elolvasásának és betartásának elmulasztása saját és mások sérüléséhez, a termék vagy a közelben található más anyagi javak károsodásához vezethet. Ez a termék kézikönyv és a benne található utastások, irányelvek és figyelmeztetések, valamint a kapcsolódó dokumentációk módosulhatnak és frissülhetnek. Naprakész termékinformációk érdekében kérjük látogasson el a következő honlapra:dometic.com.

Tartalomjegyzék

1 Szimbólumok magyarázata 357
2 Biztonsági intézkedések 358
3 A csomag tartalma 360
4 Tartozékok 361
5 Rendeltetésszerű használat 362
6 Műszaki leírás 363
7 A hűtőkonténer felállítása és csatlakoztatása 364
8 A hűtőkonténer használata 367
9 Tisztítás és karbantartás 371
10 Szavatosság 371
11 Ártalmatlanítás 372
12 Hibaelhárítás 373
13 Műszaki adatok 374
14 EU Megfelelőségi Nyilatkozat 379

1 Szimbólumok magyarázata

FIGYELMEZTETÉS!
Biztonsági megjegyzés olyan veszélyes helyzetre vonatkozóan, amely halált vagy súlyos sérülést okozhat, ha nem kerülik el.

VIGYÁZAT!
Biztonsági megjegyzés olyan veszélyes helyzetre vonatkozóan, amely könnyű vagy közepesen súlyos sérülést okozhat, ha nem kerülik el.

FIGYELEM!
Felhívás olyan helyzetre, amely dologi kárt okozhat, ha nem kerülik el.

MEGJEGYZÉS
A termék kezelésére vonatkozó kiegészítő információk.

2 Biztonsági intézkedések

FIGYELMEZTETÉS! Ezeknek a figyelmeztetéseknek a figyelmen kívül hagyása súlyos, vagy halálos sérüléshez vezethet.

Áramütés miatti veszély

- Ne használja a hűtőkészüléket, ha az láthatóan megsérült.
- Ha a hűtőkészülék tápkábele megsérült, akkor a biztonsági kockázatok elkerülése érdekében ki kell cserélni ezt.
- Ezen a hűtőkészüléken csak szakember végezhet javításokat. A helytelen javítások jelentős veszélyeket okozhatnak.

Tűzveszély

- A készülék elhelyezésekor ügyeljen arra, hogy ne csípje be és ne károsítsa a tápkábelt.
- Ne helyezzen el több hordozható aljzatot vagy hordozható tápegységet a készülék hátsó részénél.

Egészségkárosodás veszélye

- Ezt a hűtőkészüléket csak szakember használhatja és végezhet javításokat rajta.
- A készüléket 8 év feletti gyermekek, valamint korlátozott fizikai, érzékelési és mentális képességű, illetve megfelelő tapasztalattal és tudással nem rendelkező személyek csak felügyelet mellett, illetve a készülék biztonságos használatát és az abból eredő veszélyeket megértve használhatják.
- A készülékkel gyerekek nem játszhatnak.
- A tisztítást és a felhasználói karbantartást felügyelet nélküli gyermekek nem végezhetik.

Robbanásveszély

- Tilos a hűtőkészülékben robbanékony anyagokat, például gyúlékony hajtógázt tartalmazó permetpalackokat tárolni.

VIGYÁZAT! Ezeknek a felhívásoknak a figyelmen kívül hagyása könnyű vagy mérsékelt sérüléshez vezethet.

Áramütés miatti veszély

- A hűtőkészülék üzembe helyezése előtt ügyeljen arra, hogy a vezeték és a dugasz száraz legyen.
- Válassza le a hűtőkészüléket az áramellátásról
  - minden tisztítás és ápolás előtt
  - minden használat után

Egészségkárosodás veszélye

- Ellenőrizze, hogy a készülék hűtőteljesítménye megfelel-e a hűteni kívánt élelmiszerek vagy gyógyszerek követelményeinek.
- Élelmiszert csak eredeti csomagolásban vagy megfelelő tárolóedényekben szabad tárolni.
- Ha hosszabb időszakokra kinyitja a hűtőkészüléket, azzal jelentősen megnövekedhet a hőmérséklet a készülék rekeszeiben.
- Tisztítsa meg rendszeresen az élelmiszerrel érintkező felületeket és a hozzáférhető lefolyórendszereket.
- Ha hosszú időre üresen hagyja a készüléket:
  - Kapcsolja ki a készüléket.
  - Olvassza le a készüléket.
  - Tisztítsa meg és szárítsa meg a készüléket.
  - A készülék belsejében történő penészképződés érdekében hagyja nyitva a fedelet.

FIGYELEM! Károsodás veszélye

- Ellenőrizze, hogy a típustáblán feltüntetett feszültségadatok egyeznek-e a rendelkezésre álló energiaellátással.
- A hűtőkészüléket kizárólag a következő módon csatlakoztassa:
  - Az egyenáramú csatlakozókábellel a jármű egyenáramú hálózatához
  - Vagy egy váltakozó áramú hálózati aljzathoz csatlakoztassa a váltakozó áramú csatlakozókábelt
- Soha ne húzza ki a csatlakozódugót a kábelnél fogva az aljzatból.
- Ha a hűtőkészülék egy egyenáramú aljzathoz van csatlakoztatva: Mielőtt a gyorstöltő készüléket csatlakoztatja, válassza le a hűtőkészüléket és más fogyasztókat a járműakkumulátorról.

- Ha a hűtőkészülék egy egyenáramú aljzathoz van csatlakoztatva: Válassza le a hűtőkészüléket a hálózatról vagy húzza ki, ha a jármű motorját kikapcsolja. Ellenkező esetben a járműakkumulátor lemerülhet.
- A hűtőkészülék nem alkalmas maró hatású vagy oldószert tartalmazó anyagok szállítására.
- Ne használjon elektromos készülékeket a hűtőkészülék belsejében, kivéve, ha ezeket a készülékeket a gyártó erre a célra javasolja.
- Ne helyezze a hűtőkészüléket nyílt láng vagy más hőforrás (fűtés, erős napsugárzás, gáztűzhely stb.) közelébe.
- **Túlmelegedés kockázata!**
  Mindig gondoskodjon arról, hogy a hűtőkészülék mind a négy oldalánál legyen legalább 50 mm-nyi szellőzőrés. Minden olyan tárgyat tartson távol a szellőzőterülettől, amely korlátozná a hűtő szerkezeti elemekhez menő légáramlatot.
  Ne helyezze a hűtőkészüléket zárt rekeszekbe vagy olyan területekre, ahol nincs vagy minimális a légáramlás.
- Ügyeljen arra, hogy a szellőzőnyílások ne legyenek lefedve.
- Ne töltsön folyadékokat vagy jeget a belső tartályba.
- Soha ne merítse vízbe a hűtőkészüléket.
- Védje a hűtőkészüléket és a kábeleket a hőtől és a nedvességtől.
- A készüléket ne tegye ki az eső hatásának.

3 A csomag tartalma

Leírás	Mennyiség
Hűtőkonténer	1
Váltakozó áramú csatlakozókábel	1
Egyenáramú csatlakozókábel	1
Hőmérsékletválasztó kulcs	2
Csak a DT-24 kiegészítő modullal (opcionális): Ólom-zselés akkumulátor MCA1235 töltőkészülék	 2 1

3.1 Modellek

Modell 1 . ábra, 3. oldal, 2 . ábra, 4. oldal	Hőmérséklet-beállítás	Hőmérséklet beállítás a DT-23 kiegészítő modullal (opcionális)
TL200	+4 °C, –18 °C	+4 °C, +20 °C
TL300	+4 °C, –18 °C	+4 °C, +20 °C
TL450	+4 °C, –18 °C	+4 °C, +20 °C
FO650	+4 °C, –18 °C	+4 °C, +20 °C
FO200NC	+4 °C	+4 °C, +20 °C
FO450NC	+4 °C	+4 °C, +20 °C
FO800NC	+4 °C	+4 °C, +20 °C
FO850NC	+4 °C	+4 °C, +20 °C
FO1000NC	+4 °C	+4 °C, +20 °C

4 Tartozékok

Tartozékként kapható (nincs mellékelve):

Leírás	Mennyiség	Cikksz.
DT-07N adatnaplózó Az adatnaplózó a szállítás során rögzíti a hűtőkonténer hőmérsékleti görbéjét. További információkhoz lásd a Testo mellékelt kezelési útmutatóját.	1	9103540007
DT-08N hőnyomtató Hőnyomtató a DT-07N adatnaplózóhoz. További információkhoz lásd a Testo mellékelt kezelési útmutatóját.	1	9103540008
DT-25 kerékkészlet TL200, TL450, TL600, FO200NC, FO450NC készülékekhez	1	9103540412

5 Rendeltetésszerű használat

Ez a professzionális fagyasztóláda (TL200, TL300, TL450, FO650; más néven hűtőkonténer) áruk szállítás közbeni állandó hőmérsékleten történő hűtésére és mélyhűtésére használható.

A hűtőkonténer (FO200NC, FO450NC, FO800NC, FO850NC, FO1000NC) áruk szállítás közbeni állandó hőmérsékleten történő hűtésére használható.

A hűtőkonténer szakemberek általi, nem háztartási környezetekben történő használatra való, vevők által hozzáférésre, vagy vevőknek történő bemutatásra nem alkalmas.

A hűtőkonténer zárt épületekben, lakóautókban vagy lakókocsikban való használatra nem alkalmas.

Ez a hűtőkonténer nem alkalmas beépített készülékként történő használatra.

A hűtőkonténer kizárólag zárt tárolóedényekben lévő áruk hűtésére és mélyhűtésére alkalmas (TL200, TL300, TL450, FO650).

A hűtőkonténer kizárólag zárt tárolóedényekben lévő áruk hűtésére alkalmas (FO200NC, FO450NC, FO800NC, FO850NC, FO1000NC).

- A hűtőkonténer nem alkalmas olyan testfolyadékok, mint például vér vagy plazma, vagy testrészek, például emberi szervek tárolására.
- A hűtőkonténer friss élelmiszerek hűtésére és tárolására nem alkalmas.

Ez a termék az itt leírt utasításoknak megfelelő rendeltetésszerű használatra alkalmas.

Ez a kézikönyv olyan információkat nyújt, amelyek a termék szakszerű telepítéséhez és/vagy üzemeltetéséhez szükségesek. A hibás telepítés és/vagy a szakszerűtlen üzemeltetés vagy karbantartás elégtelen teljesítményhez és potenciálisan meghibásodáshoz vezethet.

A gyártó nem vállal felelősséget a termék olyan károsodásáért, vagy sérülésekért, amelyek a következőkre vezethetők vissza:

- Hibás összeszerelés vagy csatlakoztatás, ideértve a túlfeszültséget is
- Helytelen karbantartás, vagy a gyártó által szállított eredeti cserealkatrészektől eltérő cserealkatrészek használata
- A termék kifejezett gyártói engedély nélküli módosítása
- Az útmutatóban leírt céloktól eltérő felhasználás

A Dometic fenntartja a termék megjelenésének és specifikációjának módosítására vonatkozó jogát.

6 Műszaki leírás

A hűtőkonténer +4 °C-os és –18 °C-os (TL200, TL300, TL450, FO650) állandó hőmérsékleten képes hűteni vagy mélyhűteni, illetve +4 °C-os (FO200NC, FO450NC, FO800NC, FO850NC, FO1000NC) állandó hőmérsékleten képes hűteni az árukat. A hűtést karbantartást nem igénylő, kompresszorral ellátott hűtőkör teszi lehetővé.

Modelltől függően a hűtőkonténerek váltakozó áramú vagy egyenáramú hálózatról üzemeltethetők.

A hűtőkonténer fedélzárral (kivéve az FO800NC, FO1000NC) és hevedertartóval rendelkezik.

Kiegészítő modulok (opcionális)

A kiegészítő modulokat gyárliag kell felszerelni a konténerre:

- A **DT-23** automatikus fűtési és hűtési funkció segítségével a konténer állandó, egyedi hőmérsékletet tart fenn (az ügyfél igényének megfelelően). A lehetséges tartomány +4 °C és +20 °C között van. A rendszer automatikusan lehűti vagy felmelegíti a tárolóteret a beállított hőmérsékletre.

MEGJEGYZÉS Fűtés a DT-23 modellel
Amennyiben a külső hőmérséklet a készüléken beállított hőmérséklet alatt van, a fűtési funkció automatikusan bekapcsol. A fűtési funkció csak egyenáramú áramellátással érhető el.

- A **DT-24** ólom-zselés akkumulátor modul egy mobil áramellátó egység hűtőkonténerek számára, amely akkor kapcsol be, ha nem áll rendelkezésre külső áramforrás. Az ólom-zselés akkumulátor egyenáramot (12 V) bocsát rendelkezésre. Az MCA1235 ólom-zselé akkumulátor töltéséhez csak a mellékelt töltőkészülék használható.
- A kerék készlet **DT-25** (FO 650, FO 850NC modelleknél nem) a konténer alá, a lábazat helyére van szerelve.
- Az FO850NC, FO1000NC modellekhez alkalmas **DT-31** fémraklap a konténer alá van szerelve és megkönnyíti a villástargoncával történő szállítást (**3**. ábra, 5. oldal).
- A **DT-32** 24 V egyenáramú modul egyenáramú (24 Vg⎓) és váltakozó áramú tápellátásról is üzemeltethető.

A hűtőkonténer akkumulátorfelügyelővel rendelkezik, amely védi a jármű akkumulátorát a túlzott lemerüléstől:

	Alapmodell	DT-24 kiegészítő modullal (opcionális)	DT-32 kiegészítő modullal (opcionális)
Bekapcsolási feszültség	12,3 V	12,1 V	16 V
Kikapcsolási feszültség	11,7 V	11,7 V	32 V

6.1 Csatlakozók és kezelőelemek

Tétel itt: 4. ábra, 5. oldal	Leírás
1	Egyenáramú csatlakozó
2	Zöld állapotjelző lámpa (BE/KI)
3	Váltakozó áramú csatlakozó
4	Be- / kikapcsoló

Tétel itt: 5. ábra, 6. oldal	Leírás
1	Hőmérsékletválasztó kulcs

7 A hűtőkonténer felállítása és csatlakoztatása

FIGYELMEZTETÉS! Egészségkárosodás veszélye!
A hűtőkonténert úgy rögzítse a járműben, hogy az semmilyen esetben (pl. hirtelen fékezéskor, balesetkor) ne tudjon elmozdulni.

- **Csak a TL200, TL300, TL450 modelleknél**: A rakomány járműben történő rögzítéséhez használja a hűtőkonténeren található rögzítőfüleket.
- **Csak a DT-25 kerékkészletnél**: A hűtőkonténer rögzítéséhez használja a kerekeken található parkolófékeket.

FIGYELMEZTETÉS! Tűzveszély
- A készülék elhelyezésekor ügyeljen arra, hogy ne csípje be és ne károsítsa a tápkábelt.
- Ne helyezzen el több hordozható aljzatot, vagy hordozható tápegységet a készülék hátsó részénél.

1. Vegye figyelembe a felállítás helyére vonatkozó minimális távolságokat (**6**. ábra, 6. oldal).
2. A hűtőkonténert stabil és sík felületre állítsa.

7.1 Váltakozó áramról történő üzemeltetés

1. Illessze be a váltakozó áramú csatlakozókábelt a váltakozó áramú csatlakozóba (**4**. ábra 2, 5. oldal).
2. Csatlakoztassa a hűtőkonténert a váltakozó áramú hálózathoz.

7.2 Egyenáramról történő üzemeltetés

FIGYELEM! Készülékkárosodások veszélye!
Mielőtt az akkumulátort gyorstöltő készülékhez csatlakoztatja, válassza le a hűtőkonténert és az egyéb elektromos fogyasztókat az akkumulátorról.
A túlfeszültség károsíthatja a készülék elektronikáját.

Biztonsági okokból a hűtőkonténer fel van szerelve egy elektronikus rendszerrel, amely megakadályozza a polaritás felcserélését. Akkumulátor csatlakoztatásakor ez megvédi a hűtőkonténert a polaritás felcserélésétől és a rövidzárlattól.

FIGYELEM! Készülékkárosodások veszélye!
Feszültség- és teljesítményveszteségek elkerülése érdekében fontos, hogy a kábel minél rövidebb és folytonos legyen.
Ezért kerülje kiegészítő kapcsolók, dugós csatlakozók vagy elosztóaljzatok használatát.

➤ A kábel szükséges keresztmetszetét a kábelhossz függvényében határozza meg a következő szerint:

12 V

> 3 m	3,5 m – 5 m	5,5 m – 8,5 m	9 m – 13 m	13,5 m – 15 m
Ø 6 mm²	Ø 10 mm²	Ø 16 mm²	Ø 25 mm²	Ø 35 mm²

24 V (DT-32 kiegészítő modullal)

> 6 m	6,5 m – 10,5 m	11 m – 15 m
Ø 6 mm²	Ø 10 mm²	Ø 16 mm²

FIGYELEM! Készülékkárosodások veszélye!
Ügyeljen a helyes polaritásra.

1. A készülék üzembe helyezése előtt ellenőrizze, hogy az üzemi feszültség és az akkumulátorfeszültség egyezik-e (lásd adattábla).
2. Gondoskodjon róla, hogy az akkumulátor pozitív pólusán lévő kábelen (**7**. ábra 1, 7. oldal) legyen egy 25 A-es biztosíték (**7**. ábra 3, 7. oldal).
3. Illessze be az egyenáramú csatlakozókábelt a hűtőkonténer egyenáramú aljzatába (**4**. ábra 1, 5. oldal).
4. Csatlakoztassa a piros kábelt (**7**. ábra rd, 7. oldal) az akkumulátor pozitív pólusához (**7**. ábra 1, 7. oldal).
5. Csatlakoztassa a fekete kábelt (**7**. ábra bk, 7. oldal) az akkumulátor negatív pólusához (**7**. ábra 2, 7. oldal).

Útmutatások az akkumulátorfelügyelőhöz

A termék olyan akkumulátorfelügyelővel van ellátva, amely a fedélzeti hálózatra történő csatlakozás esetén védi a járműakkumulátort a túlzott lemerüléstől.

Ha a hűtőkonténert kikapcsolt gyújtás mellett a járműben használja, akkor a hűtőkonténer automatikusan kikapcsol, amint a tápfeszültség egy beállítható érték alá csökken. Amint az akkumulátor a feltöltés során eléri a visszakapcsoláshoz szükséges feszültséget, a hűtőkonténer ismét bekapcsol.

VIGYÁZAT! Egészségkárosodás veszélye!
Amennyiben a hűtőkonténer kikapcsol, a benne tárolt élelmiszerek hűtése leáll.

FIGYELEM! Károsodás veszélye!
Az akkumulátorfelügyelő általi kikapcsolás esetén az akkumulátor teljes töltése már nem biztosított. Kerülje az ismételt indításokat vagy az áramfogyasztók hosszabb feltöltési fázisok nélküli üzemeltetését. Gondoskodjon az akkumulátor újratöltéséről.

8 A hűtőkonténer használata

VIGYÁZAT! Egészségkárosodás veszélye!
Élelmiszert csak eredeti csomagolásban vagy megfelelő tárolókban szabad tárolni.

MEGJEGYZÉS
- A hőmérsékletválasztó kulcsos kapcsolóban lévő kulcs bármely állásban kihúzható. A konténer továbbra is hűt.
- Mielőtt a hűtőkonténert üzembe helyezné, higiéniai okokból belül és kívül nedves kendővel tisztítsa meg azt (lásd a következő szakaszban is: „Tisztítás és karbantartás" fej., 371. oldal).

8.1 Élelmiszerek tárolása

MEGJEGYZÉS
–18 °C-ra beállított hőmérsékletnél: Csak olyan élelmiszert helyezzen a hűtőkonténerbe, amely már le van hűtve –18 °C-ra. A hűtőkonténer élelmiszerek mélyhűtésére nem alkalmas.

8.2 Energiatakarékosság

- Olyan jól szellőző helyet válasszon ki, amely védve van a közvetlen napsugárzástól.
- Hagyja lehűlni a meleg ételeket, mielőtt azokat mélyhűtés céljára a hűtőkonténerbe helyezné.
- Ne nyissa ki a hűtőkonténert a szükségesnél gyakrabban.
- Ne hagyja nyitva a hűtőkonténert a szükségesnél hosszabb ideig.
- Ha a hűtőkonténer rendelkezik kosárral: Az optimális energiafogyasztás érdekében a kosarat a kiszállítási helyzetbe pozícionálja.
- Olvassa le a hűtőkonténert, ha abban jégréteg képződött.
- Rendszeresen ellenőrizze, hogy a fedél megfelelően illeszkedik-e.

8.3 Hőmérséklet kiválasztása (csak TL200, TL300, TL450, FO650 vagy DT-23 kiegészítő modullal)

Az élelmiszerpazarlás elkerülése érdekében vegye figyelembe a következőket:

- Tartsa a lehető legalacsonyabb szinten a hőmérséklet ingadozását. A hűtőkonténert csak olyan gyakran és annyi ideig nyissa ki ahányszor és ameddig ez feltétlenül szükséges. Úgy rendezze el az élelmiszert, hogy a levegő jól tudjon áramolni.
- Ha be lehet állítani a hőmérsékletet: A hőmérsékletet az élelmiszer mennyiségéhez és típusához állítsa be.
- Az élelmiszerek könnyen felvesznek vagy kibocsátanak szagokat vagy ízeket. Az élelmiszereket mindig lefedve vagy zárt edényekben/palackokban tárolja.

1. Forgassa el a kulcsos kapcsolót a kívánt helyzetbe (**5**. ábra, 6. oldal).
2. Húzza ki és tartsa biztos helyen a kulcsot.

8.4 A hűtőkonténer bekapcsolása

FIGYELEM! Károsodás veszélye!

- Ügyeljen arra, hogy csak olyan élelmiszerek legyenek a hűtőkonténerben, amelyek lehűthetők a kiválasztott hőmérsékletre.
- Ügyeljen a hűtőkonténer megfelelő szellőzésére, hogy a keletkező hő távozni tudjon. Ellenkező esetben nem biztosítható a megfelelő működés. A szellőzőnyílásokat nem szabad lefedni.

1. Állítsa „I" állásba a be-/kikapcsolót (**4**. ábra 3, 5. oldal).
2. Illessze be a kulcsot a kulcsos kapcsolóba.
3. Forgassa el a kulcsot a kívánt hőmérsékletre.

✓ A kompresszor bekapcsol és a hűtőkonténer megkezdi a hűtést.

8.5 Az ólom-zselés akkumulátor üzemeltetése (DT-24)

FIGYELMEZTETÉS!

- Az ólom-zselés akkumulátorok töltésére kizárólag a mellékelt töltőkészüléket használja.
- A töltőkészüléket kizárólag beltérben és száraz környezetben használja.
- Az aljzatnak, amihez a töltőkészüléket csatlakoztatja, a közelben kell lennie és könnyen hozzáférhető kell hogy legyen.

VIGYÁZAT!
Ne üzemeltesse a készüléket
- sótartalmú, nedves vagy vizes környezetben
- korrozív hatású gőzök közelében
- éghető anyagok közelében
- robbanásveszélyes területeken

Ólom-zselés akkumulátorok töltése

FIGYELMEZTETÉS!
A túltöltött akkumulátorok felgyulladhatnak. Csak a melléklet töltőkészüléket használja. Olvassa el és vegye figyelembe a töltőkészülék szerelési-, és üzemeltetési útmutatóját is.

MEGJEGYZÉS
Legalább két hónaponta teljesen töltse fel az ólom-zselés akkumulátort. A túl nagy terhelés, vagy a feltöltés nélküli túl hosszú tárolás visszafordíthatatlanul károsíthatja az ólom-zselés akkumulátort.

1. Csatlakoztassa a hűtőkonténert egy külső áramellátáshoz.

✓ A töltőkészülék automatikusan felölti az ólom-zselés akkumulátorokat.

2. Kb. 600 töltési ciklus után cserélje ki az ólom-zselés akkumulátorokat (lásd: „Ólom-zselés akkumulátorok cseréje” fej., 369. oldal).

Ólom-zselés akkumulátorok cseréje

1. Távolítsa el az akkumulátor rekeszén lévő négy csavart (**8**. ábra, 7. oldal).
2. Távolítsa el az akkumulátor rekeszének fedelét és rakja félre ezt.
3. Lazítsa meg mindkét ólom-zselés akkumulátor póluskapcsait (**9**. ábra A, 8. oldal).
4. A rövidzárlat elkerülése érdekében egyszerre válassza le mindkét ólom-zselés akkumulátor mínusz pólusairól a kapcsokat (**9**. ábra B, 8. oldal).
5. A rövidzárlat elkerülése érdekében egyszerre válassza le mindkét ólom-zselés akkumulátor plusz pólusairól a kapcsokat (**9**. ábra C, 8. oldal).
6. Mindegyik ólom-zselés akkumulátor rögzítésén oldja meg a négy csavart és anyát. A négyből két csavar és anya az ellenkező oldalon található (**10**. ábra A és **10**. ábra B, 8. oldal).
7. Oldja meg, és vegye ki az ólom-zselés akkumulátorokat a tartóból (**10**. ábra C, 8. oldal).
8. Helyezze be az új ólom-zselés akkumulátorokat a tartóba (**11**. ábra A, 9. oldal).

9. A négy csavarral és a négy anyával rögzítse az ólom-zselés akkumulátorokat a rögzítésben (11. ábra B és 11. ábra C, 9. oldal).
10. Távolítsa el a póluskupakokat az új ólom-zselés akkumulátorokról (11. ábra D, 9. oldal).
11. Helyezzen fel egy-egy kapcsot az új ólom-zselés akkumulátorok plusz pólusaira (12. ábra A, 9. oldal).
12. Helyezzen fel egy-egy kapcsot az új ólom-zselés akkumulátorok mínusz pólusaira (12. ábra B, 9. oldal).
13. Húzza meg mindkét ólom-zselés akkumulátor póluskapcsait (12. ábra C, 9. oldal).
14. Helyezze fel az akkumulátor rekeszének fedelét a tartóra (13. ábra, 10. oldal).
15. A négy csavarral húzza meg az akkumulátor rekeszének fedelét (13. ábra, 10. oldal).

8.6 A fedélzár használata (14. ábra, 10. oldal)

FO 800NC, FO 1000NC esetében nem

1. Zárja be ütközésig a tolóajtókat.
2. Illessze be kattanásig a fogantyút a nyílásba a tolóajtók reteszeléséhez.
3. A tolóajtók kireteszeléséhez húzza fel a fogantyút.

8.7 A kondenzvíz eltávolítása (15. ábra, 11. oldal)

A hűtőkonténerek működése közben kondenzvíz keletkezik, amelyet a rendszer kívülre vezet.

➤ Gondoskodjon arról, hogy a kondenzvíz akadálytalanul lefolyhasson.

TL 200, TL 300, TL 450, FO 200NC, FO 450NC

A hűtőkonténer hátoldalán lefolyócsonk található, amelyre lefolyócsövet csatlakoztathat.

FO 600, FO 800NC, FO 850NC, FO 1000NC

A hűtőkonténer hátoldalán gyűjtőtartály található a lefolyó kondenzvíz számára.

MEGJEGYZÉS
Gondoskodjon a gyűjtőtartály rendszeres kiürítéséről. A gyűjtőtartály túltelítődése akadályozhatja a hűtőkonténer működését.

8.8 A hűtőkonténer leolvasztása

1. Ha a jégréteg eléri a 2 mm vastagságot, akkor műanyag kaparószerszám segítségével távolítsa el a jeget.
2. Helyezze a nyitott hűtőkonténert kb. 20 °C-os környezetbe.
3. Távolítsa el a kondenzvizet.

9 Tisztítás és karbantartás

FIGYELEM! Károsodás veszélye!
- Ne használjon erős tisztítószereket, kemény tárgyakat vagy nagynyomású tisztítót a tisztításhoz.

➤ Alkalmanként tisztítsa meg a hűtőkonténer belsejét és külsejét nedves kendővel.

➤ Alkalmanként távolítsa el és tisztítsa meg az alaplemezeket nedves kendővel.

➤ Biztosítsa, hogy a hűtőkonténer szellőzőnyílásai por- és szennyeződésmentesek legyenek, mert így az üzem közben létrejövő hő távozhat és a hűtőkonténer nem károsodik.

10 Szavatosság

A termékre a törvény szerinti szavatossági időszak érvényes. A termék meghibásodása esetén forduljon a gyártói lerakathoz (lásd dometic.com/dealer), il-letve az illetékes szakkereskedőhöz.

A javításhoz, illetve a szavatossági adminisztrációhoz a következő dokumentumokat kell mellékelnie:

- a számla vásárlási dátummal rendelkező másolatát,
- a reklamáció okát vagy a hibát tartalmazó leírást.

11 Ártalmatlanítás

FIGYELMEZTETÉS! Ügyeljen a gyermekekre!
A régi hűtőkészülék ártalmatlanítása előtt:
- Akassza ki az ajtókat.
- Hagyja a polcokat a készülékben, hogy gyermekek ne mászhassanak bele.

➤ A csomagolóanyagot lehetőleg a megfelelő újrahasznosítható hulladék közé tegye.

Ha a terméket véglegesen kivonja a forgalomból, kérjük, tájékozódjon a legközelebbi hulladékártalmatlanító központnál vagy a szakkereskedőjénél az idevonatkozó ártalmatlanítási előírásokkal kapcsolatosan.

Védje környezetét!
Az akkumulátorok és elemek nem a háztartási hulladékba valók.
Adja le a meghibásodott akkumulátorokat vagy elhasznált elemeket a kereskedőnél vagy egy gyűjtőhelyen.

12 Hibaelhárítás

Hiba	Lehetséges ok	Megoldási javaslat
A hűtőkonténer nem működik.	A hűtőkonténer nincs megfelelően csatlakoztatva.	Ellenőrizze a feszültségellátást.
A hűtőkonténer nem mélyhűt megfelelően (csak TL200, TL300, TL450, FO650).	A hőmérsékletbeállító kulcs nem a megfelelő hőmérsékletre van állítva.	Forgassa el a hőmérsékletbeállító kulcsot a kívánt hőmérsékletre.
	A hűtőkonténerbe behelyezett áruk túl melegek.	Csak olyan árukat helyezzen be a hűtőkonténerbe, melyeket előzőleg már lehűtött –18 °C-ra.
	A szellőzőnyílások porosak, vagy elszennyeződtek.	Távolítsa el a port és a szennyeződést a szellőzőnyílásokból.
	A hűtőkonténer környezetében nem kielégítő a levegőáramlás.	A szellőzőnyílások körül gondoskodjon megfelelő levegőáramlásról.
	A beállított hőmérséklet +4 °C.	Állítsa be –18 °C-ra a hőmérsékletet.
A hűtőkonténer nem hűt megfelelően.	A hűtőkonténerbe behelyezett áruk túl melegek.	Csak olyan árukat helyezzen be a hűtőkonténerbe, melyeket előzőleg már lehűtött.
	A szellőzőnyílások porosak, vagy elszennyeződtek.	Távolítsa el a port és a szennyeződést a szellőzőnyílásokból.
	A hűtőkonténer környezetében nem kielégítő a levegőáramlás.	A szellőzőnyílások körül gondoskodjon megfelelő levegőáramlásról.

13 Műszaki adatok

Fluorozott üvegházgázokat tartalmaz

Hermetikusan zárt berendezés

Készüléke aktuális EU-megfelelőségi nyilatkozatát a dometic.com honlap megfelelő termékoldalán találhatja meg, vagy vegye fel a kapcsolatot közvetlenül a gyártóval (lásd a hátoldalon).

	TL200	**TL300**
Beállítható hőmérséklet:	+4 °C, –18 °C (+20 °C, a DT-23 modellel opcionális)	
Klímaosztály	ST	
Csatlakozási feszültség:	12 V⎓ 230 V~	
Teljesítményfelvétel: A DT-32 modellel opcionális:	300 W (230 V~) 25 A (12 V⎓) 500 W (230 V~) 40 A (24 V⎓)	
Hűtőközeg:	R404a	
Hűtőközeg mennyisége:	150 g	160 g
CO_2 egyenérték:	0,588 t	0,628 t
Üvegház-potenciál (GWP):	3922	
Nettó űrtartalom:	209 l	304 l
Súly:	110 kg	130 kg
Méretek:	**1**. ábra, 3. oldal	

	TL450	**FO650**
Beállítható hőmérséklet:	+4 °C, –18 °C (+20 °C, a DT-23 modellel opcionális)	
Klímaosztály:	ST	
Csatlakozási feszültség:	12 V⎓ 230 V~	
Teljesítményfelvétel: A DT-32 modellel opcionális:	300 W (230 V~) 25 A (12 V⎓) 500 W (230 V~) 40 A (24 V⎓)	
Hűtőközeg:	R404a	
Hűtőközeg mennyisége:	245 g	210 g
CO_2 egyenérték:	0,961 t	0,902 t
Üvegház-potenciál (GWP):	3922	
Nettó űrtartalom:	435 l	582 l
Súly:	150 kg	114 kg
Méretek:	**1**. ábra, 3. oldal	**2**. ábra, 4. oldal

	FO 200NC	**FO 450NC**
Beállítható hőmérséklet:	+4 °C (+20 °C, a DT-23 modellel opcionális)	
Klímaosztály:	ST	
Csatlakozási feszültség:	12 V⎓ 230 V~	
Teljesítményfelvétel: A DT-32 modellel opcionális:	108 W (230 V~) 15 A (12 V⎓) 500 W (230 V~) 40 A (24 V⎓)	
Hűtőközeg:	R134a	
Hűtőközeg mennyisége:	150 g	195 g
CO_2 egyenérték:	0,215 t	0,279 t
Üvegház-potenciál (GWP):	1430	
Nettó űrtartalom:	209 l	435 l
Súly:	110 kg	150 kg
Méretek:	**1** . ábra, 3. oldal	

	FO 800NC	**FO 850NC**	**FO 1000NC**
Beállítható hőmérséklet:	+4 °C (+20 °C, a DT-23 modellel opcionális)		
Klímaosztály:	ST		
Csatlakozási feszültség:	12 V⎓ 230 V~		
Teljesítményfelvétel: A DT-32 modellel opcionális:	300 W (230 V~) 25 A (12 V⎓) 500 W (230 V~) 40 A (24 V⎓)		
Hűtőközeg:	R134a		
Hűtőközeg mennyisége:	175 g		
CO_2 egyenérték:	0,608 t	0,25 t	0,25 t
Üvegház-potenciál (GWP):	1430		
Nettó űrtartalom:	825 l	761 l	963 l
Súly:	121 kg	113 kg	123 kg
Méretek:	**2**. ábra, 4. oldal		

Ólom-zselés akkumulátor (opcionális)

	DT-24
Cikksz.:	9103540411
Kimeneti feszültség:	12 V⎓
Kapacitás:	kétszer 55 Ah
Nyugalmi feszültség:	13,1 V
Töltőkészülék feszültség (konstans feszültség):	13,8 V és 15 V között (maximum 10 A, 6–12 h)
Töltésfenntartás/folyamatos töltés feszültsége:	13,2 V és 13,8 V között
Gyorstöltés feszültség (konstans feszültség):	maximum 15,6 V
Feltöltés időtartama (maximum 90%):	35 perc 100 A esetén 75 perc 50 A esetén 140 perc 25 A esetén
Töltési ciklusok száma:	> 600
Biztosíték:	30 A
Környezeti hőmérséklet:	Töltés: 0 °C és +45 °C között Áramleadás: –20 °C és +60 °C között
Méretek (h x szx m) (magasság terminállal):	254 x 175 x max 200 mm
Súly:	19,5 kg

14 EU Megfelelőségi Nyilatkozat

A következők alapján:	Az elektromágneses összeférhetőségről szóló 2014/30/EU irányelv A veszélyes anyagok alkalmazására vonatkozó 2011/65/EU irányelv A gépi berendezésekre vonatkozó 2006/42/EK irányelv
Márka:	Dometic
Termék terület:	Hűtés
Termékcsoport:	Professzionális hűtés
Modellcsalád:	FO,TL,TCX,CFX, CDF sorozatú hűtőkonténerek
Modellek:	TCX14, TCX21, TCX35 CDF11, CDF18, CFX35W, CFX40W, CFX50W, CFX65W, CFX100W TL200, TL300, TL450, FO200NC, FO450NC, FO650, FO800NC, FO850NC, FO1000NC

Gyártó neve: Dometic Germany GmbH
Postacím: Hollefeldtstr. 63
Város: Emsdetten Ország:: NémetországIrányítószám: 48282
Telefon: +492572-8790 Fax: +4925728793000

Műszaki dokumentációk összeállítására felhatalmazott személy:
Név: Jörg Peter
Cím: In der Steinwiese 16, 57074 Siegen, Németország

Az EGT területén a biztonságra vonatkozóan érvényben lévő jó tervezési gyakorlatnak megfelelő következő harmonizált normák, vagy műszaki specifikációk (meghatározások) betartása történt meg:

EN50498:2010
EN50581:2012
EN61000-3-2:2014
EN61000-3-3:2013
EN55014-1:2006/A1,A2
EN55014-2:1997/A1,A2
EN60335-1:2012/AC, A11, A13
EN60335-2-89:2010/A1, A2
EN62233:2008

Mobile living made easy.

DOMETIC

dometic.com

YOUR LOCAL DEALER

dometic.com/dealer

YOUR LOCAL SUPPORT

dometic.com/contact

YOUR LOCAL SALES OFFICE

dometic.com/sales-offices

4445102370 2021-03-21

A complete list of Dometic companies, which comprise the Dometic Group, can be found in the public filings of:
DOMETIC GROUP AB Hemvärnsgatan 15 SE-17154 Solna Sweden