DOMETIC

REFRIGERATION CLASSIC

RH418NTE, RH418NTEG

EN **Minibar**
Installation and Operating Manual 10

DE **Minibar**
Montage- und Bedienungsanleitung 23

FR **Minibar**
Instructions de montage et de service 37

ES **Minibar**
Instrucciones de montaje y de uso 51

PT **Minibar**
Instruções de montagem e manual de instruções 64

IT **Minibar**
Istruzioni di montaggio e d'uso 78

NL **Minibar**
Montagehandleiding en gebruiksaanwijzing 91

DA **Minibar**
Monterings- og betjeningsvejledning . . . 104

SV **Minibar**
Monterings- och bruksanvisning 117

NO **Minibar**
Monterings- og bruksanvisning 130

FI **Minibaari**
Asennus- ja käyttöohje 143

RU **Мини-бар**
Инструкция по монтажу и эксплуатации 156

PL **Minibar**
Instrukcja montażu i obsługi 170

SK **Minibar**
Návod na montáž a uvedenie do prevádzky 184

CS **Minibar**
Návod k montáži a obsluze 197

HU **Minibár**
Szerelési és használati útmutató 210

© 2021 Dometic Group. The visual appearance of the contents of this manual is protected by copyright and design law. The underlying technical design and the products contained herein may be protected by design, patent or be patent pending. The trademarks mentioned in this manual belong to Dometic Sweden AB. All rights are reserved.

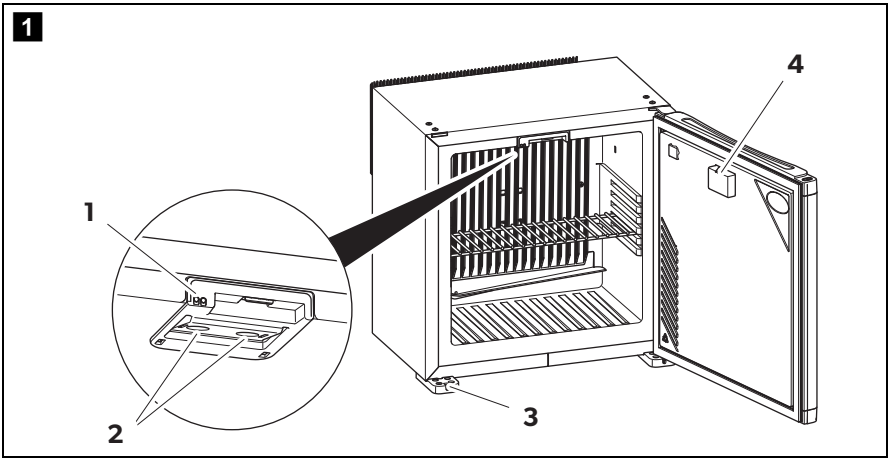
1
1
2
2
3
4

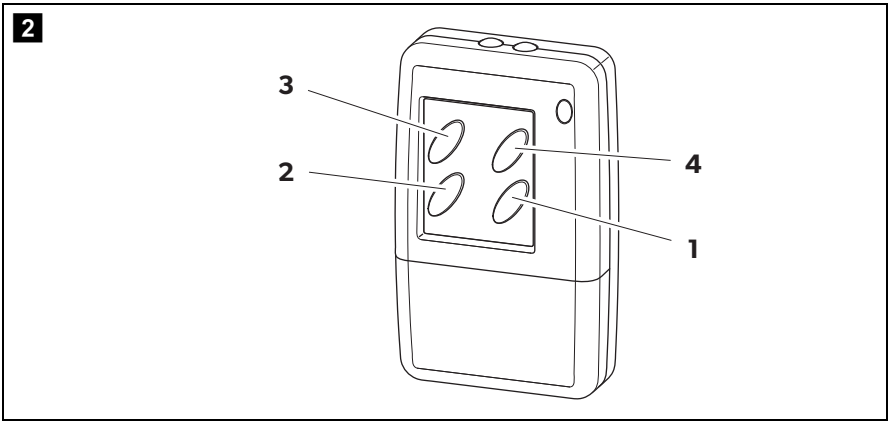
2
3
2
4
1

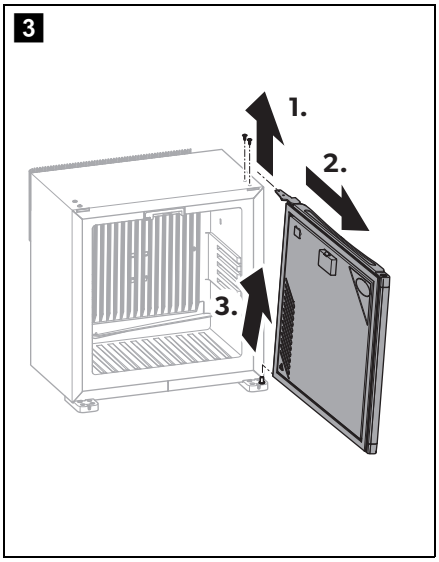
3
1.
2.
3.

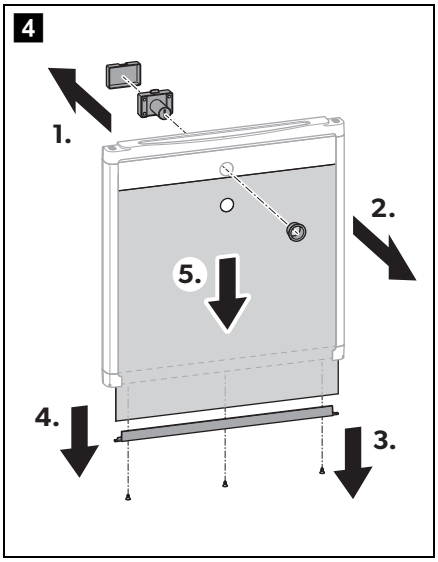
4
1.
2.
5.
4.
3.

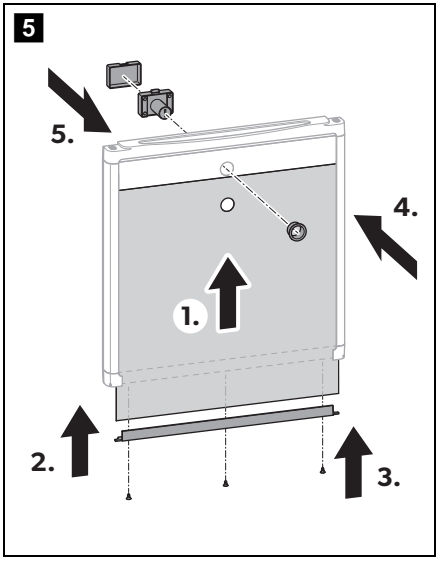
5
5.
4.
1.
2.
3.

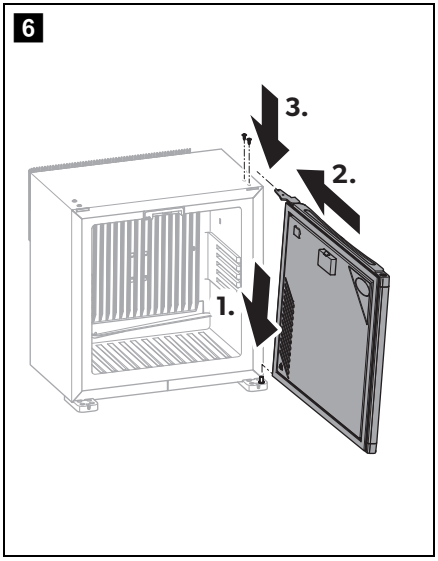
6
3.
2.
1.

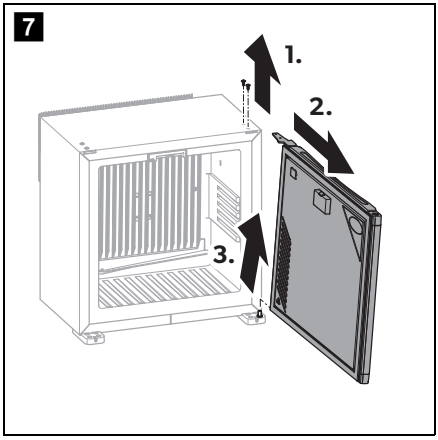
7
1.
2.
3.

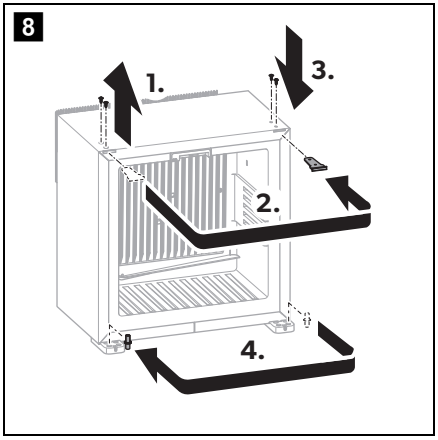
8
1.
3.
2.
4.

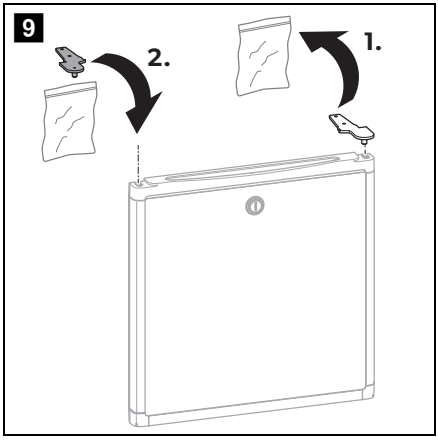
9
2.
1.

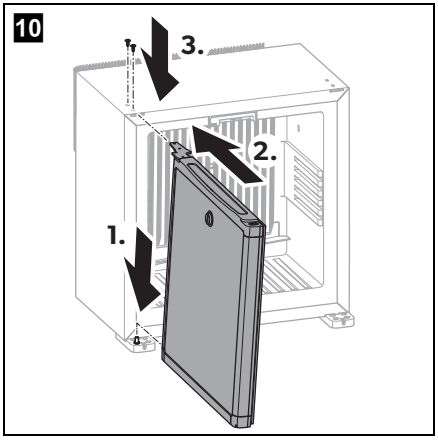
10
3.
2.
1.

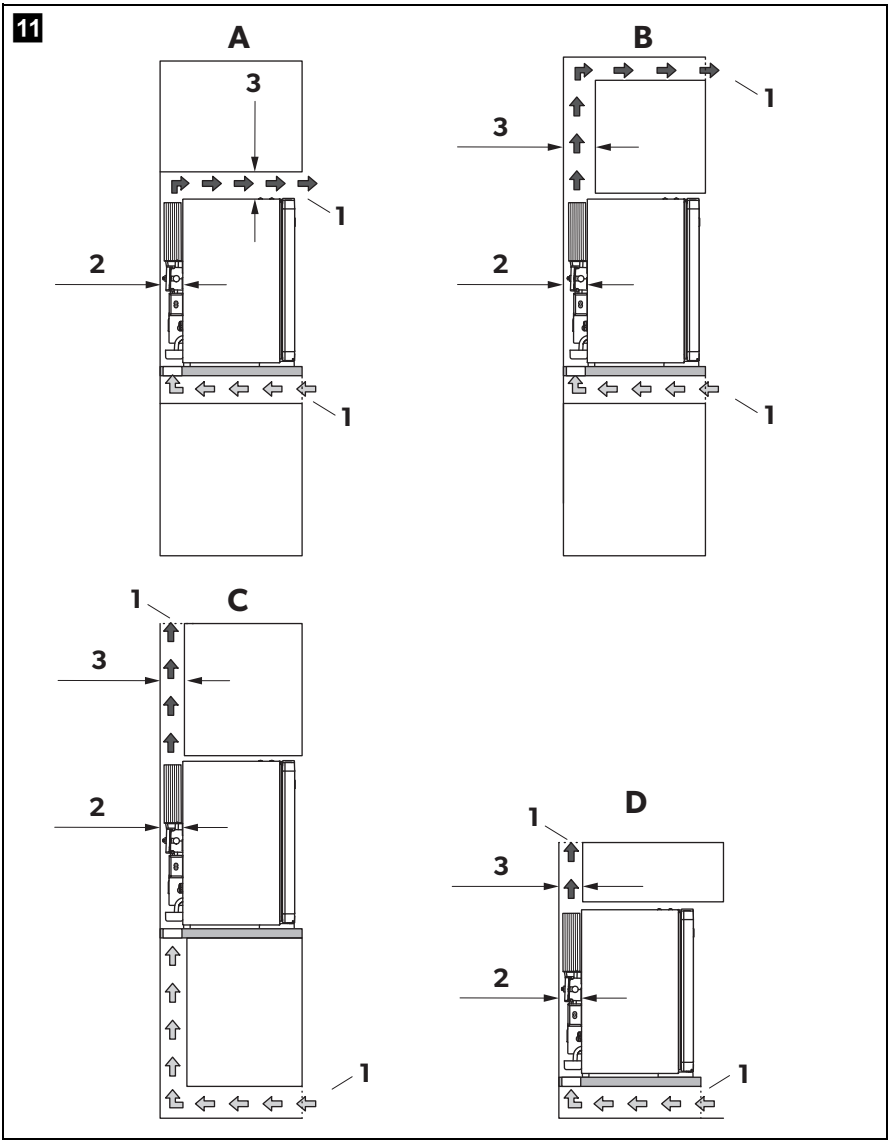
11
A
3
1
2
1
B
1
3
2
1
C
1
3
2
1
D
1
3
2
1

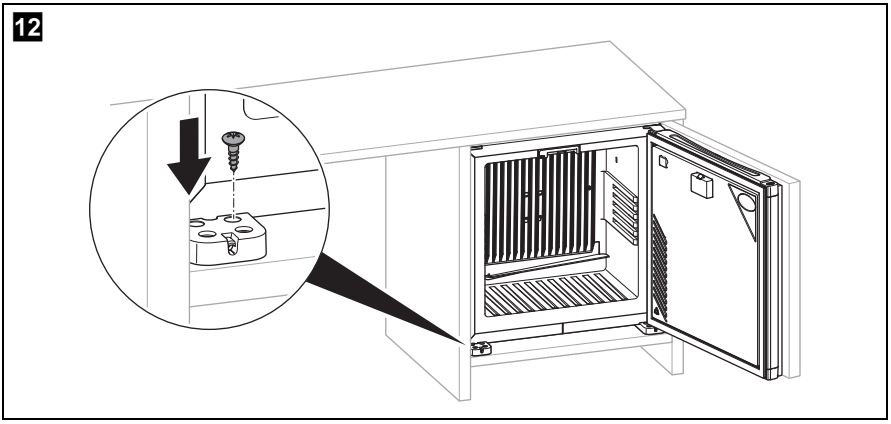
12

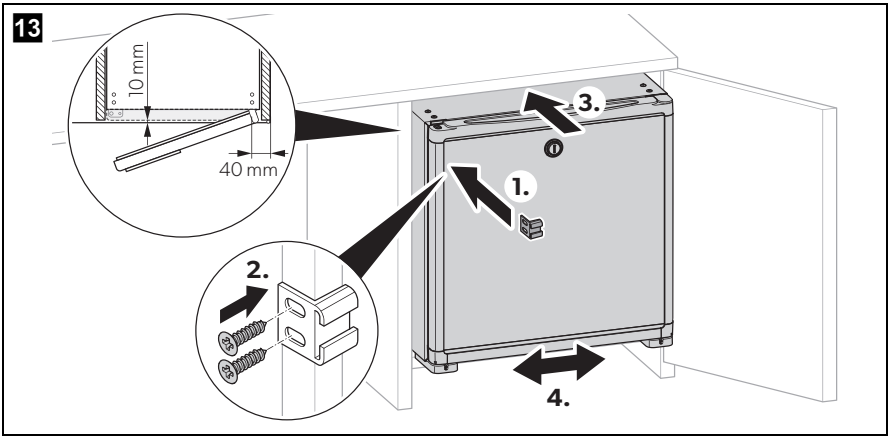
13
10 mm
40 mm
1.
2.
3.
4.

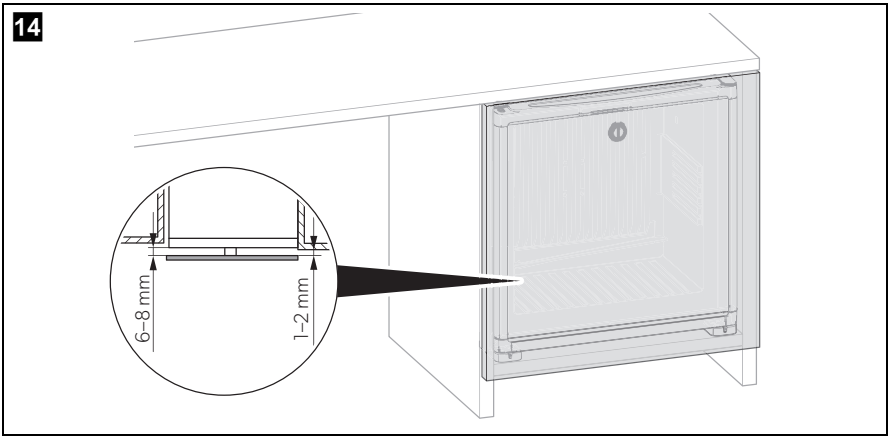
14
6–8 mm
1–2 mm

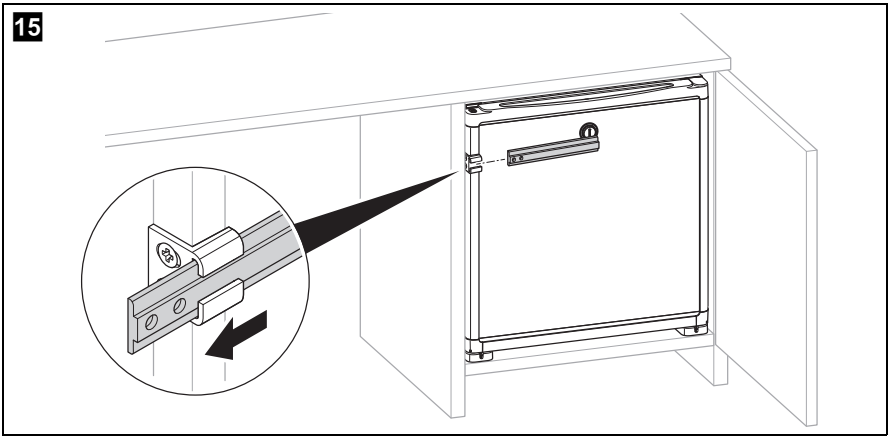
15

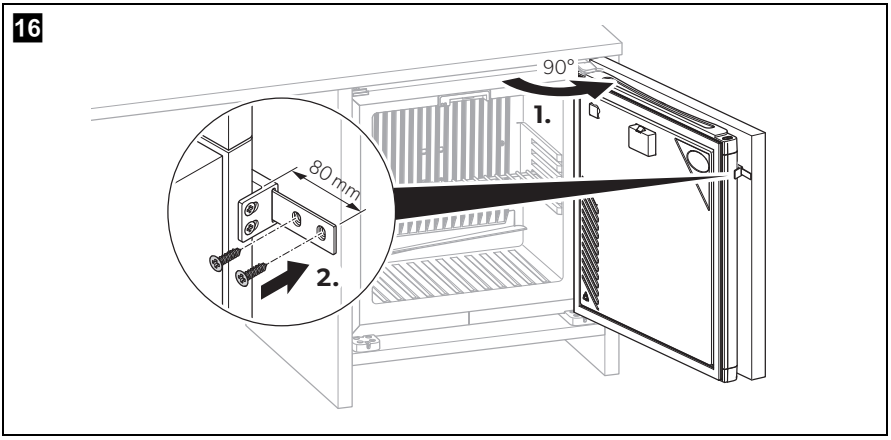
16
90°
1.
80 mm
2.

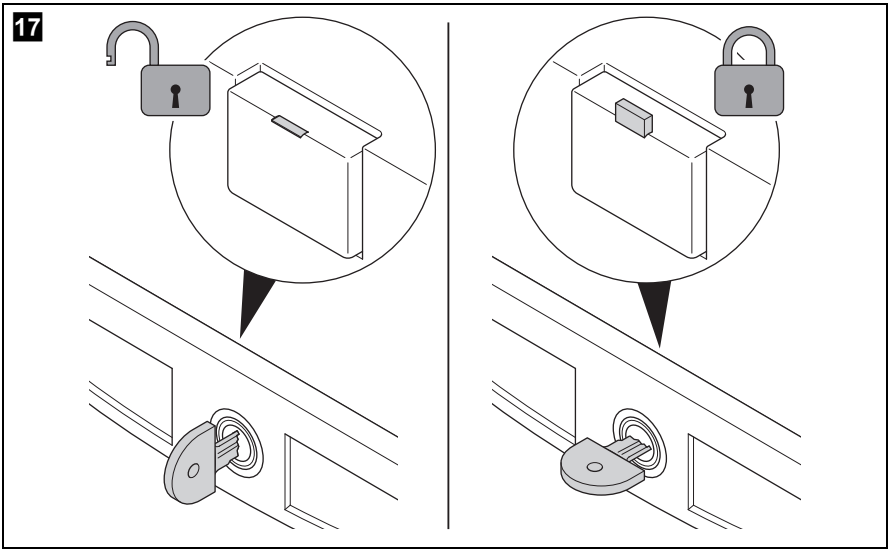
17

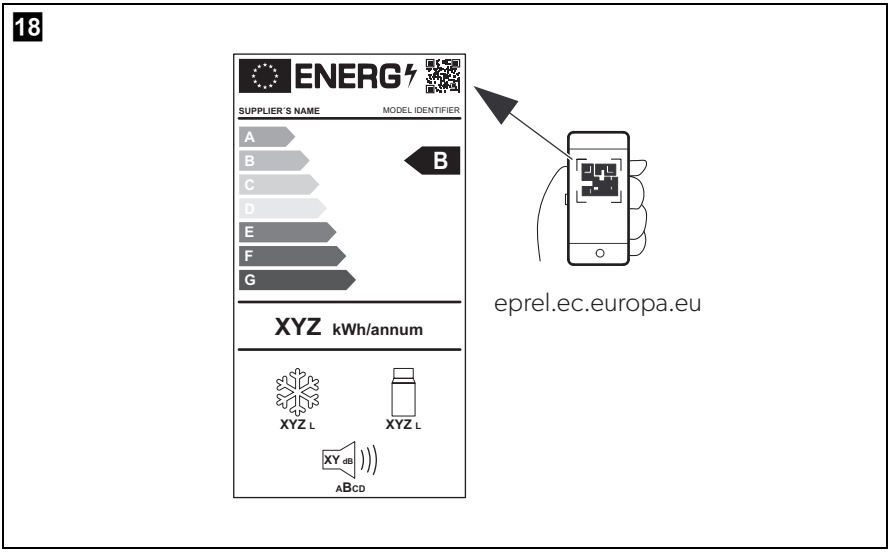
18
ENERG
SUPPLIER´S NAME
MODEL IDENTIFIER
A
B
C
D
E
F
G
B
XYZ kWh/annum
XYZ L
XYZ L
XY dB
ABCD
eprel.ec.europa.eu

Please read these instructions carefully and follow all instructions, guidelines, and warnings included in this product manual in order to ensure that you install, use, and maintain the product properly at all times. These instructions MUST stay with this product.

By using the product, you hereby confirm that you have read all instructions, guidelines, and warnings carefully and that you understand and agree to abide by the terms and conditions as set forth herein. You agree to use this product only for the intended purpose and application and in accordance with the instructions, guidelines, and warnings as set forth in this product manual as well as in accordance with all applicable laws and regulations. A failure to read and follow the instructions and warnings set forth herein may result in an injury to yourself and others, damage to your product or damage to other property in the vicinity. This product manual, including the instructions, guidelines, and warnings, and related documentation, may be subject to changes and updates. For up-to-date product information, please visit dometic.com.

Table of contents

1 Explanation of symbols 10
2 Safety instructions 11
3 Intended use 13
4 Technical description 14
5 Installation 15
6 Operation 17
7 Cleaning and maintenance 20
8 Troubleshooting 20
9 Warranty 21
10 Disposal 21
11 Technical data 22

1 Explanation of symbols

DANGER!
Safety instruction: Indicates a hazardous situation that, if not avoided, will result in death or serious injury.

WARNING!
Safety instruction: Indicates a hazardous situation that, if not avoided, could result in death or serious injury.

CAUTION!
Safety instruction: Indicates a hazardous situation that, if not avoided, could result in minor or moderate injury.

NOTICE!
Indicates a situation that, if not avoided, can result in property damage.

NOTE
Supplementary information for operating the product.

2 Safety instructions

2.1 General safety

WARNING! Failure to obey these warnings could result in death or serious injury.

Electrocution hazard

- Ensure that the minibar has been installed by a qualified technician in accordance with the Dometic installation manual.
- Do not operate the minibar if it is visibly damaged.
- If this minibar's power cable is damaged, it must be replaced by the manufacturer, service agent or a similarly qualified person in order to prevent safety hazards.
- This minibar may only be repaired by qualified personnel. Inadequate repairs may cause serious hazards.

Fire hazard

- The refrigerant in the refrigerant circuit is highly flammable.
  In the event of any damage to the refrigerant circuit:
  - Switch off the minibar.
  - Avoid naked flames and sparks.
  - Air the room well.

Explosion hazard

- Do not store any explosive substances, such as spray cans with propellants, in the minibar.

Health hazard

- This minibar can be used by children aged from 8 years and above and persons with reduced physical, sensory or mental capabilities or lack of experience and knowledge if they have been given supervision or instruction concerning use of the minibar in a safe way and understand the hazards involved.
- Children shall not play with the minibar.

- Cleaning and user maintenance shall not be made by children without supervision.
- Children aged from 3 to 8 years are allowed to load and unload the minibar.

CAUTION! Failure to obey these cautions could result in minor or moderate injury.

Risk of crushing

- Do not put your fingers into the hinge.

Health hazard

- Foodstuff may only be stored in its original packaging or in suitable containers.

NOTICE! Damage hazard

- Check that the voltage specification on the type plate is the same as that of the power supply.
- The minibar is not suitable for storing substances which are caustic or contain solvents.
- The insulation of the cooling device contains flammable cyclopentane and requires special disposal procedures. Deliver the cooling device at the end of its life-cycle to an appropriate recycling center.
- Keep the drainage outlet clean at all times.
- Do not open the refrigerant circuit under any circumstances.
- Only carry the minibar upright.

2.2 Operating the minibar safely

DANGER! Failure to obey these warnings will result in death or serious injury.

Electrocution hazard

- Do not touch exposed cables with your bare hands.

CAUTION! Failure to obey these cautions could result in minor or moderate injury.

Electrocution hazard

- Before starting the minibar, ensure that the power supply line and the plug are dry.

Health hazard

- Make sure that you only put items in the minibar which may be chilled at the selected temperature.
- Food may only be stored in its original packaging or in suitable containers.
- Opening the door for long periods can cause significant increase of the temperature in the compartments of the minibar.
- Clean regularly surfaces that can come in contact with food and accessible drainage systems.
- If the minibar is left empty for long periods:
  - Switch off the minibar.
  - Defrost the minibar.
  - Clean and dry the minibar.
  - Leave the door open to prevent mould developing within the minibar.

NOTICE! Damage hazard

- Do not use electrical devices inside the minibar unless they are recommended by the manufacturer for that purpose.
- Do not place it near naked flames or other heat sources (heaters, direct sunlight, gas ovens etc.).
- Ensure that the ventilation vents are not covered.
- Never immerse the minibar in water.
- Protect the minibar and the cable against heat and moisture.
- Make sure that foodstuffs do not touch the walls of the cooling area.

3 Intended use

The refrigeration appliance (also referred to as minibar) is designed for operation in enclosed buildings, such as:

- In staff kitchens in stores, offices and other work areas
- In the agricultural sector
- In hotels, motels and other accommodations
- In bed and breakfast establishments
- In catering businesses or similar wholesaler operations

The minibar is not suitable for installation in caravans or mobile homes.

The minibar is intended to be used either as a built-in appliance or as freestanding refrigeration appliance. Refer to the installation instructions.

The minibar is designed exclusively for cooling and storing of beverages and foods in closed containers.

The minibar is not suitable for storing fresh foods and medicine or freezing foodstuffs.

This minibar is only suitable for the intended purpose and application in accordance with these instructions.

This manual provides information that is necessary for proper installation and/or operation of the minibar. Poor installation and/or improper operating or maintenance will result in unsatisfactory performance and a possible failure.

The manufacturer accepts no liability for any injury or damage to the product resulting from:

- Incorrect assembly or connection, including excess voltage
- Incorrect maintenance or use of spare parts other than original spare parts provided by the manufacturer
- Alterations to the product without express permission from the manufacturer
- Use for purposes other than those described in this manual

Dometic reserves the right to change product appearance and product specifications.

4 Technical description

The cooling device can cool products and keep them cool. A grid divider can be used to separate foodstuffs, e.g. bottles and sweets. The cooling system is a thermoelectric cooling with a Peltier element.

4.1 Control elements on the cooling device

No. in fig. 1, page 3	Description
1	Door opening sensor
2	Interior light
3	Automatic door control LED (optional)
4	Door lock

4.2 Remote control

No. in fig. 2, page 3	Description
1	Red button: Resets the door control monitor
2	Black button: Low inside temperature (two different levels possible)
3	Yellow button: High inside temperature
4	Blue button: Medium inside temperature

5 Installation

WARNING! Fire hazard!
- When positioning the device, ensure the supply cord is not trapped or damaged.
- Do not locate multiple portable socket-outlets or portable power supplies at the rear of the device.

CAUTION! Health hazard
To avoid a hazard due to instability of the device, it must be fixed in accordance with the instructions.

NOTICE! Risk of damage
Do not use extension cords or ungrounded (two prong) adapters.

The cooling device is designed for free-standing installation, but can be built-in if the following conditions are complied with to ensure satisfactory operation and maximum cooling efficiency.

- The cooling device must be levelled carefully to ensure proper function.
- For the glass door version: When the ambient humidity is above 65 % at 25 °C ambient temperature, moisture will condense on the door.
- The socket outlet for the mains connection must be freely accessible.

5.1 Changing the decorative plate

➤ Change the decorative plate as shown (fig. 3, page 4 to fig. 6, page 4).

5.2 Reversing the door

➤ Reverse the door as shown (fig. 7, page 5 to fig. 10, page 5).

NOTE
The LED of the automatic door control (optional) must always be located opposite the door hinge.

For versions with automatic door control, proceed as follows:

1. Pull out the LED (fig. 1 3, page 3).
2. Lay the cable in the guide.
3. Insert the LED on the device's foot on the other side.

5.3 Fixing the cooling device

Ventilation (fig. 11, page 6)

- Ventilation must be provided as shown in alternatives A, B, C or D.
- Ventilation grills (**1**), if used, must have openings of at least 200 cm² each.
- The minimum clearance between the cooling device's back and the surrounding structure should be as follows:

No. in fig. 11, page 6	Min. distance
2	20 mm
3	105 mm

- The ventilation duct must at least measure 105 mm x the width of the cooling device.
- The entire cooling unit must project into the ventilation duct as shown.
- Air passing through the ventilation duct must not be preheated by any source of heat.
- The ventilation duct must be kept free from any obstacles. Especially portable multi socket outlets or portable power supplies, which can get warm, must not be kept at the rear of the cooling device.

➤ Fix the cooling device through its fixing feet as shown (fig. 12, page 7).

5.4 Mounting the sliding hinge (optional)

You can mount a sliding hinge that allows the cooling device door to be opened at the same time as the door of the built-in cabinet.

➤ Mount the sliding hinge as shown (fig. 13, page 7 to fig. 16, page 8).

6 Operation

6.1 Before first use

Before first use, clean the minibar inside and outside with a damp cloth for hygienic reasons (see also chapter "Cleaning and maintenance" on page 20).

6.2 Saving energy

- Only open the minibar as often and for as long as necessary.
- Allow warm food to cool down first before placing it in the device to keep cool.
- Avoid unnecessarily low temperature settings.
- For optimal energy consumption, position the shelves and drawers according to their position on delivery.
- On a regularly basis, make sure the door seal still fits properly.
- Clean dust and dirt from the condenser at regular intervals.

6.3 Switching on

NOTE

- A few water drops may form inside the cooling device if it has been cooling for a lengthy period. This is normal because the moisture in the air condenses to water when the temperature in the cooling device falls. The cooling device is not defective. Wipe it out with a dry cloth if necessary.

1. Place the cooling device on a firm base.
2. Connect the connection cable to the AC mains supply.

✓ The cooling device starts cooling the interior.

6.4 Setting the temperature

To avoid food waste, note the following:

- Keep temperature fluctuation as low as possible. Only open the minibar as often and for as long as necessary. Store the foodstuff in such a way that the air can still circulate well.
- The minibar is equipped with an automatic temperature regulation function. Select the average of the possible temperature values.
- Adjust the temperature to the quantity and type of the foodstuff.

Foodstuff can easily absorb or release odor or taste. Always store foodstuff covered or in closed containers/bottles.

The cooling device is equipped with an automatic temperature regulation function. With the optional remote control (fig. **2**, page 3) you can adjust the temperature to four different levels. Three buttons on the remote control the temperature settings.

- Black button (**2**): Low inside temperature (two different levels possible)
- Yellow button (**3**): High inside temperature
- Blue button (**4**): Medium inside temperature

With each press of the buttons on the remote control, the cooling temperature switches between the possible values. By pressing a button, a red LED illuminates on the remote control.

NOTE
The red LED illuminates as soon as a signal has been sent out. Check the batteries if the LED does not illuminate.

1. Remove the plastic insulation from the battery holder before initial use.
2. Align the upper side of the remote control to the LEDs of the interior light (fig. **1** 2, page 3). Maintain a distance of approx. 10 cm.
3. Press the desired button:

Button (fig. **2** page 3)	Inside temperature	LED signal
Black button (**2**)	Press once: Low level	The LEDs of the interior light flash at high speed.
	Press twice: Lowest level (maximum performance)	

Button (fig. 2 page 3)	Inside temperature	LED signal
Yellow button (**3**)	High level (minimum performance)	The LEDs of the interior light flash at low speed.
Blue button (**4**)	Medium level	The LEDs of the interior light flash at medium speed.

6.5 Using the minibar

NOTICE! Damage hazard
Only store heavy objects such as bottles or cans on the bottom of the minibar.

6.6 Locking the door (optional)

➤ Turn the key a quarter turn to the left to lock the cooling device (fig. 17, page 9).

6.7 Switching off

1. If you wish to switch the cooling device off, pull out the connection cable.
2. Clean the interior to make sure it is dry enough.

6.8 Using the automatic door control (optional)

The automatic door control (optional) displays via an LED (fig. 1 3, page 3) that the door has been opened.

If the door opening monitor LED is lit:

1. Open the cooling device.
2. If necessary, refill the cooling device.
3. Reset the door control monitor with the remote control (optional).
   – Hold the remote control towards the door opening sensor (fig. 1 1, page 3).
   – Press the red button once (fig. 2 1, page 3).
4. Close the cooling device.

6.9 Defrosting the cooling device

The cooling device is equipped with an auto-defrost function.

7 Cleaning and maintenance

WARNING! Electrocution hazard
Always disconnect the device from the power supply before you clean and service it.

NOTICE! Damage hazard
- Never clean the cooling device under running water or in dish water.
- Do not use abrasive cleaning agents or hard objects during cleaning as these can damage the cooling device.

1. Use a soft cloth, lukewarm water and a mild detergent to clean the inside of the cooling device.
2. Wash out the cooling device using clean water and dry thoroughly.
3. At annual intervals, remove dust from the cooling aggregate at the back of the cooling device using a brush or a soft cloth.

8 Troubleshooting

General troubleshooting

Problem	Possible cause	Suggested remedy
The cooling is poor.	Too much food was put in.	Remove some food.
	Door is not closed properly.	Close the door.
	Internal air circulation is restricted.	Provide internal air circulation.
There is no cooling.	Plug is not properly connected to the mains socket.	Put the plug into the mains socket properly.
	There is no voltage in the mains socket.	Establish voltage.

9 Warranty

The statutory warranty period applies. If the product is defective, please contact your retailer or the manufacturer's branch in your country (see dometic.com/dealer).

For repair and warranty processing, please include the following documents when you send in the product:

- A copy of the receipt with purchasing date
- A reason for the claim or description of the fault

10 Disposal

➤ Place the packaging material in the appropriate recycling waste bins wherever possible.

If you wish to finally dispose of the product, ask your local recycling centre or specialist dealer for details about how to do this in accordance with the applicable disposal regulations.

11 Technical data

	RH418NTE	RH418NTEG
Total volume	20 l	
Connection voltage:	100 – 240 V~	
Power consumption:	max. 51 W	
Temperature range:	0 °C to +12 °C	
Energy consumption (ambient temperature +12 °C to +25 °C):	81 kWh/annum	104 kWh/annum
Climate class:	N	
Intended ambient temperature use:	+16 °C to+32 °C	
Refrigerant:	R134a	
Refrigerant quantity:	210 g	
Global warming potential (GWP):	1430	
Dimensions (W x H x D):	422 x 435 x 350 mm	
Weight:	10 kg	13 kg
Testing/certification:	CE UK CA	

Contains fluorinated greenhouse gases

Hermetically sealed equipment

Further product information can be accessed via QR code on the energy label in the figures or via eprel.ec.europa.eu.

Lesen und befolgen Sie bitte alle Anweisungen, Richtlinien und Warnhinweise in diesem Produkthandbuch sorgfältig, um sicherzustellen, dass Sie das Produkt ordnungsgemäß installieren und stets ordnungsgemäß betreiben und warten. Diese Anleitung MUSS bei dem Produkt verbleiben.

Durch die Verwendung des Produktes bestätigen Sie hiermit, dass Sie alle Anweisungen, Richtlinien und Warnhinweise sorgfältig gelesen haben und dass Sie die hierin dargelegten Bestimmungen verstanden haben und ihnen zustimmen. Sie erklären sich damit einverstanden, dieses Produkt nur für den angegebenen Verwendungszweck und gemäß den Anweisungen, Richtlinien und Warnhinweisen dieses Produkthandbuchs sowie gemäß allen geltenden Gesetzen und Vorschriften zu verwenden. Eine Nichtbeachtung der hierin enthaltenen Anweisungen und Warnhinweise kann zu einer Verletzung Ihrer selbst und anderer Personen, zu Schäden an Ihrem Produkt oder zu Schäden an anderem Eigentum in der Umgebung führen. Dieses Produkthandbuch, einschließlich der Anweisungen, Richtlinien und Warnhinweise, sowie die zugehörige Dokumentation können Änderungen und Aktualisierungen unterliegen. Aktuelle Produktinformationen finden Sie unter dometic.com.

Inhaltsverzeichnis

1 Erklärung der Symbole 23
2 Sicherheitshinweise 24
3 Bestimmungsgemäßer Gebrauch 27
4 Technische Beschreibung 28
5 Montage 28
6 Bedienung 31
7 Reinigung und Pflege 34
8 Störungsbeseitigung 34
9 Garantie 35
10 Entsorgung 35
11 Technische Daten 36

1 Erklärung der Symbole

GEFAHR!
Sicherheitshinweis auf eine Gefahrensituation, die zum Tod oder zu schwerer Verletzung führt, wenn sie nicht vermieden wird.

WARNUNG!
Sicherheitshinweis auf eine Gefahrensituation, die zum Tod oder zu schwerer Verletzung führen kann, wenn sie nicht vermieden wird.

VORSICHT!
Sicherheitshinweis auf eine Gefahrensituation, die zu einer leichten oder mittelschweren Verletzung führen kann, wenn sie nicht vermieden wird.

ACHTUNG!
Hinweis auf eine Situation, die zu Sachschäden führen kann, wenn sie nicht vermieden wird.

HINWEIS
Ergänzende Informationen zur Bedienung des Produktes.

2 Sicherheitshinweise

2.1 Grundlegende Sicherheit

WARNUNG! Nichtbeachtung dieser Warnungen kann zum Tod oder schwerer Verletzung führen.

Gefahr durch Stromschlag

- Stellen Sie sicher, dass die Minibar von einem qualifizierten Techniker gemäß der Dometic Montageanleitung installiert wurde.
- Wenn die Minibar sichtbare Beschädigungen aufweist, dürfen Sie sie nicht in Betrieb nehmen.
- Wenn das Anschlusskabel der Minibar beschädigt ist, muss es durch den Hersteller, einen Kundendienstmitarbeiter bzw. eine entsprechend ausgebildete Fachkraft ersetzt werden, um Gefahren zu verhindern.
- Reparaturen an der Minibar dürfen nur von Fachkräften durchgeführt werden. Durch unsachgemäße Reparaturen können erhebliche Gefahren entstehen.

Brandgefahr

- Das Kältemittel im Kühlkreislauf ist leicht entflammbar.
  Bei einer Beschädigung des Kühlkreislaufs:
  – Schalten Sie die Minibar aus.
  – Vermeiden Sie offenes Feuer und Zündfunken.
  – Lüften Sie den Raum gut.

Explosionsgefahr

- Lagern Sie keine explosionsfähigen Stoffe wie z. B. Sprühdosen mit brennbarem Treibgas in der Minibar.

Gesundheitsgefahr

- Diese Minibar kann von Kindern ab 8 Jahren und von Personen mit verringerten physischen, sensorischen oder mentalen Fähigkeiten oder Mangel an Erfahrung und/oder Wissen verwendet werden, wenn diese Personen beaufsichtigt werden oder im sicheren Gebrauch der Minibar unterwiesen wurden und die daraus resultierenden Gefahren verstanden haben.
- Kinder dürfen nicht mit der Minibar spielen.
- Reinigung und Benutzerwartung dürfen nicht durch unbeaufsichtigte Kinder durchgeführt werden.
- Kinder von 3 bis 8 Jahren dürfen die Minibar be- und entladen.

VORSICHT! Nichtbeachtung dieser Hinweise kann zu geringer oder mittelschwerer Verletzung führen.

Quetschgefahr

- Fassen Sie nicht in das Scharnier.

Gesundheitsgefahr

- Lebensmittel dürfen nur in Originalverpackungen oder geeigneten Behältern eingelagert werden.

ACHTUNG! Beschädigungsgefahr

- Vergleichen Sie die Spannungsangabe auf dem Typenschild mit der vorhandenen Energieversorgung.
- Die Minibar ist nicht geeignet für die Lagerung ätzender oder lösungsmittelhaltiger Stoffe.
- Die Isolierung des Kühlgeräts enthält brennbares Cyclopentan und erfordert ein besonderes Entsorgungsverfahren. Entsorgen Sie das Kühlgerät am Ende seiner Nutzungsdauer in einem entsprechenden Recyclingcenter.
- Halten Sie die Abflussöffnung stets sauber.
- Öffnen Sie auf keinen Fall den Kühlkreislauf.
- Transportieren Sie die Minibar nur in aufrechter Stellung.

2.2 Sicherheit beim Betrieb der Minibar

GEFAHR! Nichtbeachtung dieser Warnungen kann zum Tod oder schwerer Verletzung führen.

Gefahr durch Stromschlag

- Fassen Sie nie mit bloßen Händen an blanke Leitungen.

VORSICHT! Nichtbeachtung dieser Hinweise kann zu geringer oder mittelschwerer Verletzung führen.

Gefahr durch Stromschlag

- Achten Sie vor der Inbetriebnahme der Minibar darauf, dass Zuleitung und Stecker trocken sind.

Gesundheitsgefahr

- Achten Sie darauf, dass sich nur Gegenstände bzw. Waren in der Minibar befinden, die auf die gewählte Temperatur gekühlt werden dürfen.
- Lebensmittel dürfen nur in Originalverpackungen oder geeigneten Behältern gelagert werden.
- Ein längeres Öffnen der Tür kann zu einem erheblichen Anstieg der Temperatur in den Fächern der Minibar führen.
- Reinigen Sie regelmäßig Oberflächen, die mit Lebensmitteln in Kontakt kommen können, sowie zugängliche Ablaufsysteme.
- Wenn die Minibar über längere Zeiträume leer bleibt:
  - Schalten Sie die Minibar aus.
  - Tauen Sie die Minibar ab.
  - Reinigen und trocknen Sie die Minibar.
  - Lassen Sie die Tür offenstehen, um Schimmelbildung in der Minibar zu verhindern.

ACHTUNG! Beschädigungsgefahr

- Benutzen Sie keine Elektrogeräte innerhalb der Minibar, außer wenn diese Elektrogeräte vom Hersteller dafür empfohlen werden.
- Stellen Sie das Gerät nicht in der Nähe von offenen Flammen oder anderen Wärmequellen (Heizung, starke Sonneneinstrahlung, Gasöfen usw.) ab.
- Stellen Sie sicher, dass die Lüftungsöffnungen nicht abgedeckt sind.
- Tauchen Sie die Minibar nie in Wasser.
- Schützen Sie die Minibar und die Kabel vor Hitze und Nässe.

- Achten Sie darauf, dass die Speisen keine Wand des Kühlraums berühren.

3 Bestimmungsgemäßer Gebrauch

Das Kühlgerät (auch als Minibar bezeichnet) ist für den Betrieb in geschlossenen Gebäuden konzipiert, wie z. B:

- In Personalküchen in Ladengeschäften, Büros und anderen Arbeitsbereichen
- Im landwirtschaftlichen Sektor
- In Hotels, Motels und anderen Unterkünften
- In Frühstückspensionen
- In Catering-Unternehmen oder ähnlichen Großhandelsbetrieben

Die Minibar ist nicht für den Einbau in Wohnwagen oder Wohnmobile geeignet.

Die Minibar ist entweder als Einbaugerät oder als freistehendes Kühlgerät zu verwenden. Beachten Sie die Installationsanleitung.

Die Minibar ist ausschließlich zur Kühlung und Lagerung von Getränken und Lebensmitteln in geschlossenen Behältern bestimmt.

Die Minibar ist nicht zur Lagerung von frischen Lebensmitteln und Medikamenten oder zum Einfrieren von Lebensmitteln geeignet.

Diese Minibar ist nur für den angegebenen Verwendungszweck und die Anwendung gemäß dieser Anleitung geeignet.

Dieses Handbuch enthält Informationen, die für die ordnungsgemäße Installation und den ordnungsgemäßen Betrieb der Minibar erforderlich sind. Installationsfehler und/oder ein nicht ordnungsgemäßer Betrieb oder nicht ordnungsgemäße Wartung haben eine unzureichende Leistung und u. U. einen Ausfall des Geräts zur Folge.

Der Hersteller übernimmt keine Haftung für Verletzungen oder Schäden am Produkt, die durch Folgendes entstehen:

- Unsachgemäße Montage oder falscher Anschluss, einschließlich Überspannung
- Unsachgemäße Wartung oder Verwendung von anderen als den vom Hersteller gelieferten Original-Ersatzteilen
- Veränderungen am Produkt ohne ausdrückliche Genehmigung des Herstellers
- Verwendung für andere als die in der Anleitung beschriebenen Zwecke

Dometic behält sich das Recht vor, das Erscheinungsbild des Produkts und dessen technische Daten zu ändern.

4 Technische Beschreibung

Das Kühlgerät kann Waren abkühlen und kühl halten. Durch ein Trenngitter können Lebensmittel getrennt werden, z. B. Flaschen und Süßigkeiten. Die Kühlung verfügt über ein thermoelektrisches Kühlsystem mit Peltierelement.

4.1 Bedienelemente am Kühlgerät

Nr. in Abb. 1, Seite 3	Beschreibung
1	Türöffnungssensor
2	Innenbeleuchtung
3	LED der automatischen Türsteuerung (optional)
4	Türverriegelung

4.2 Fernbedienung

Nr. in Abb. 2, Seite 3	Beschreibung
1	Roter Taster: Setzt die Türsteuerungsüberwachung zurück
2	Schwarzer Taster: Niedrige Innentemperatur (zwei verschiedene Pegel möglich)
3	Gelber Taster: Hohe Innentemperatur
4	Blauer Taster: Mittlere Innentemperatur

5 Montage

WARNUNG! Brandgefahr

- Stellen Sie beim Aufstellen des Geräts sicher, dass das Anschlusskabel nicht eingeklemmt oder beschädigt wird.
- Positionieren Sie an der Geräterückseite keine tragbaren Mehrfachsteckdosen oder tragbare Netzteile.

VORSICHT! Gesundheitsgefahr
Um eine Gefährdung durch Instabilität des Gerätes zu vermeiden, muss dieses gemäß den Anweisungen befestigt werden.

ACHTUNG! Beschädigungsgefahr
Keine Verlängerungskabel oder ungeerdete (zweipolige) Adapter verwenden.

Das Kühlgerät ist auf eine freistehende Verwendung ausgelegt. Wenn folgende Voraussetzungen erfüllt sind, bietet das Gerät jedoch auch in eingebautem Zustand einen zuverlässigen Betrieb und eine optimale Kühlleistung.

- Um eine ordnungsgemäße Funktion sicherzustellen, muss das Kühlgerät möglichst eben ausgerichtet sein.
- Bei dem Modell mit Glastür: Bei einer Luftfeuchtigkeit von über 65 % bei einer Umgebungstemperatur von 25 °C kondensiert Feuchtigkeit an der Tür.
- Die Steckdose, an die das Gerät angeschlossen ist, muss frei zugänglich sein.

5.1 Dekorplatte wechseln

➤ Wechseln Sie die Dekorplatte wie dargestellt (Abb. **3**, Seite 4 bis Abb. **6**, Seite 4).

5.2 Türanschlag wechseln

➤ Wechseln Sie den Türanschlag wie dargestellt (Abb. **7**, Seite 5 bis Abb. **10**, Seite 5).

HINWEIS
Die LED der automatischen Türsteuerung (optional) muss sich gegenüber des Türscharniers befinden.

Gehen Sie bei Modellen mit automatischer Türsteuerung wie folgt vor:

1. Entnehmen Sie die LED (Abb. **1** 3, Seite 3).
2. Verlegen Sie das Kabel in der Führung.
3. Setzen Sie die LED am Gerätesockel auf der anderen Seite ein.

5.3 Kühlgerät befestigen

Belüftung (Abb. 11, Seite 6)

- Eine Belüftung gemäß einer der Abbildungen A, B, C oder D muss sichergestellt sein.
- Falls Lüftungsgitter (**1**) verwendet werden, müssen diese eine Öffnung von jeweils mindestens 200 cm^2 aufweisen.
- Bei dem Mindestabstand zwischen der Rückseite des Kühlgeräts und der umgebenden Struktur müssen folgende Werte eingehalten werden:

Nr. in Abb. 11, Seite 6	Mindestabstand
2	20 mm
3	105 mm

- Die Abmessung des Belüftungskanals muss mindestens 105 mm x Breite des Kühlgeräts betragen.
- Das gesamte Aggregat muss wie gezeigt in den Belüftungskanal ragen.
- In den Belüftungskanal eintretende Luft darf nicht durch eine Wärmequelle erwärmt werden.
- Der Belüftungskanal muss stets freigehalten werden. Insbesondere dürfen sich keine nicht fest installierten Mehrfachsteckdosen oder mobilen Stromversorgungen, die Wärme entwickeln können, an der Rückseite des Kühlgeräts befinden.

➤ Befestigen Sie das Kühlgerät mithilfe der Befestigungsfüße wie dargestellt (Abb. 12, Seite 7).

5.4 Schleppbeschlag (optional) montieren

Sie können einen Schleppbeschlag montieren, mit dem sich die Tür des Kühlgeräts gleichzeitig mit der Tür des Einbauschranks öffnet.

➤ Montieren Sie den Schleppbeschlag wie dargestellt (Abb. 13, Seite 7 bis Abb. 16, Seite 8).

6 Bedienung

6.1 Vor dem ersten Gebrauch

Reinigen Sie die Minibar vor dem ersten Gebrauch aus hygienischen Gründen innen und außen mit einem feuchten Tuch (siehe auch Kapitel „Reinigung und Pflege“ auf Seite 34).

6.2 Energie sparen

- Öffnen Sie die Minibar nur so oft und so lange wie nötig.
- Lassen Sie warme Speisen erst abkühlen, bevor Sie sie im Gerät kühl halten.
- Vermeiden Sie eine unnötig tiefe Innentemperatur.
- Für einen optimalen Energieverbrauch positionieren Sie die Regale und Schubladen entsprechend ihrer Position bei der Auslieferung.
- Prüfen Sie in regelmäßigen Abständen, ob die Dichtung der Tür noch richtig sitzt.
- Befreien Sie den Kondensator in regelmäßigen Abständen von Staub und Verunreinigungen.

6.3 Einschalten

HINWEIS

- Einige Wassertropfen können sich im Inneren des Kühlgeräts absetzen, wenn es über einen längeren Zeitraum gekühlt hat. Dies ist normal, weil die Feuchtigkeit in der Luft zu Wassertropfen kondensiert, wenn die Temperatur im Kühlgerät sinkt. Dies ist kein Zeichen für einen Defekt des Kühlgeräts. Wischen Sie die Minibar ggf. mit einem trockenen Tuch aus.

1. Stellen Sie das Kühlgerät auf eine feste Unterlage.
2. Schließen Sie das Anschlusskabel an das Wechselstromnetz an.

✓ Das Kühlgerät startet mit dem Kühlen des Innenraums.

6.4 Einstellen der Temperatur

Um Lebensmittelverschwendung zu vermeiden, beachten Sie bitte Folgendes:

- Halten Sie Temperaturschwankungen so gering wie möglich. Öffnen Sie die Minibar nur so oft und so lange wie nötig. Lagern Sie Lebensmittel so, dass Luft immer noch gut zirkulieren kann.
- Die Minibar ist mit einer automatischen Temperaturregelung ausgestattet. Wählen Sie den Mittelwert der möglichen Temperaturwerte aus.
- Passen Sie die Temperatur der Menge und Art der Lebensmittel an.

Lebensmittel nehmen leicht Gerüche auf und geben Gerüche oder Aromen ab. Lagern Sie Lebensmittel daher stets abgedeckt oder in geschlossenen Behältern bzw. Flaschen.

Das Kühlgerät ist mit einer automatischen Temperaturregelung ausgestattet. Mit der optionalen Fernbedienung (Abb. **2**, Seite 3) können Sie die Temperatur auf eine von vier Stufen einstellen. Über drei Taster auf der Fernbedienung lässt sich die Temperatureinstellung regeln.

- Schwarzer Taster (**2**): Niedrige Innentemperatur (zwei verschiedene Pegel möglich)
- Gelber Taster (**3**): Hohe Innentemperatur
- Blauer Taster (**4**): Mittlere Innentemperatur

Durch Drücken des entsprechenden Tasters auf der Fernbedienung wird die Kühltemperatur auf den jeweiligen Wert eingestellt. Bei Drücken eines Tasters leuchtet eine rote LED an der Fernbedienung auf.

HINWEIS
Die rote LED leuchtet auf, sobald ein Signal gesendet wurde. Wenn die LED nicht aufleuchtet, prüfen Sie die Batterien.

1. Entfernen Sie vor dem ersten Gebrauch die Kunststoffisolierung von der Batteriehalterung.
2. Richten Sie die obere Seite der Fernbedienung auf die LEDs der Innenbeleuchtung (Abb. **1** 2, Seite 3). Halten Sie einen Abstand von ca. 10 cm ein.
3. Drücken Sie den gewünschten Taster:

Taster (Abb. **2** Seite 3)	Innentemperatur	LED-Signal
Schwarzer Taster (**2**)	Einmal drücken: Niedrige Stufe	Die LEDs der Innenbeleuchtung blinken schnell.
	Zweimal drücken: Niedrigste Stufe (höchste Leistung)	

Taster (Abb. 2 Seite 3)	Innentemperatur	LED-Signal
Gelber Taster (**3**)	Hohe Stufe (minimale Leistung)	Die LEDs der Innenbeleuchtung blinken langsam.
Blauer Taster (**4**)	Mittlere Stufe	Die LEDs der Innenbeleuchtung blinken mit mittlerer Geschwindigkeit.

6.5 Verwenden der Minibar

ACHTUNG! Beschädigungsgefahr
Verstauen Sie schwere Gegenstände wie z. B. Flaschen oder Dosen ausschließlich auf dem Boden der Minibar.

6.6 Tür verriegeln (optional)

➤ Drehen Sie den Schlüssel eine viertel Umdrehung nach links, um das Kühlgerät zu verriegeln (Abb. 17, Seite 9).

6.7 Ausschalten

1. Wenn Sie das Kühlgerät außer Betrieb nehmen möchten, ziehen Sie das Anschlusskabel ab.
2. Reinigen Sie den Innenraum und lassen Sie das Gerät gründlich trocknen.

6.8 Automatische Türsteuerung verwenden (optional)

Die automatische Türsteuerung (optional) zeigt über eine LED (Abb. 1 3, Seite 3) an, dass die Tür geöffnet wurde.

Wenn die LED für die Türöffnungsüberwachung leuchtet:

1. Öffnen Sie das Kühlgerät.
2. Befüllen Sie das Kühlgerät bei Bedarf neu.
3. Setzen Sie die Türsteuerungsüberwachung mithilfe der Fernbedienung (optional) zurück.
   – Richten Sie die Fernbedienung auf den Türöffnungssensor (Abb. 1 1, Seite 3).
   – Drücken Sie den roten Taster einmal (Abb. 2 1, Seite 3).
4. Schließen Sie das Kühlgerät.

6.9 Kühlgerät abtauen

Das Kühlgerät ist mit einer automatischen Abtaufunktion ausgestattet.

7 Reinigung und Pflege

WARNUNG! Gefahr durch Stromschlag
Trennen Sie vor jeder Reinigung und Pflege das Gerät von der Stromversorgung.

ACHTUNG! Beschädigungsgefahr
- Reinigen Sie das Kühlgerät niemals unter fließendem Wasser oder in Spülwasser.
- Verwenden Sie zum Reinigen keine scharfen Reinigungsmittel oder harten Gegenstände, da diese das Kühlgerät beschädigen können.

1. Verwenden Sie zum Reinigen des Innenraums des Kühlgeräts ein weiches Tuch und lauwarmes Wasser mit einem milden Reinigungsmittel.
2. Reinigen Sie das Kühlgerät mit sauberem Wasser und lassen Sie es gründlich trocknen.
3. Entfernen Sie einmal im Jahr den Staub von dem Kühlaggregat auf der Rückseite des Kühlgeräts mithilfe einer Bürste oder eines weichen Tuchs.

8 Störungsbeseitigung

Allgemeine Störungsbeseitigung

Problem	Mögliche Ursache	Lösungsvorschlag
Die Kühlleistung des Geräts ist schlecht.	Es befinden sich zu viele Lebensmittel im Innenraum des Geräts.	Nehmen Sie einige Lebensmittel heraus.
	Die Tür ist nicht richtig geschlossen.	Schließen Sie die Tür.
	Die Luftzirkulation im Innenraum ist behindert.	Stellen Sie eine ausreichende Luftzirkulation im Innenraum sicher.

Problem	Mögliche Ursache	Lösungsvorschlag
Das Gerät kühlt nicht.	Der Stecker des Geräts ist nicht richtig in die Steckdose eingesteckt.	Stecken Sie den Netzstecker richtig in die Steckdose.
	An der Steckdose liegt keine Spannung an.	Stellen Sie die Spannung an der Steckdose wieder her.

9 Garantie

Es gilt die gesetzliche Gewährleistungsfrist. Sollte das Produkt defekt sein, wenden Sie sich bitte an Ihren Fachhändler oder an die Niederlassung des Herstellers in Ihrem Land (siehe dometic.com/dealer).

Bitte senden Sie bei einem Reparatur- bzw. Garantieantrag folgende Unterlagen mit dem Produkt ein:

- eine Kopie der Rechnung mit Kaufdatum,
- einen Reklamationsgrund oder eine Fehlerbeschreibung.

10 Entsorgung

➤ Geben Sie das Verpackungsmaterial möglichst in den entsprechenden Recycling-Müll.

Wenn Sie das Produkt endgültig außer Betrieb nehmen, informieren Sie sich bitte beim nächsten Recyclingcenter oder bei Ihrem Fachhändler über die zutreffenden Entsorgungsvorschriften.

11 Technische Daten

	RH418NTE	RH418NTEG
Gesamtinhalt	20 l	
Anschlussspannung:	100–240 V~	
Leistungsaufnahme:	max. 51 W	
Temperaturbereich:	0 °C bis +12 °C	
Energieverbrauch (Umgebungstemperatur +12 °C bis +25 °C):	81 kWh/Jahr	104 kWh/Jahr
Klimaklasse:	N	
Bestimmungsgemäßer Gebrauch bei Umgebungstemperatur:	+16 °C bis +32 °C	
Kältemittel:	R134a	
Kältemittelmenge:	210 g	
Treibhauspotential (GWP):	1430	
Abmessungen (B x H x T):	422 x 435 x 350 mm	
Gewicht:	10 kg	13 kg
Prüfung/Zertifikat:	CE UK CA	

Enthält fluorierte Treibhausgase

Hermetisch geschlossene Einrichtung

Weitere Produktinformationen sind über den QR-Code auf dem Energieetikett in den Abbildungen oder unter eprel.ec.europa.eu abrufbar.

Veuillez lire et suivre attentivement l'ensemble des instructions, directives et avertissements figurant dans ce manuel afin de vous assurer que vous installez, utilisez et entretenez le produit correctement à tout moment. Ces instructions DOIVENT rester avec ce produit.

En utilisant le produit, vous confirmez par la présente que vous avez lu attentivement l'ensemble des instructions, directives et avertissements et que vous comprenez et acceptez de respecter les modalités et conditions énoncées dans le présent document. Vous acceptez d'utiliser ce produit uniquement pour l'usage et l'application prévus et conformément aux instructions, directives et avertissements figurant dans le manuel du produit, ainsi qu'à toutes les lois et réglementations applicables. Si vous ne lisez et ne respectez pas les instructions et les avertissements figurant dans ce manuel, vous risquez de vous blesser ou de blesser d'autres personnes, d'endommager votre produit ou d'endommager d'autres biens à proximité. Le présent manuel produit, y compris les instructions, directives et avertissements, ainsi que la documentation associée peuvent faire l'objet de modifications et de mises à jour. Pour obtenir des informations actualisées sur le produit, rendez-vous sur dometic.com.

Sommaire

1 Explication des symboles 37
2 Consignes de sécurité 38
3 Usage conforme 41
4 Description technique 42
5 Installation 42
6 Utilisation 45
7 Nettoyage et entretien 48
8 Guide de dépannage 48
9 Garantie 49
10 Mise au rebut 49
11 Caractéristiques techniques 50

1 Explication des symboles

DANGER !
Consigne de sécurité signalant une situation dangereuse qui entraîne la mort ou de graves blessures si elle n'est pas évitée.

AVERTISSEMENT !
Consigne de sécurité signalant une situation dangereuse qui peut entraîner la mort ou de graves blessures si elle n'est pas évitée.

ATTENTION !
Consigne de sécurité signalant une situation dangereuse qui peut entraîner des blessures de gravité moyenne ou légère si elle n'est pas évitée.

AVIS !
Remarque signalant une situation qui peut entraîner des dommages matériels si elle n'est pas évitée.

REMARQUE
Informations complémentaires sur l'utilisation du produit.

2 Consignes de sécurité

2.1 Sécurité générale

AVERTISSEMENT ! Le non-respect de ces mises en garde peut entraîner des blessures graves, voire mortelles.

Risque d'électrocution

- Assurez-vous que le minibar a été installé par un technicien qualifié conformément au manuel d'installation de Dometic.
- Si le minbar présente des dégâts visibles, ne le mettez pas en service.
- Si le câble de raccordement du minibar est endommagé, il doit être remplacé par le fabricant, un agent de maintenance ou une personne de qualification similaire, afin d'éviter tout danger.
- Seul un opérateur qualifié est habilité à effectuer des réparations sur le minibar. Toute réparation mal effectuée risquerait d'entraîner de graves dangers.

Risque d'incendie

- Le réfrigérant du circuit frigorifique s'enflamme facilement.
  En cas d'endommagement du circuit frigorifique :
  – Éteignez le minibar.
  – Évitez toute flamme nue et/ou étincelle.
  – Aérez bien la pièce.

Risque d'explosion

- Ne stockez aucune substance explosive, telle que des aérosols contenant des propulsifs dans le minibar.

Risque pour la santé

- Ce minibar peut être utilisé par des enfants âgés de 8 ans et plus et des personnes ayant des capacités physiques, sensorielles ou mentales réduites ou un manque d'expérience et de connaissances, s'ils sont sous surveillance ou ont reçu des instructions sur l'utilisation du minibar en toute sécurité et comprennent les risques impliqués.
- Les enfants ne doivent pas jouer avec le minibar.
- Le nettoyage et l'entretien ne doivent pas être effectués par des enfants sans surveillance.
- Les enfants âgés de 3 à 8 ans peuvent remplir et vider le minibar.

ATTENTION ! Le non-respect de ces mises en garde peut entraîner des blessures légères ou de gravité modérée.

Risque d'écrasement

- Ne touchez pas la charnière.

Risque pour la santé

- Les produits alimentaires doivent être conservés dans leurs emballages originaux ou dans des récipients appropriés.

AVIS ! Risque d'endommagement

- Vérifiez que la tension indiquée sur la plaque signalétique correspond à l'alimentation électrique dont vous disposez.
- Ne stockez aucune substance corrosive ou contenant des solvants dans le minibar.
- L'isolation du dispositif de réfrigération contient des gaz inflammables et nécessite des procédures d'élimination spéciales. À la fin de son cycle de vie, remettez le dispositif de réfrigération à un centre de recyclage approprié.
- Veillez à ce que l'ouverture d'évacuation soit toujours propre.
- N'ouvrez jamais le circuit frigorifique.
- Portez uniquement le minibar en position verticale.

2.2 Consignes de sécurité relatives au fonctionnement du minibar

DANGER ! Le non-respect de cette mise en garde entraînera des blessures graves, voire mortelles.

Risque d'électrocution

- Ne touchez jamais les lignes électriques dénudées avec les mains nues.

ATTENTION ! Le non-respect de ces mises en garde peut entraîner des blessures légères ou de gravité modérée.

Risque d'électrocution

- Avant de mettre le minibar en service, assurez-vous que le câble et la prise d'alimentation électrique sont secs.

Risque pour la santé

- Ne stockez aucun objet ou aliment susceptible de geler la température sélectionnée dans le minibar.
- Les aliments doivent être conservés dans leur emballage d'origine ou dans des récipients appropriés.
- Une ouverture prolongée de la porte peut entraîner une augmentation significative de la température dans les compartiments du minibar.
- Nettoyez régulièrement les surfaces qui entrent en contact avec les aliments, ainsi que les systèmes de drainage accessibles.
- Si le minibar reste vide pendant une période prolongée :
  - Éteignez le minibar.
  - Dégivrez le minibar.
  - Nettoyez et séchez le minibar.
  - Laissez la porte ouverte pour éviter que des moisissures ne se développent dans le minibar.

AVIS ! Risque d'endommagement

- N'utilisez aucun appareil électrique à l'intérieur du minibar, sauf s'ils sont recommandés par le fabricant pour cet usage.
- Ne placez pas l'appareil près de flammes ou d'autres sources de chaleur (chauffage, rayons solaires, fours à gaz etc.).
- Assurez-vous que les orifices d'aération ne sont pas recouverts.
- N'immergez jamais le minibar dans l'eau.
- Tenez le minibar et les câbles à l'abri de la chaleur et de l'humidité.

- Veillez à ce que la nourriture ne touche pas les parois du compartiment de réfrigération.

3 Usage conforme

L'appareil de réfrigération (également appelé minibar) est conçu pour fonctionner dans des bâtiments fermés, tels que :

- Dans les réfectoires des magasins, bureaux et autres lieux de travail
- Dans le secteur agricole
- Dans les hôtels, motels et autres lieux d'hébergement
- Dans les chambres d'hôtes
- Dans les entreprises de restauration ou les activités de gros similaires

Le minibar n'est pas adapté à une installation dans les caravanes ou mobile-homes.

Le minibar est destiné à être utilisé comme appareil de réfrigération intégré ou autonome. Consultez les instructions d'installation.

Le minibar est conçu exclusivement pour le refroidissement et le stockage de boissons et d'aliments dans des récipients fermés.

Le minibar n'est pas adapté au stockage d'aliments surgelés et de médicaments ni à la congélation d'aliments.

Ce minibar convient uniquement à l'usage et à l'application prévus, conformément au présent manuel d'instructions.

Ce manuel fournit les informations nécessaires à l'installation et/ou à l'utilisation correcte du minibar. Une installation, une utilisation ou un entretien inappropriés entraînera des performances insatisfaisantes et une éventuelle défaillance.

Le fabricant décline toute responsabilité en cas de blessure ou de dommage résultant :

- d'un montage ou d'un raccordement incorrect, y compris d'une surtension
- d'un entretien inadapté ou de l'utilisation de pièces de rechange autres que les pièces de rechange d'origine fournies par le fabricant
- des modifications apportées au produit sans autorisation explicite du fabricant ;
- des usages différents de ceux décrits dans le manuel.

Dometic se réserve le droit de modifier l'apparence et les spécifications produit.

4 Description technique

L'appareil de réfrigération peut réfrigérer et tenir au frais les aliments. Une grille de séparation peut être utilisée pour séparer des produits alimentaires, p. ex. bouteilles et sucreries. Le système de réfrigération est un refroidissement thermoélectrique par effet Peltier.

4.1 Éléments de commande sur l'appareil de réfrigération

Pos. dans fig. 1, page 3	Description
1	Capteur d'ouverture de la porte
2	Lumière intérieure
3	LED de commande de porte automatique (en option)
4	Dispositif de verrouillage de la porte

4.2 Télécommande

Pos. dans fig. 2, page 3	Description
1	Touche rouge : réinitialise le moniteur de commande de la porte
2	Touche noire : température intérieure basse (deux niveaux différents possibles)
3	Touche jaune : température intérieure élevée
4	Touche bleue : température intérieure moyenne

5 Installation

AVERTISSEMENT ! Risque d'incendie

- Veillez à ne pas coincer ni endommager le cordon d'alimentation lors de la mise en place de l'appareil.
- Ne placez pas de multiprises portables ou de blocs d'alimentation portables à l'arrière de l'appareil.

ATTENTION ! Risque pour la santé
Pour éviter tout risque dû à l'instabilité de l'appareil, celui-ci doit être fixé conformément aux instructions.

AVIS ! Risque d'endommagement
N'utilisez pas de câbles de rallonge ni d'adaptateurs non mis à la terre (à deux broches).

L'appareil de réfrigération est conçu pour être simplement posé mais il peut aussi être encastré si les conditions suivantes sont entièrement satisfaites afin de garantir un fonctionnement correct et une puissance frigorifique maximale.

- L'appareil de réfrigération doit être mis à niveau avec précaution pour garantir un fonctionnement correct.
- Avec la version équipée d'une porte en verre : de l'humidité peut se condenser sur la porte lorsque l'humidité de l'air est supérieure à 65 % à une température ambiante de 25 °C.
- La sortie pour la tension secteur doit être facile d'accès.

5.1 Changement de la façade

➤ Vous pouvez changer la façade comme indiqué (fig. 3, page 4 à fig. 6, page 4).

5.2 Modification du côté d'ouverture de la porte

➤ Inversez la porte comme indiqué (fig. 7, page 5 à fig. 10, page 5).

REMARQUE
La LED de la commande de porte automatique (en option) doit toujours se trouver du côté opposé à la charnière de la porte.

Pour les versions avec commande de porte automatique, procédez comme suit :

1. Retirez la LED (fig. 1 3, page 3).
2. Placez le câble dans le guide.
3. Insérez la LED sur le pied de l'appareil de l'autre côté.

5.3 Fixation de l'appareil de réfrigération

Ventilation (fig. 11, page 6)

- La ventilation doit être assurée comme illustré dans les variantes A, B, C ou D.
- Les grilles d'aération (**1**), le cas échéant, doivent avoir une ouverture d'au moins 200 cm^2 chacune.
- L'espace minimum entre l'arrière de l'appareil de réfrigération et la structure environnante doit être comme suit :

Pos. dans fig. 11, page 6	Distance min.
2	20 mm
3	105 mm

- La canalisation d'aération doit être d'au moins 105 mm x la largeur de l'appareil de réfrigération.
- La canalisation d'aération doit être réservée à l'appareil de réfrigération, comme illustré.
- L'air passant par la canalisation d'aération ne doit être chauffé par aucune source de chaleur.
- La canalisation d'aération doit être dégagée de tout autre obstacle. En particulier, les multiprises portables ou les blocs d'alimentation portables qui risquent de chauffer ne doivent pas être placés à l'arrière de l'appareil de réfrigération.

➤ Fixez l'appareil de réfrigération à l'aide de ses pieds de fixation comme illustré (fig. 12, page 7).

5.4 Montage (optionnel) de la ferrure coulissante

Vous pouvez monter une ferrure coulissante permettant d'ouvrir simultanément la porte de l'appareil de réfrigération et celle de l'armoire encastrée.

➤ Montez la ferrure coulissante comme indiqué (fig. 13, page 7 à fig. 16, page 8).

6 Utilisation

6.1 Avant la première utilisation

Avant la première utilisation, nettoyez l'intérieur et l'extérieur du minibar avec un chiffon humide pour des raisons d'hygiène (voir également chapitre « Nettoyage et entretien », page 48).

6.2 Économie d'énergie

- Ouvrez uniquement le minibar lorsque c'est nécessaire et le moins longtemps possible.
- Laissez refroidir les aliments chauds avant de les placer dans l'appareil.
- Évitez une température intérieure inutilement basse.
- Pour une consommation d'énergie optimale, positionnez les clayettes et les tiroirs conformément à leur position à la livraison.
- Vérifiez régulièrement que le joint de la porte est correctement positionné.
- Nettoyez régulièrement le condenseur pour enlever la poussière et les salissures.

6.3 Mise en marche

REMARQUE

- Quelques gouttes d'eau peuvent se former à l'intérieur de l'appareil de réfrigération s'il a été en mode de refroidissement pendant une longue période. Ceci est normal, car l'humidité de l'air se condense en gouttes d'eau lorsque la température baisse dans l'appareil de réfrigération. L'appareil de réfrigération n'est pas défectueux. Essuyez-le éventuellement avec un chiffon sec.

1. Placez l'appareil de réfrigération sur une surface stable.
2. Branchez le câble de raccordement au réseau alternatif CA.

✓ L'appareil de réfrigération commence par la réfrigération du compartiment intérieur.

6.4 Réglage de la température

Pour éviter de gâcher des aliments, notez les éléments suivants :

- Évitez autant que possible les variations de température. Ouvrez uniquement le minibar lorsque c'est nécessaire et le moins longtemps possible. Entreposez les aliments de sorte que l'air puisse circuler librement entre eux.
- Le minibar est équipé d'une fonction de régulation automatique de la température. Sélectionnez la moyenne des valeurs de température possibles.
- Ajustez la température en fonction de la quantité et de la nature des aliments.

Les aliments peuvent facilement absorber ou dégager des odeurs. Entreposez toujours les aliments dans des conteneurs/bouteilles couverts ou fermés.

L'appareil de réfrigération est équipé d'une fonction de régulation de la température automatique. La télécommande proposée en option (fig. **2**, page 3) vous permet d'adapter la température sur quatre niveaux différents. Trois touches situées sur la télécommande permettent de contrôler les réglages de la température.

- Touche noire (**2**) : température intérieure basse (deux niveaux différents possibles)
- Touche jaune (**3**) : température intérieure élevée
- Touche bleue (**4**) : température intérieure moyenne

À chaque pression sur les touches de la télécommande, la température de refroidissement commute entre les valeurs possibles. Lorsque vous appuyez sur une touche, une LED rouge s'allume sur la télécommande.

REMARQUE
La LED rouge s'allume dès qu'un signal a été émis. Vérifiez les piles si la LED ne s'allume pas.

1. Retirez l'isolation plastique du compartiment des piles avant la première utilisation.
2. Dirigez la face supérieure de la télécommande vers les LED de l'éclairage intérieur (fig. **1** 2, page 3). Maintenez une distance d'environ 10 cm.
3. Appuyez sur la touche souhaitée :

Touche (fig. **2** page 3)	Température intérieure	Signal LED
Touche noire (**2**)	Une pression : niveau bas	Les LED de l'éclairage intérieur clignotent rapidement.
	Deux pressions : niveau le plus bas (performance maximale)	

Touche (fig. 2 page 3)	Température intérieure	Signal LED
Touche jaune (**3**)	Niveau haut (performance minimale)	Les LED de l'éclairage intérieur clignotent lentement.
Touche bleue (**4**)	Niveau moyen	Les LED de l'éclairage intérieur clignotent à vitesse moyenne.

6.5 Utilisation du minibar

AVIS ! Risque d'endommagement
Entreposez uniquement les objets lourds, tels que des bouteilles ou des canettes en bas du minbar.

6.6 Verrouillage de la porte (en option)

➤ Tournez la clé d'un quart de tour vers la gauche pour verrouiller l'appareil de réfrigération (fig. 17, page 9).

6.7 Arrêt

1. Pour mettre l'appareil de réfrigération hors service, débranchez le câble de raccordement.
2. Nettoyez l'intérieur et assurez-vous qu'il est assez sec.

6.8 Utilisation de la commande de porte automatique (en option)

La commande de porte automatique (en option) signale par une LED (fig. 1 3, page 3) que la porte a été ouverte.

Si la LED de surveillance d'ouverture de la porte est allumée :

1. Ouvrez l'appareil de réfrigération.
2. Si nécessaire, remplissez l'appareil de réfrigération.
3. Réinitialisez la surveillance de commande de la porte à l'aide de la télécommande (en option).
   – Orientez la télécommande vers le capteur d'ouverture de la porte (fig. 1 1, page 3).
   – Appuyez une fois sur la touche rouge (fig. 2 1, page 3).

4. Fermez l'appareil de réfrigération.

6.9 Dégivrage de l'appareil de réfrigération

L'appareil de réfrigération est équipé d'une fonction de dégivrage automatique.

7 Nettoyage et entretien

AVERTISSEMENT ! Risque d'électrocution
Avant toute opération de nettoyage ou d'entretien de l'appareil, veillez à débrancher celui-ci du secteur.

AVIS ! Risque d'endommagement
- Ne nettoyez jamais l'appareil de réfrigération à l'eau courante et ne le plongez pas non plus dans l'eau.
- N'utilisez ni détergents abrasifs, ni objets durs pour le nettoyage, ceux-ci pouvant endommager l'appareil de réfrigération.

1. Utilisez un chiffon doux et de l'eau tiède mélangée à un détergent doux pour nettoyer l'intérieur de l'appareil de réfrigération.
2. Rincez l'appareil de réfrigération à l'eau claire et séchez-le méticuleusement.
3. Une fois par an, dépoussiérez le groupe de refroidissement à l'arrière de l'appareil de réfrigération à l'aide d'une brosse ou d'un chiffon doux.

8 Guide de dépannage

Guide de dépannage général

Problème	Cause possible	Solution proposée
Le refroidissement est médiocre.	Une quantité trop importante d'aliments a été placée à l'intérieur.	Retirez quelques aliments.
	La porte n'est pas correctement fermée.	Fermez la porte.
	La circulation d'air à l'intérieur de l'appareil est entravée.	Dégagez la circulation d'air à l'intérieur de l'appareil.

Problème	Cause possible	Solution proposée
Il n'y a aucun refroidissement.	La fiche n'est pas branchée correctement sur la prise secteur.	Branchez la fiche correctement sur la prise secteur.
	Il n'y a aucune tension au niveau de la prise secteur.	Mettez sous tension.

9 Garantie

La période de garantie légale s'applique. Si le produit est défectueux, veuillez contacter votre revendeur ou la filiale locale du fabricant (voir dometic.com/dealer).

Pour toutes réparations ou autres prestations de garantie, veuillez joindre à l'appareil les documents suivants :

- une copie de la facture avec la date d'achat
- un motif pour la réclamation ou une description du dysfonctionnement

10 Mise au rebut

➤ Jetez les emballages dans les conteneurs de déchets recyclables prévus à cet effet.

Lorsque vous mettrez votre produit définitivement hors service, informez-vous auprès du centre de recyclage le plus proche ou auprès de votre revendeur spécialisé sur les prescriptions relatives au retraitement des déchets.

11 Caractéristiques techniques

	RH418NTE	RH418NTEG
Volume total	20 l	
Tension de raccordement :	100–240 V~	
Puissance absorbée :	51 W max.	
Plage de température :	0 °C à +12 °C	
Consommation d'énergie (température ambiante de +12 °C à +25 °C) :	81 kWh/an	104 kWh/an
Classe climatique :	N	
Utilisation prévue à température ambiante :	+16 °C à +32 °C	
Réfrigérant :	R134a	
Quantité de réfrigérant :	210 g	
Potentiel d'effet de serre (GWP) :	1430	
Dimensions (l x h x p) :	422 x 435 x max 350 mm	
Poids :	10 kg	13 kg
Contrôle / certificat :	CE UK CA	

Contient des gaz à effet de serre fluorés

Equipement hermétiquement scellé

Pour plus d'informations sur le produit, scannez le code QR figurant sur l'étiquette énergétique illustrée dans ce manuel ou rendez-vous sur eprel.ec.europa.eu.

Lea atentamente estas instrucciones y siga las indicaciones, directrices y advertencias incluidas en este manual para asegurarse de que instala, utiliza y mantiene correctamente el producto en todo momento. Estas instrucciones DEBEN permanecer con este producto.

Al utilizar el producto, usted confirma que ha leído cuidadosamente todas las instrucciones, directrices y advertencias, y que entiende y acepta cumplir los términos y condiciones aquí establecidos. Usted se compromete a utilizar este producto solo para el propósito y la aplicación previstos y de acuerdo con las instrucciones, directrices y advertencias establecidas en este manual del producto, así como de acuerdo con todas las leyes y reglamentos aplicables. La no lectura y observación de las instrucciones y advertencias aquí expuestas puede causarle lesiones a usted o a terceros, daños en el producto o daños en otras propiedades cercanas. Este manual del producto, incluyendo las instrucciones, directrices y advertencias, y la documentación relacionada, pueden estar sujetos a cambios y actualizaciones. Para obtener información actualizada sobre el producto, visite la página dometic.com.

Índice

1 Explicación de los símbolos 51
2 Indicaciones de seguridad 52
3 Uso previsto 54
4 Descripción técnica 55
5 Instalación 56
6 Manejo. 58
7 Limpieza y cuidado 61
8 Resolución de problemas 62
9 Garantía 62
10 Gestión de residuos 62
11 Datos técnicos. 63

1 Explicación de los símbolos

¡PELIGRO!
Aviso de seguridad sobre una situación de peligro que, si no se evita, es causa de muerte o heridas graves.

¡ADVERTENCIA!
Aviso de seguridad sobre una situación de peligro que, si no se evita, puede causar la muerte o heridas graves.

¡ATENCIÓN!
Aviso de seguridad sobre una situación de peligro que, si no se evita, puede causar heridas leves o de consideración.

¡AVISO!
Aviso sobre una situación que, si no se evita, puede causar daños materiales.

NOTA
Información complementaria para el manejo del producto.

2 Indicaciones de seguridad

2.1 Seguridad general

¡ADVERTENCIA! El incumplimiento de estas advertencias podría acarrear la muerte o lesiones graves.

Riesgo de electrocución

- Asegúrese de que el minibar sea instalado por un técnico cualificado de acuerdo con el manual de instalación de Dometic.
- No ponga el minibar en funcionamiento si presenta desperfectos visibles.
- Si el cable de conexión de este minibar está dañado, debe ser reemplazado por el fabricante, un técnico de mantenimiento o una persona con cualificación similar para evitar posibles peligros.
- Este minibar solo puede ser reparado por personal cualificado. Las reparaciones que se realicen incorrectamente pueden dar lugar a situaciones de considerable peligro.

Peligro de incendio

- El refrigerante del circuito de refrigeración es muy inflamable.
  En caso de daños en el circuito de refrigeración:
  - Apague el minibar.
  - Evite el fuego abierto y las chispas.
  - Ventile bien la habitación.

Peligro de explosión

- No guarde en el minibar sustancias explosivas, tales como aerosoles propelentes.

Riesgo para la salud

- Este minibar puede ser utilizado por menores a partir de 8 años y personas con capacidad física, sensorial o mental reducida, o con falta de experiencia y conocimientos, siempre que lo hagan bajo supervisión o hayan recibido instrucciones relativas al uso del mismo de manera segura y entendiendo los riesgos asociados.
- No deje que los niños jueguen con el minibar.
- Los menores no deberán limpiar ni realizar el mantenimiento de usuario sin la debida supervisión.
- Los menores de 3 a 8 años pueden introducir y extraer productos del minibar.

¡ATENCIÓN! El incumplimiento de estas precauciones podría acarrear lesiones moderadas o leves.

Riesgo de aplastamiento

- No introduzca la mano en el tope de la tapa.

Riesgo para la salud

- Los alimentos solo se pueden guardar en los envases originales o en recipientes adecuados.

¡AVISO! Peligro de daños

- Compare el valor de tensión indicado en la placa de características con el suministro de energía existente.
- Este minibar no es apto para almacenar sustancias corrosivas o que contengan disolventes.
- El aislamiento de la nevera contiene ciclopentano y requiere una gestión de residuos especial. Deposite el aparato de refrigeración en un centro de reciclaje adecuado al finalizar su vida útil.
- Mantenga siempre limpias las aberturas de desagüe.
- No abra nunca el circuito de refrigeración.
- Traslade el minibar siempre en posición vertical.

2.2 Uso seguro del minibar

¡PELIGRO! El incumplimiento de estas advertencias puede acarrear la muerte o lesiones graves.

Riesgo de electrocución

- No toque los cables sin aislamiento directamente con las manos.

¡ATENCIÓN! El incumplimiento de estas precauciones podría acarrear lesiones moderadas o leves.

Riesgo de electrocución

- Antes de poner el minibar en funcionamiento, asegúrese de que el cable de alimentación y la clavija de enchufe estén secos.

Riesgo para la salud

- Asegúrese de guardar en el minibar solamente aquellos productos que puedan enfriarse a la temperatura seleccionada.
- Los alimentos solo se pueden almacenar con su envase original o en recipientes adecuados.
- Dejar la puerta abierta durante un período prolongado puede producir un incremento considerable de la temperatura en los compartimentos del minibar.
- Limpie periódicamente las superficies que puedan estar en contacto con alimentos y los sistemas de desagüe accesibles.
- Si el minibar se deja vacío durante un tiempo prolongado:
  - Apague el minibar.
  - Descongele el minibar.
  - Limpie y seque el minibar.
  - Deje la puerta abierta para evitar que se genere moho dentro del minibar.

¡AVISO! Peligro de daños

- No utilice dispositivos eléctricos en el interior del minibar a no ser que estén recomendados por el fabricante.
- No coloque el aparato cerca de llamas abiertas ni de otras fuentes de calor (calefacción, radiación directa del sol, estufas de gas, etc.).
- Asegúrese de que los orificios de ventilación no estén obstruidos.
- No sumerja nunca el minibar en agua.
- Proteja el minibar y los cables contra el calor y la humedad.
- Preste atención a que los alimentos no toquen ninguna pared del interior de la nevera.

3 Uso previsto

Este aparato de refrigeración (también llamado minibar) está diseñado para funcionar en edificios cerrados, como por ejemplo:

- En cocinas de personal situadas en tiendas, oficinas y otras zonas de trabajo

- En el sector agrícola
- En hoteles, moteles y otros alojamientos
- En establecimientos de tipo “bed and breakfast”
- En empresas de restauración o actividades similares al por mayor

El minibar no es adecuado para ser instalado en caravanas o autocaravanas.

El minibar está diseñado para ser empotrado en un mueble o como aparato de refrigeración independiente. Consulte las instrucciones de instalación.

El minibar está diseñado exclusivamente para enfriar y almacenar bebidas y alimentos en recipientes cerrados.

El minibar no es adecuado para almacenar alimentos frescos o medicamentos ni para congelar alimentos.

Este minibar solo es apto para el uso previsto y la aplicación de acuerdo con estas instrucciones.

Este manual proporciona la información necesaria para la correcta instalación y/o funcionamiento del minibar. Una instalación deficiente y/o un uso y mantenimiento inadecuados conllevan un rendimiento insatisfactorio y posibles fallos.

El fabricante no se hace responsable de ninguna lesión o daño en el producto ocasionados por:

- Un montaje o conexión incorrectos, incluido un exceso de tensión
- Un mantenimiento incorrecto o el uso de piezas de repuesto distintas de las originales proporcionadas por el fabricante
- Modificaciones realizadas en el producto sin el expreso consentimiento del fabricante
- Uso con una finalidad distinta de la descrita en las instrucciones

Dometic se reserva el derecho de cambiar la apariencia y las especificaciones del producto.

4 Descripción técnica

El aparato de refrigeración puede enfriar los productos almacenados en él y mantenerlos fríos. Se puede usar una rejilla separadora para separar alimentos (p.ej., botellas y confitería). El sistema de refrigeración es termoeléctrico con célula Peltier.

4.1 Elementos de mando del aparato de refrigeración

N.º en fig. 1, página 3	Descripción
1	Sensor de apertura de puerta
2	Iluminación interior
3	LED de control automático de puerta (opcional)
4	Pestillo

4.2 Control remoto

N.º en fig. 2, página 3	Descripción
1	Botón rojo: restablece el monitor de control de la puerta
2	Botón negro: temperatura interior baja (dos niveles distintos posibles)
3	Botón amarillo: temperatura interior alta
4	Botón azul: temperatura interior media

5 Instalación

¡ADVERTENCIA! Peligro de incendio

- Al colocar el aparato, asegúrese de que el cable de suministro eléctrico no se haya quedado atrapado o esté dañado.
- No coloque varias tomas o suministros de corriente portátiles detrás del aparato.

¡ATENCIÓN! Riesgo para la salud

Para evitar peligros causados por la inestabilidad del aparato, este deberá fijarse tal como se indica en las instrucciones.

¡AVISO! Peligro de daños materiales

No utilice alargos ni adaptadores sin toma de tierra (de dos clavijas).

El aparato de refrigeración está diseñado para su instalación independiente, pero puede integrarse si se cumplen las siguientes condiciones para garantizar un funcionamiento satisfactorio y la máxima eficiencia de refrigeración.

- El aparato de refrigeración debe nivelarse con cuidado para asegurar que su funcionamiento sea adecuado.
- Versión con puerta de cristal: Con una humedad del aire superior al 65 % y una temperatura ambiente de 25 °C, la humedad se condensará en la puerta.
- Debe poder accederse libremente a la salida de clavija.

5.1 Cambio de placa decorativa

➤ Cambie la placa decorativa como se indica (fig. 3, página 4 a fig. 6, página 4).

5.2 Cambio del lado de apertura de la puerta

➤ Para cambiar la puerta de lado, siga las indicaciones (fig. 7, página 5 a fig. 10, página 5).

NOTA
El LED para el control automático de la puerta (opcional) debe estar situado siempre en el lado opuesto de la bisagra.

Para los modelos con control automático de la puerta, siga los pasos siguientes:

1. Retire el LED (fig. 1 3, página 3).
2. Tienda el cable en la guía.
3. Introduzca el LED en el pie del otro lado del aparato.

5.3 Fijación del aparato de refrigeración

Ventilación (fig. 11, página 6)

- Debe proporcionarse ventilación tal y como se muestra en las alternativas A, B, C o D.
- Las rejillas de ventilación (**1**), en caso de utilizarse, deben tener abertura de al menos 200 cm^2 cada una.
- La distancia mínima entre la parte posterior del aparato de refrigeración y la estructura situada alrededor debe ser como se indica a continuación:

N.º en fig. 11, página 6	Distancia mín.
2	20 mm
3	105 mm

- El canal de ventilación debe medir por lo menos 105 mm x la anchura del aparato de refrigeración.
- La unidad de refrigeración debe proyectar el aire hacia el canal de ventilación.
- El aire que pase por el canal de ventilación no debe ser precalentado por ninguna fuente calor.
- El canal de ventilación debe permanecer libre de obstáculos. Especialmente los multienchufes portátiles y los suministros de energía portátiles, que pueden calentarse, no deben colocarse en la parte posterior del aparato de refrigeración.

➤ Fije el aparato de refrigeración mediante sus patas de fijación como se indica (fig. 12, página 7).

5.4 Montaje de la bisagra de arrastre (opcional)

Se puede montar una bisagra de arrastre para abrir la puerta del elemento de refrigeración junto con la del armario en el que está empotrado.

➤ Monte la bisagra de arrastre tal y como se indica (fig. 13, página 7 a fig. 16, página 8).

6 Manejo

6.1 Antes del primer uso

Antes del primer uso, limpie el minibar por dentro y por fuera con un paño húmedo por razones de higiene (véase también capítulo “Limpieza y cuidado” en la página 61).

6.2 Ahorro de energía

- Abra el minibar solamente el tiempo y las veces que sea necesario.
- Antes de introducir alimentos calientes en el aparato, deje que se enfríen.

- No regule una temperatura innecesariamente baja en el interior.
- Para un consumo de energía óptimo, coloque los estantes y cajones en la misma posición que ocupan en el momento de la entrega.
- Compruebe periódicamente que la junta de la puerta encaja correctamente.
- Elimine regularmente el polvo y la suciedad del condensador.

6.3 Encendido

NOTA

- En el interior del aparato de refrigeración se pueden formar unas gotas de agua si el aparato ha estado funcionando durante un periodo prolongado. Esto es normal puesto que la humedad del aire se condensa formando gotas de agua cuando la temperatura del aparato desciende. Esto no significa que el aparato de refrigeración esté averiado. Si es necesario, elimine la humedad con un paño seco.

1. Coloque la nevera sobre una base firme.
2. Conecte el cable de conexión al suministro de corriente alterna.

✓ La nevera empieza refrigerando el interior.

6.4 Ajuste de la temperatura

Tenga en cuenta lo siguiente para no desperdiciar alimentos:

- Procure que las oscilaciones de temperatura sean mínimas. Abra el minibar solamente el tiempo y las veces que sea necesario. Almacene los alimentos de manera que no impidan una buena circulación del aire.
- El minibar dispone de una función de regulación automática de la temperatura. Seleccione el promedio de los posibles valores de temperatura.
- Ajuste la temperatura a la cantidad y el tipo de alimentos.

Los alimentos pueden absorber o desprender sabores y olores con facilidad. Almacene siempre los alimentos envueltos o cerrados en recipientes o botellas.

El aparato de refrigeración dispone de una función de regulación automática de la temperatura. El control remoto opcional (fig. **2**, página 3) le permite ajustar la temperatura a cuatro niveles distintos. El control remoto tiene tres botones para regular la temperatura.

- Botón negro (**2**): temperatura interior baja (dos niveles distintos posibles)
- Botón amarillo (**3**): temperatura interior alta

- Botón azul (**4**): temperatura interior media

Cada vez que se presionan los botones del control remoto, la temperatura de refrigeración cambia a uno de los valores posibles. Al presionar cualquier botón se enciende un LED rojo en el control remoto.

NOTA
El LED rojo se enciende cuando se envía una señal. Compruebe el estado de las baterías si el LED no se enciende.

1. Antes del primer uso, extraiga el aislamiento de plástico del compartimento de las baterías.
2. Apunte con la parte superior del control remoto hacia los LED de la iluminación interior (fig. **1** 2, página 3). Mantenga una distancia aproximada de 10 cm.
3. Presione el botón deseado:

Botón (fig. **2** página 3)	Temperatura interior	Señal LED
Botón negro (**2**)	Si se pulsa una vez: nivel bajo	Los LED de la luz interior parpadean a ritmo rápido.
	Si se pulsa dos veces: nivel más bajo (rendimiento máximo)	
Botón amarillo (**3**)	Nivel alto (rendimiento mínimo)	Los LED de la luz interior parpadean a ritmo lento.
Botón azul (**4**)	Nivel medio	Los LED de la luz interior parpadean a ritmo medio.

6.5 Uso del minibar

¡AVISO! Peligro de daños
Coloque los objetos más pesados, por ejemplo, botellas o latas, únicamente en la parte de abajo del minibar.

6.6 Bloqueo de la puerta (opcional)

➤ Gire la llave un cuarto de vuelta a la izquierda para bloquear el aparato (fig. **17**, página 9).

6.7 Apagado

1. Si desea apagar el aparato, desenchufe el cable de conexión.

2. Limpie el interior para asegurarse de que esté lo suficientemente seco.

6.8 Uso del control automático de la puerta (opcional)

El control automático de la puerta (opcional) indica mediante un LED (fig. 1 3, página 3) que la puerta se ha abierto.

SI el LED del monitor de apertura de la puerta está encendido:

1. Abra el aparato refrigerador.
2. Si es necesario, reponga productos en el aparato refrigerador.
3. Restablezca el monitor de control de la puerta con el control remoto (opcional).
   - Apunte con el control remoto hacia el sensor de apertura de la puerta (fig. 1 1, página 3).
   - Pulse el botón rojo una vez (fig. 2 1, página 3).
4. Cierre el aparato refrigerador.

6.9 Descongelación del aparato de refrigeración

El aparato de refrigeración dispone de una función de descongelación automática.

7 Limpieza y cuidado

¡ADVERTENCIA! Riesgo de electrocución
Desconecte siempre el aparato de la red de corriente antes de proceder a la limpieza o al mantenimiento de la misma.

¡AVISO! Peligro de daños
- Nunca limpie el aparato bajo un chorro de agua corriente ni inmerso en agua jabonosa.
- No emplee productos de limpieza corrosivos ni objetos duros, pues podrían dañar la nevera.

1. Utilice un paño suave, agua templada y un detergente suave para limpiar el interior del aparato.
2. Limpie el aparato con agua limpia y séquelo a fondo.
3. Una vez al año, elimine el polvo del conjunto situado en la parte trasera del aparato de refrigeración utilizando un cepillo o un paño suave.

8 Resolución de problemas

Resolución de problemas general

Problema	Posible causa	Propuesta de solución
La refrigeración es baja.	Hay demasiados productos en el interior.	Saque algún producto.
	La puerta no se ha cerrado correctamente.	Cierre la puerta.
	La circulación de aire interior es limitada.	Proporcione circulación de aire interior.
No hay refrigeración.	La clavija no está conectada correctamente en el enchufe.	Enchufe correctamente la clavija a la red de suministro.
	No hay tensión en el enchufe de suministro.	Restablezca la tensión.

9 Garantía

Se aplica el período de garantía estipulado por la ley. Si el producto está defectuoso, contacte con el punto de venta o con la sucursal del fabricante en su país (visite dometic.com/dealer).

Para tramitar la reparación y la garantía, incluya los siguientes documentos cuando envíe el aparato:

- Una copia de la factura con fecha de compra
- El motivo de la reclamación o una descripción de la avería

10 Gestión de residuos

➤ Deseche el material de embalaje en el contenedor de reciclaje correspondiente.

Cuando vaya a desechar definitivamente el producto, infórmese en el centro de reciclaje más cercano o en un comercio especializado sobre las normas pertinentes de eliminación de materiales.

11 Datos técnicos

	RH418NTE	RH418NTEG
Volumen total	20 l	
Tensión de conexión:	100–240 V~	
Consumo de corriente:	51 W máx.	
Rango de temperatura:	De 0 °C a +12 °C	
Consumo energético (a temperatura ambiente de +12 °C a +25 °C):	81 kWh/año	104 kWh/año
Clase climática:	N	
Uso previsto a temperatura ambiente:	De +16 °C a +32 °C	
Refrigerante:	R134a	
Cantidad de refrigerante:	210 g	
Índice GWP (Global warming potential):	1430	
Dimensiones (A x H x P):	422 x 435 x 350 mm	
Peso:	10 kg	13 kg
Homologación/certificado:	CE UK CA	

Contiene gases de efecto invernadero fluorados

Aparato sellado herméticamente

Encontrará más información sobre el producto a través del código QR de la etiqueta energética que aparece en la sección de figuras o en el sitio eprel.ec.europa.eu.

Leia atentamente as presentes instruções e siga todas as instruções, orientações e avisos incluídos neste manual, de modo a garantir a correta instalação, utilização e manutenção do produto. É OBRIGATÓRIO manter estas instruções junto com o produto.

Ao utilizar o produto, está a confirmar que leu atentamente todas as instruções, orientações e avisos, e que compreende e aceita cumprir os termos e condições estabelecidos no presente manual. Aceita utilizar este produto exclusivamente para o fim e a aplicação a que se destina e de acordo com as instruções, orientações e avisos estabelecidos neste manual, assim como de acordo com todas as leis e regulamentos aplicáveis. Caso não leia nem siga as instruções e os avisos aqui estabelecidos, poderá sofrer ferimentos pessoais ou causar ferimentos a terceiros e o produto ou outros materiais nas proximidades poderão ficar danificados. Este manual do produto, incluindo as instruções, orientações e avisos, bem como a documentação relacionada, podem estar sujeitos a alterações e atualizações. Para consultar as informações atualizadas do produto, visite dometic.com.

Índice

1 Explicação dos símbolos 64
2 Indicações de segurança 65
3 Utilização adequada 68
4 Descrição técnica 69
5 Montagem 69
6 Operação 72
7 Limpeza e manutenção 75
8 Resolução de falhas 75
9 Garantia 76
10 Eliminação 76
11 Dados técnicos 77

1 Explicação dos símbolos

PERIGO!
Indicação de segurança sobre uma situação de perigo que leva à morte ou a ferimentos graves se não for evitada.

AVISO!
Indicação de segurança sobre uma situação de perigo que pode levar à morte ou a ferimentos graves se não for evitada.

PRECAUÇÃO!
Indicação de segurança sobre uma situação de perigo que pode levar a ferimentos ligeiros ou moderados se não for evitada.

NOTA!
Indicação sobre uma situação que leva a danos materiais se não for evitada.

OBSERVAÇÃO
Informações complementares sobre a operação do produto.

2 Indicações de segurança

2.1 Princípios básicos de segurança

AVISO! O incumprimento destes avisos poderá resultar em morte ou ferimentos graves.

Risco de eletrocussão

- Certifique-se de que o minibar foi instalado de acordo com as instruções de montagem por um técnico qualificado.
- Não coloque o minibar em funcionamento se este apresentar danos visíveis.
- Se o cabo de alimentação do minibar estiver danificado, terá de ser substituído pelo fabricante, pelo agente de assistência técnica ou por uma pessoa com qualificações equivalentes, a fim de evitar perigos.
- As reparações neste minibar só podem ser realizadas por técnicos qualificados. Reparações inadequadas podem originar perigos graves.

Perigo de incêndio

- O agente de refrigeração no circuito de refrigeração é altamente inflamável.
  Em caso de danos no circuito de refrigeração:
  – Desligue o minibar.
  – Evite chamas abertas e faíscas.
  – Ventile bem o espaço.

Perigo de explosão

- Não guarde no minibar substâncias com risco de explosão, tais como, por exemplo, latas de spray com gás carburante.

Risco para a saúde

- Este minibar pode ser utilizado por crianças a partir dos 8 anos e pessoas com capacidades físicas, sensoriais ou mentais reduzidas ou sem experiência e conhecimento se forem supervisionadas ou receberem instruções sobre a utilização do aparelho de forma segura e compreenderem os perigos implicados.
- As crianças não podem brincar com o minibar.
- A limpeza e a manutenção não podem ser efetuadas por crianças sem supervisão.
- Crianças com idades entre os 3 e os 8 anos podem encher e esvaziar o minibar.

PRECAUÇÃO! O incumprimento destas advertências poderá resultar em ferimentos ligeiros ou moderados.

Risco de esmagamento

- Não mexa no encosto da tampa com os dedos.

Risco para a saúde

- Os alimentos devem ser armazenados exclusivamente nas embalagens originais ou em recipientes adequados.

NOTA! Risco de danos

- Verifique se a indicação de tensão na chapa de características corresponde à da fonte de alimentação existente.
- O minibar não se destina ao armazenamento de substâncias corrosivas ou que contenham solventes.
- O isolamento do aparelho de refrigeração contém ciclopentano inflamável e requer medidas de eliminação especiais. No fim da respetiva vida útil, encaminhe o aparelho de refrigeração para um centro de reciclagem adequado.
- Mantenha a abertura de escoamento sempre limpa.
- Não abra, em caso algum, o circuito de refrigeração.
- Transporte o minibar apenas na posição vertical.

2.2 Utilização segura do minibar

PERIGO! O incumprimento destes avisos resultará em morte ou ferimentos graves.

Risco de eletrocussão

- Nunca toque em cabos não blindados com as mãos desprotegidas.

PRECAUÇÃO! O incumprimento destas advertências poderá resultar em ferimentos ligeiros ou moderados.

Risco de eletrocussão

- Antes de colocar o minibar em funcionamento, certifique-se de que a conexão e a ficha estão secas.

Risco para a saúde

- Certifique-se de que coloca no minibar apenas produtos que possam ser refrigerados à temperatura selecionada.
- Os géneros alimentícios só podem ser guardados nas embalagens originais ou em recipientes adequados.
- Abrir a porta durante longos períodos pode provocar um aumento significativo da temperatura nos compartimentos do minibar.
- Limpe regularmente as superfícies que entram em contacto com géneros alimentícios e os sistemas de drenagem acessíveis.
- Se o minibar ficar vazio durante longos períodos:
  - Desligue o minibar.
  - Descongele o minibar.
  - Limpe e seque o minibar.
  - Deixe a porta aberta para impedir o crescimento de bolor no interior do minibar.

NOTA! Risco de danos

- Não utilize aparelhos elétricos dentro do minibar, exceto se esses aparelhos forem recomendados pelo fabricante para o efeito.
- Não coloque o aparelho na proximidade de chamas vivas ou outras fontes de calor (aquecimento, radiação solar intensa, fogões a gás, etc.).
- Certifique-se de que as aberturas de ventilação não estão tapadas.
- Nunca mergulhe o minibar em água.
- Proteja o minibar e o cabo do calor e da humidade.
- Certifique-se de que os alimentos não entram em contacto com as paredes do espaço de refrigeração.

3 Utilização adequada

O aparelho de refrigeração (também designado por "minibar") destina-se a ser utilizado em edifícios fechados, tais como:

- Na cozinha do pessoal em estabelecimentos comerciais, escritórios e outros espaços de trabalho
- No setor agrícola
- Em hotéis, motéis e outros estabelecimentos de alojamento
- Em estabelecimentos "bed and breakfast"
- Em empresas de catering ou negócios grossistas semelhantes

O minibar não é adequado para ser montado em caravanas ou autocaravanas.

O minibar está concebido para ser utilizado como aparelho encastrado ou como aparelho de refrigeração independente. Consulte as instruções de montagem.

O minibar destina-se exclusivamente à refrigeração e ao armazenamento de bebidas e alimentos em recipientes fechados.

O minibar não se destina ao armazenamento de alimentos frescos e de medicamentos nem ao congelamento de alimentos.

Este minibar destina-se exclusivamente à aplicação e aos fins pretendidos com base nestas instruções.

Este manual fornece informações necessárias para proceder a uma instalação e/ou a uma operação adequadas do minibar. Uma instalação e/ou uma operação ou manutenção incorretas causarão um desempenho insatisfatório e uma possível avaria.

O fabricante não aceita qualquer responsabilidade por danos ou prejuízos no produto resultantes de:

- Montagem ou ligação incorreta, incluindo sobretensões
- Manutenção incorreta ou utilização de peças sobressalentes não originais fornecidas pelo fabricante
- Alterações ao produto sem autorização expressa do fabricante
- Utilização para outras finalidades que não as descritas no presente manual

A Dometic reserva-se o direito de alterar o design e as especificações do produto.

4 Descrição técnica

O aparelho de refrigeração consegue refrigerar alimentos e mantê-los frios. Uma grelha divisora pode ser utilizada para separar alimentos, por exemplo, garrafas e doces. O sistema de refrigeração é um sistema de refrigeração termoeletrónico com um elemento Peltier.

4.1 Elementos de comando no aparelho de refrigeração

N.º na fig. 1, página 3	Descrição
1	Sensor de abertura da porta
2	Iluminação interior
3	LED de controlo de porta automático (opcional)
4	Bloqueio da porta

4.2 Controlo remoto

N.º na fig. 2, página 3	Descrição
1	Botão vermelho: repõe o monitor de controlo da porta
2	Botão preto: temperatura interior baixa (dois níveis possíveis)
3	Botão amarelo: temperatura interior alta
4	Botão azul: temperatura interior média

5 Montagem

AVISO! Perigo de incêndio

- Ao colocar o aparelho, certifique-se de que o cabo de alimentação não fica preso nem é danificado.
- Não coloque tomadas múltiplas ou fontes de alimentação portáteis na parte de trás do aparelho.

PRECAUÇÃO! Risco para a saúde
Para evitar riscos devido à instabilidade do aparelho, este tem de ser fixado de acordo com as instruções.

NOTA! Perigo de danos
Não utilize cabos de extensão nem adaptadores sem ligação à terra (bifurcados).

O aparelho de refrigeração foi concebido para uma montagem independente, podendo, no entanto, ser embutido, se se verificarem as seguintes condições e estiverem asseguradas uma operação satisfatória e uma eficiência de refrigeração máxima.

- O aparelho de refrigeração tem de ser cuidadosamente nivelado para garantir um funcionamento adequado.
- Para a versão com porta de vidro: se a humidade do ar ambiente for superior a 65% a uma temperatura ambiente de 25 °C, irá formar-se água de condensação na porta.
- O acesso direto à tomada para a conexão à rede elétrica tem de estar garantido.

5.1 Substituir a placa decorativa

➤ Substitua a placa decorativa conforme ilustrado (fig. **3**, página 4 a fig. **6**, página 4).

5.2 Inverter a abertura da porta

➤ Inverta a abertura da porta conforme ilustrado (fig. **7**, página 5 a fig. **10**, página 5).

OBSERVAÇÃO
O LED do controlo de porta automático (opcional) tem de ser sempre colocado no lado oposto à dobradiça da porta.

Em versões com controlo de porta automático, proceda da seguinte forma:

1. Retire o LED (fig. **1** 3, página 3).
2. Coloque o cabo na guia.
3. Insira o LED no pé do aparelho do outro lado.

5.3 Fixar o aparelho de refrigeração

Ventilação (fig. 11, página 6)

- A ventilação tem de ser assegurada conforme ilustrado nas alternativas A, B, C ou D.
- Caso sejam usadas grelhas de ventilação (**1**), estas têm de possuir aberturas com pelo menos 200 cm².
- A distância mínima entre a parte traseira do aparelho de refrigeração e a estrutura envolvente deverá ser a seguinte:

N.º na fig. 11, página 6	Distância mín.
2	20 mm
3	105 mm

- A conduta de medição tem de medir pelo menos 105 mm x a largura do aparelho de refrigeração.
- Toda a unidade de refrigeração tem de projetar-se para dentro da conduta de ventilação conforme ilustrado.
- O ar que circula através da conduta de ventilação não pode ser pré-aquecido com nenhuma fonte de calor.
- A conduta de ventilação tem de ser mantida desobstruída. Sobretudo tomadas múltiplas ou fontes de alimentação portáteis que possam ficar quentes não podem ser mantidas na parte traseira do aparelho de refrigeração.

➤ Fixe o aparelho de refrigeração com os pés de fixação tal como ilustrado (fig. 12, página 7).

5.4 Montar a dobradiça deslizante (opcional)

Pode montar uma dobradiça deslizante que permita abrir a porta do aparelho de refrigeração em simultâneo com a porta do armário embutido.

➤ Monte a dobradiça deslizante conforme ilustrado (fig. 13, página 7 a fig. 16, página 8).

6 Operação

6.1 Antes da primeira utilização

Antes da primeira utilização, limpe o interior e o exterior do minibar com um pano húmido, por razões de higiene (ver também capítulo “Limpeza e manutenção” na página 75).

6.2 Poupar energia

- Abra o minibar apenas as vezes que forem necessárias e apenas durante o tempo necessário.
- Primeiro, deixe as refeições quentes arrefecer antes de as refrigerar no aparelho.
- Evite temperaturas internas desnecessariamente baixas.
- Para um consumo de energia otimizado, posicione as prateleiras e as gavetas na posição original de entrega.
- Verifique regularmente se a vedação da porta ainda está corretamente encaixada.
- Limpe o pó e a sujidade do condensador regularmente.

6.3 Ligar

OBSERVAÇÃO

- É possível que se formem algumas gotas de água no interior do aparelho de refrigeração durante um longo período. Isso é normal, pois a humidade presente no ar condensa-se e transforma-se em pingos de água quando a temperatura no aparelho de refrigeração desce. O aparelho de refrigeração não tem nenhum defeito. Se necessário, limpe-o com um pano seco.

1. Coloque o aparelho de refrigeração sobre uma base estável.
2. Ligue o cabo de conexão à rede de corrente alternada.

✓ O aparelho de refrigeração começa a refrigerar o interior.

6.4 Definir a temperatura

Para evitar desperdício alimentar, observe o seguinte:

- Mantenha as oscilações de temperatura o mais reduzidas possível. Abra o minibar apenas as vezes que forem necessárias e apenas durante o tempo necessário. Armazene os alimentos de modo a que o ar continue a circular bem.
- O minibar está equipado com uma função de regulação da temperatura automática. Selecione a média dos valores de temperatura possíveis.
- Ajuste a temperatura à quantidade e ao tipo de alimentos.

Os alimentos podem absorver ou libertar facilmente cheiro ou sabor. Armazene os alimentos sempre bem cobertos ou em recipientes/garrafas fechadas.

O aparelho de refrigeração está equipado com uma função de regulação da temperatura automática. Com o controlo remoto opcional (fig. **2**, página 3), pode ajustar a temperatura em quatro níveis diferentes. Três botões no controlo remoto correspondem às definições de temperatura.

- Botão preto (**2**): temperatura interior baixa (dois níveis possíveis)
- Botão amarelo (**3**): temperatura interior alta
- Botão azul (**4**): temperatura interior média

A cada pressão dos botões no controlo remoto, a temperatura de refrigeração alterna entre os valores possíveis. Ao premir um botão, um LED vermelho no controlo remoto acende-se.

OBSERVAÇÃO
O LED vermelho acende-se assim que for enviado um sinal. Verifique as baterias se o LED não acender.

1. Retire o isolamento de plástico do suporte da bateria antes da primeira utilização.
2. Direcione o lado superior do controlo remoto para os LEDs da iluminação interior (fig. **1** 2, página 3). Mantenha uma distância de aprox. 10 cm.
3. Prima o botão pretendido:

Botão (fig. 2 página 3)	Temperatura interior	Sinal LED
Botão preto (**2**)	Pressionar uma vez: nível baixo	Os LEDs da iluminação interior piscam rapidamente.
	Pressionar duas vezes: nível mínimo (potência máxima)	

Botão (fig. 2 página 3)	Temperatura interior	Sinal LED
Botão amarelo (**3**)	Nível elevado (potência mínima)	Os LEDs da iluminação interior piscam lentamente.
Botão azul (**4**)	Nível médio	Os LEDs da iluminação interior piscam a uma velocidade média.

6.5 Usar o minibar

NOTA! Risco de danos
Guarde os objetos pesados como, por exemplo, garrafas ou latas apenas na parte de baixo do minibar.

6.6 Trancar a porta (opcional)

➤ Rode a chave num quarto de volta para a esquerda para trancar o aparelho de refrigeração (fig. 17, página 9).

6.7 Desligação

1. Se pretender desligar o aparelho de refrigeração, retire o cabo de conexão da tomada.
2. Limpe o interior para garantir que este fica devidamente seco.

6.8 Usar o controlo de porta automático (opcional)

O controlo de porta automático (opcional) indica, através de um LED (fig. 1 3, página 3), que a porta foi aberta.

Se o LED no monitor de abertura da porta estiver aceso:

1. Abra o aparelho de refrigeração.
2. Se necessário, reabasteça o aparelho de refrigeração.
3. Reponha o monitor de controlo da porta com o controlo remoto (opcional).
   – Mantenha o controlo remoto na direção do sensor de abertura da porta (fig. 1 1, página 3).
   – Prima o botão vermelho uma vez (fig. 2 1, página 3).
4. Feche o aparelho de refrigeração.

6.9 Descongelar o aparelho de refrigeração

O aparelho de refrigeração está equipado com uma função de descongelamento automático.

7 Limpeza e manutenção

AVISO! Risco de eletrocussão
Desconecte sempre o aparelho da fonte de alimentação antes de proceder à limpeza e manutenção.

NOTA! Risco de danos
- Nunca limpe o aparelho de refrigeração sob água corrente ou em água de lavar a loiça.
- Não utilize produtos de limpeza abrasivos ou objetos duros para a limpeza, pois estes podem danificar o aparelho de refrigeração.

1. Use um pano macio, água morna e um detergente suave para limpar o interior do aparelho de refrigeração.
2. Limpe o aparelho de refrigeração com água limpa e seque-o bem.
3. Remova anualmente o pó do agregado de refrigeração na parte traseira do aparelho de refrigeração utilizando uma escova ou um pano macio.

8 Resolução de falhas

Resolução de falhas geral

Problema	Possível causa	Sugestão de solução
A refrigeração é fraca.	Foram colocados demasiados géneros alimentícios no interior.	Retire alguns géneros alimentícios.
	A porta não está devidamente fechada.	Feche a porta.
	A circulação de ar interna está limitada.	Assegure a circulação de ar interna.

Problema	Possível causa	Sugestão de solução
Não existe refrigeração.	A ficha não está devidamente inserida na tomada de alimentação.	Insira a ficha corretamente na tomada de alimentação.
	A tomada de alimentação não tem tensão.	Estabeleça a tensão.

9 Garantia

Aplica-se o prazo de garantia legal. Se o produto apresentar defeitos, contacte o seu revendedor ou a filial do fabricante no seu país (ver dometic.com/dealer).

Para fins de reparação ou de garantia, terá de enviar também os seguintes documentos:

- Uma cópia da fatura com a data de aquisição
- Um motivo de reclamação ou uma descrição da falha

10 Eliminação

➤ Sempre que possível, coloque o material de embalagem no respectivo contentor de reciclagem.

Para colocar o aparelho definitivamente fora de funcionamento, por favor, informe-se junto do centro de reciclagem mais próximo ou revendedor sobre as disposições de eliminação aplicáveis.

11 Dados técnicos

	RH418NTE	RH418NTEG
Volume total	20 l	
Tensão de conexão:	100–240 V~	
Consumo de corrente:	máx. 51 W	
Intervalo de temperatura:	0 °C a +12 °C	
Consumo de energia (temperatura ambiente +12 °C a +25 °C):	81 kWh/ano	104 kWh/ano
Classe de climatização:	N	
Temperatura ambiente com a utilização prevista:	+16 °C a +32 °C	
Agente de refrigeração:	R134a	
Quantidade de agente de refrigeração:	210 g	
Potencial de aquecimento global (PAG):	1430	
Dimensões (L x A x P):	422 x 435 x 350 mm	
Peso:	10 kg	13 kg
Verificação/certificação:	CE UK CA	

Contém gases fluorados com efeito de estufa

Equipamento hermeticamente fechado

Consulte mais informações sobre o produto através do código QR existente no rótulo energético das imagens ou em eprel.ec.europa.eu.

Si prega di leggere attentamente e di seguire tutte le istruzioni, le linee guida e le avvertenze incluse in questo manuale del prodotto, al fine di garantire che il prodotto venga sempre installato, utilizzato e mantenuto nel modo corretto. Queste istruzioni DEVONO essere conservate insieme al prodotto.

Utilizzando il prodotto, l'utente conferma di aver letto attentamente tutte le istruzioni, le linee guida e le avvertenze e di aver compreso e accettato di rispettare i termini e le condizioni qui espressamente indicati. L'utente accetta di utilizzare questo prodotto solo per lo scopo e l'applicazione previsti e in conformità con le istruzioni, le linee guida e le avvertenze indicate nel presente manuale del prodotto, nonché in conformità con tutte le leggi e i regolamenti applicabili. La mancata lettura e osservanza delle istruzioni e delle avvertenze qui espressamente indicate può causare lesioni personali e a terzi, danni al prodotto o ad altre proprietà nelle vicinanze. Il presente manuale del prodotto, comprese le istruzioni, le linee guida e le avvertenze e la relativa documentazione possono essere soggetti a modifiche e aggiornamenti. Per informazioni aggiornate sul prodotto, si prega di visitare il sito dometic.com.

Indice

1 Spiegazione dei simboli 78
2 Istruzioni per la sicurezza 79
3 Conformità d'uso 81
4 Descrizione delle caratteristiche tecniche 82
5 Montaggio 83
6 Utilizzo 85
7 Pulizia e manutenzione 88
8 Eliminazione dei guasti 89
9 Garanzia 89
10 Smaltimento 89
11 Specifiche tecniche 90

1 Spiegazione dei simboli

PERICOLO!
Indicazione di sicurezza che segnala una situazione di pericolo che se non evitata provoca morte o gravi lesioni.

AVVERTENZA!
Indicazione di sicurezza che segnala una situazione di pericolo che se non evitata può provocare morte o gravi lesioni.

ATTENZIONE!
Indicazione di sicurezza che segnala una situazione di pericolo che se non evitata può provocare lesioni lievi o di gravità media.

AVVISO!
Indicazione di una situazione che se non evitata può provocare danni materiali.

NOTA
Informazioni integranti relative all'impiego del prodotto.

2 Istruzioni per la sicurezza

2.1 Sicurezza generale

AVVERTENZA! La mancata osservanza di queste avvertenze potrebbe causare la morte o lesioni gravi.

Pericolo di scosse elettriche

- Assicurarsi che il minibar sia stato installato da un tecnico qualificato secondo quanto descritto nel manuale di installazione Dometic.
- Non mettere in funzione il minibar se presenta danni visibili.
- Per evitare possibili pericoli legati alla sicurezza, se il cavo di collegamento del minibar è danneggiato deve essere sostituito dal produttore, da un addetto all'assistenza oppure da personale ugualmente qualificato.
- Questo minibar può essere riparato solo da personale qualificato. Le riparazioni effettuate in modo scorretto possono causare gravi pericoli.

Pericolo di incendio

- Il refrigerante nel circuito di raffreddamento è altamente infiammabile. In caso di danneggiamento del circuito di raffreddamento:
  - Spegnere il minibar.
  - Evitare fiamme libere e scintille.
  - Aerare bene l'ambiente.

Pericolo di esplosione

- Non conservare nel minibar sostanze esplosive come ad es. bombolette spray con gas propellente.

Pericolo per la salute

- Questo minibar può essere utilizzato da bambini di età superiore a 8 anni, da persone con ridotte capacità fisiche, sensoriali o mentali o da persone inesperte o prive di conoscenze specifiche solo se sorvegliate o preventivamente istruite sull'impiego dell'apparecchio in sicurezza e se informate dei pericoli legati al prodotto stesso.
- I bambini non devono giocare con il minibar.
- La pulizia e la manutenzione non devono essere eseguite da bambini senza la presenza di un adulto.
- I bambini dai 3 agli 8 anni possono riempire e svuotare il minibar.

ATTENZIONE! La mancata osservanza di queste precauzioni potrebbe causare lesioni lievi o moderate.

Pericolo di schiacciamento

- Non mettere le dita nella cerniera.

Pericolo per la salute

- I prodotti alimentari possono essere conservati solo nelle confezioni originali o in contenitori adeguati.

AVVISO! Rischio di danni

- Confrontare i dati della tensione riportati sulla targhetta con quelli delle prese e degli attacchi disponibili.
- Il minibar non è adatto per la conservazione di sostanze corrosive o solventi.
- L'isolamento del frigorifero contiene ciclopentano infiammabile e necessita di procedure speciali per lo smaltimento. Al termine del suo ciclo di vita consegnare il frigorifero portatile presso un centro di riciclaggio adatto.
- Mantenere l'apertura di scarico sempre pulita.
- Non aprire in nessun caso il circuito di raffreddamento.
- Trasportare il minibar solo in posizione verticale.

2.2 Sicurezza durante l'utilizzo del minibar

PERICOLO! La mancata osservanza di queste avvertenze può causare la morte o lesioni gravi.

Pericolo di scosse elettriche

- Non toccare mai i cavi esposti a mani nude.

ATTENZIONE! La mancata osservanza di queste precauzioni potrebbe causare lesioni lievi o moderate.

Pericolo di scosse elettriche

- Prima della messa in funzione del minibar, assicurarsi che la rete di alimentazione e la spina siano asciutte.

Pericolo per la salute

- Assicurarsi che nel minibar si trovino solo oggetti o prodotti che possono essere raffreddati alla temperatura selezionata.
- I generi alimentari possono essere conservati solo nelle confezioni originali o in contenitori adatti.
- L'apertura prolungata della porta può causare un significativo aumento della temperatura nei vani del minibar.
- Pulire regolarmente le superfici che vengono a contatto con gli alimenti e i sistemi di scarico accessibili.
- Se il minibar viene lasciato vuoto per lunghi periodi:
  - Spegnere il minibar.
  - Sbrinare il minibar.
  - Pulire e asciugare il minibar.
  - Lasciare la porta aperta per evitare lo sviluppo di muffe all'interno del minibar.

AVVISO! Rischio di danni

- Non utilizzare apparecchi elettrici all'interno del minibar, ad eccezione di quelli consigliati dal produttore.
- Non collocare l'apparecchio nelle vicinanze di fiamme libere o altre fonti di calore (riscaldamento, intensa esposizione ai raggi solari, forni a gas ecc.).
- Assicurarsi che le aperture di aerazione non siano ostruite.
- Non immergere mai il minibar in acqua.
- Proteggere il minibar e il cavo dal caldo e dall'umidità.
- Fare attenzione che gli alimenti non entrino in contatto con le pareti della zona di raffreddamento.

3 Conformità d'uso

L'apparecchio di refrigerazione (chiamato anche minibar) è progettato per il funzionamento in edifici chiusi, come ad esempio:

- nelle cucine per il personale di negozi, uffici e altre aree di lavoro

- nel settore agricolo
- in hotel, motel e altre strutture ricettive
- nei bed and breakfast
- nelle attività di ristorazione o in analoghe attività di all'ingrosso.

Il minibar non è adatto per l'installazione in camper o caravan.

Il minibar è destinato ad essere utilizzato come apparecchio da incasso oppure come apparecchio refrigerante autonomo. Fare riferimento alle istruzioni per l'installazione.

Il minibar è progettato esclusivamente per il raffreddamento e la conservazione di bevande e alimenti in contenitori chiusi.

Il minibar non è adatto alla conservazione di alimenti freschi e medicinali o al congelamento di alimenti.

Questo minibar è adatto solo per l'uso e l'applicazione previsti in conformità alle presenti istruzioni.

Questo manuale fornisce le informazioni necessarie per la corretta installazione e/o il corretto utilizzo del minibar. Un'installazione errata e/o un utilizzo o una manutenzione impropri comporteranno prestazioni insoddisfacenti e un possibile guasto.

Il produttore non si assume alcuna responsabilità per eventuali lesioni o danni al prodotto che derivino da:

- montaggio o collegamento non corretti, compresa la sovratensione
- manutenzione non corretta o uso di ricambi diversi da quelli originali forniti dal produttore
- modifiche al prodotto senza esplicita autorizzazione del produttore
- impiego per fini diversi rispetto a quelli descritti nel presente manuale

Dometic si riserva il diritto di modificare l'aspetto e le specifiche del prodotto.

4 Descrizione delle caratteristiche tecniche

Il frigorifero può raffreddare i prodotti e tenerli al fresco. Una griglia divisoria permette di separare gli alimenti, ad es. bottiglie e dolci. Il sistema di refrigerazione è di tipo termoelettrico con un elemento Peltier.

4.1 Elementi di comando del frigorifero

N. nella fig. 1, pagina 3	Descrizione
1	Sensore di apertura porta
2	Luce interna
3	LED controllo porta automatico (opzionale)
4	Bloccaggio porta

4.2 Controllo remoto

N. nella fig. 2, pagina 3	Descrizione
1	Pulsante rosso: resetta il monitoraggio di controllo porta
2	Pulsante nero: temperatura interna bassa (sono possibili due livelli diversi)
3	Pulsante giallo: temperatura interna alta
4	Pulsante blu: temperatura interna media

5 Montaggio

AVVERTENZA! Pericolo di incendio

- Durante il posizionamento dell'apparecchio, assicurarsi che il cavo di alimentazione non venga bloccato o danneggiato.
- Non collocare prese multiple portatili o alimentatori portatili sul retro dell'apparecchio.

ATTENZIONE! Pericolo per la salute

Per evitare pericoli a causa dell'instabilità dell'apparecchio, fissarlo secondo le istruzioni.

AVVISO! Pericolo di danni
Non utilizzare prolunghe o adattatori senza collegamento a terra (due poli).

Il frigorifero è progettato per l'installazione freestanding, ma può essere montato a incasso se sono soddisfatte le condizioni indicate di seguito, volte ad assicurare un funzionamento soddisfacente e la massima efficienza di raffreddamento.

- Il frigorifero deve essere sistemato bene in piano per assicurare un corretto funzionamento.
- Per la versione con porta di vetro: quando l'umidità ambiente è superiore al 65% con una temperatura ambiente di 25 °C, l'umidità condensa sulla porta.
- La presa di corrente deve essere liberamente accessibile.

5.1 Sostituzione del pannello decorativo

➤ Per cambiare il pannello decorativo, procedere come raffigurato (dalla fig. **3**, pagina 4 alla fig. **6**, pagina 4).

5.2 Cambio del lato di apertura della porta

➤ Per invertire il lato di apertura, procedere come raffigurato (dalla fig. **7**, pagina 5 alla fig. **10**, pagina 5).

NOTA
Il LED del controllo porta automatico (opzionale) deve sempre essere situato opposto alla cerniera della porta.

Per le versioni con controllo porta automatico, procedere come segue:

1. Estrarre il LED (fig. **1** 3, pagina 3).
2. Posare il cavo nella guida.
3. Inserire il LED nel piedino del frigorifero sull'altro lato.

5.3 Fissaggio del frigorifero

Ventilazione (fig. 11, pagina 6)

- La ventilazione deve essere assicurata come indicato nelle alternative A, B, C o D.
- Le griglie di ventilazione (**1**), se utilizzate, devono avere un'apertura di almeno 200 cm² ciascuna.

- Lo spazio minimo tra la parte posteriore del frigorifero e la struttura circostante deve essere il seguente:

N. nella fig. 11, pagina 6	Distanza min.
2	20 mm
3	105 mm

- Il canale di ventilazione deve misurare almeno 105 mm x la larghezza del frigorifero.
- L'intero gruppo refrigerante deve sporgere nel canale di ventilazione come raffigurato.
- L'aria che passa attraverso il canale di ventilazione non deve essere preriscaldata da alcuna fonte di calore.
- Il canale di ventilazione deve essere tenuto libero da qualsiasi ostacolo. In particolare le prese multiple o gli alimentatori portatili, che possono diventare caldi, non devono essere tenuti nella parte posteriore del frigorifero.

➤ Fissare il frigorifero con i piedi di fissaggio come raffigurato (fig. 12, pagina 7).

5.4 Montaggio della cerniera a traino (opzionale)

È possibile montare una cerniera a traino che consente di aprire contemporaneamente la porta del frigorifero e quella dell'armadio a muro.

➤ Montare la cerniera a traino come raffigurato (dalla fig. 13, pagina 7 alla fig. 16, pagina 8).

6 Utilizzo

6.1 Prima del primo uso

Prima del primo utilizzo, pulire il minibar all'interno e all'esterno con un panno umido per motivi igienici (vedere anche capitolo "Pulizia e manutenzione" a pagina 88).

6.2 Risparmio energetico

- Aprire il minibar solo se necessario e per il tempo necessario.
- Prima di immagazzinare cibi caldi nel dispositivo, lasciarli prima raffreddare.

- Evitare un abbassamento eccessivo della temperatura interna se non necessario.
- Per un consumo energetico ottimale, posizionare i ripiani e i cassetti in base alla loro posizione al momento della consegna.
- Controllare regolarmente che la guarnizione della porta aderisca bene.
- Ad intervalli regolari, eliminare dal condensatore polvere ed eventuali impurità.

6.3 Accensione

NOTA

- Se il frigorifero è stato raffreddato a lungo, al suo interno possono formarsi alcune gocce d'acqua. Questo è normale poiché l'umidità dell'aria si condensa in gocce d'acqua se la temperatura all'interno del frigorifero si abbassa. Il frigorifero non è guasto. Pulire se necessario con un panno asciutto.

1. Collocare il frigorifero su una base stabile.
2. Collegare il cavo di collegamento alla rete di alimentazione in corrente alternata.

✓ Il frigorifero inizia a raffreddare l'interno.

6.4 Regolazione della temperatura

Per evitare spreco di cibo, considerare quanto segue:

- Ridurre al minimo le variazioni di temperatura. Aprire il minibar solo se necessario e per il tempo necessario. Conservare gli alimenti in modo che l'aria possa continuare a circolare bene.
- Il minibar è dotato di una funzione di regolazione della temperatura automatica. Selezionare la media dei possibili valori di temperatura.
- Regolare la temperatura in base alla quantità e al tipo di alimenti.

Gli alimenti possono facilmente assorbire o rilasciare odori o sapori. Conservare sempre gli alimenti coperti o chiusi in contenitori/bottiglie.

Il frigorifero è dotato di una funzione di regolazione della temperatura automatica. Con il controllo remoto opzionale (fig. **2**, pagina 3) è possibile regolare la temperatura su quattro livelli diversi. Sul controllo remoto sono disponibili tre pulsanti per la regolazione della temperatura.

- Pulsante nero (**2**): temperatura interna bassa (sono possibili due livelli diversi)
- Pulsante giallo (**3**): temperatura interna alta
- Pulsante blu (**4**): temperatura interna media

Ogni volta che si premono i pulsanti sul controllo remoto, si seleziona un valore della temperatura di refrigerazione. Premendo un pulsante si accende un LED rosso sul controllo remoto.

NOTA
Il LED rosso si accende non appena è stato inviato un segnale. Se il LED non si accende, controllare le batterie.

1. Al primo utilizzo togliere l'isolamento di plastica dall'alloggiamento delle batterie.
2. Allineare il lato superiore del controllo remoto ai LED della luce interna (fig. 1 2, pagina 3). Mantenere una distanza di circa 10 cm.
3. Premere il pulsante desiderato:

Pulsante (fig. 2 pagina 3)	Temperatura interna	Segnale LED
Pulsante nero (**2**)	Premuto una volta: livello basso	I LED della luce interna lampeggiano a velocità alta.
	Premuto due volte: livello più basso (prestazioni massime)	
Pulsante giallo (**3**)	livello alto (prestazioni minime)	I LED della luce interna lampeggiano a velocità bassa.
Pulsante blu (**4**)	Livello medio	I LED della luce interna lampeggiano a velocità media.

6.5 Utilizzo del minibar

AVVISO! Rischio di danni
Posizionare solo gli oggetti pesanti come ad es. bottiglie o lattine sul fondo del minibar.

6.6 Chiusura a chiave della porta (opzionale)

➤ Ruotare la chiave di un quarto di giro verso sinistra per bloccare il frigorifero (fig. 17, pagina 9).

6.7 Spegnimento

1. Se si desidera spegnere il frigorifero, estrarre il cavo di collegamento.
2. Pulire l'interno per assicurarsi che sia sufficientemente asciutto.

6.8 Utilizzo del controllo porta automatico (opzionale)

Il controllo porta automatico (opzionale) indica attraverso un LED (fig. 1 3, pagina 3) che la porta è stata aperta.

Se il LED di monitoraggio apertura porta è acceso:

1. Aprire il frigorifero.
2. Se necessario, ricaricare il frigorifero.
3. Resettare il monitoraggio di controllo porta con il controllo remoto (opzionale).
   – Tenere il controllo remoto verso il sensore di apertura porta (fig. 1 1, pagina 3).
   – Premere una volta il pulsante rosso (fig. 2 1, pagina 3).
4. Chiudere il frigorifero.

6.9 Sbrinamento del frigorifero

Il frigorifero è dotato di una funzione di sbrinamento automatico.

7 Pulizia e manutenzione

AVVERTENZA! Pericolo di scosse elettriche
Staccare l'apparecchio dalla rete di alimentazione ogni volta che si effettua la pulizia e la cura.

AVVISO! Rischio di danni
- Non lavare mai il frigorifero sotto acqua corrente e non immergerlo in acqua.
- Per la pulizia non impiegare detergenti corrosivi oppure oggetti duri, perché potrebbero danneggiare il frigorifero.

1. Utilizzare un panno morbido, acqua tiepida e un detergente delicato per lavare l'interno del frigorifero.
2. Risciacquare il frigorifero con acqua pulita e asciugare bene.
3. Con cadenza annuale, togliere la polvere dal gruppo di raffreddamento posto sul retro del frigorifero con una spazzola o un panno morbido.

8 Eliminazione dei guasti

Ricerca guasti generale

Problema	Possibile causa	Rimedio
Il frigorifero raffredda poco.	È stata inserita una quantità eccessiva di alimenti.	Togliere parte del contenuto.
	La porta non è stata chiusa correttamente.	Chiudere la porta.
	La circolazione interna dell'aria è limitata.	Assicurare la circolazione interna dell'aria.
Il frigorifero non raffredda.	La spina non è inserita correttamente nella presa.	Inserire correttamente la spina nella presa.
	Non vi è tensione nella presa.	Ripristinare la tensione.

9 Garanzia

Vale il termine di garanzia previsto dalla legge. Se il prodotto è difettoso, contattare il rivenditore di fiducia o la filiale del costruttore nel proprio Paese (vedi dometic.com/dealer).

Per la gestione della riparazione e della garanzia è necessario inviare la seguente documentazione insieme al dispositivo:

- una copia della ricevuta con la data di acquisto,
- il motivo della richiesta o la descrizione del guasto.

10 Smaltimento

➤ Raccogliere il materiale di imballaggio possibilmente negli appositi contenitori di riciclaggio.

Quando il prodotto viene messo fuori servizio definitivamente, informarsi al centro di riciclaggio più vicino, oppure presso il proprio rivenditore specializzato, sulle prescrizioni adeguate concernenti lo smaltimento.

11 Specifiche tecniche

	RH418NTE	RH418NTEG
Volume totale	20 l	
Tensione di allacciamento:	100–240 V~	
Potenza assorbita:	max 51 W	
Intervallo di temperatura d'esercizio:	0 °C - +12 °C	
Consumo di energia (temperatura ambiente da +12 °C a +25 °C):	81 kWh/anno	104 kWh/anno
Classe climatica:	N	
Uso a temperatura ambiente previsto:	da +16 °C a +32 °C	
Refrigerante:	R134a	
Quantità di refrigerante:	210 g	
Potenziale di riscaldamento globale (GWP):	1430	
Dimensioni (L x A x P):	422 x 435 x 350 mm	
Peso:	10 kg	13 kg
Certificati di controllo:	CE UK CA	

Contiene gas fluorurati a effetto serra

Apparecchiature ermeticamente sigillate

Ulteriori informazioni sul prodotto sono accessibili tramite il codice QR sull'etichetta energetica nelle figure o al sito eprel.ec.europa.eu.

Lees alle instructies, richtlijnen en waarschuwingen in deze gebruiksaanwijzing en volg ze zorgvuldig op om ervoor te zorgen dat u het product te allen tijde op de juiste manier installeert, gebruikt en onderhoudt. Deze instructies MOETEN bij dit product bewaard worden.

Door het product te gebruiken, bevestigt u hierbij dat u alle instructies, richtlijnen en waarschuwingen zorgvuldig hebt gelezen en dat u de voorwaarden en condities zoals die hierin zijn beschreven begrijpt en accepteert. U gaat ermee akkoord dit product alleen te gebruiken voor het beoogde doel en de beoogde toepassing en in overeenstemming met de instructies, richtlijnen en waarschuwingen zoals beschreven in deze gebruiksaanwijzing en in overeenstemming met de geldende wet- en regelgeving. Het niet lezen en opvolgen van de hierin beschreven instructies en waarschuwingen kan leiden tot letsel voor uzelf en anderen, schade aan uw product of schade aan andere eigendommen in de omgeving. Deze gebruiksaanwijzing, met inbegrip van de instructies, richtlijnen en waarschuwingen, en de bijbehorende documentatie kan onderhevig zijn aan wijzigingen en updates. Actuele productinformatie vindt u op dometic.com.

Inhoudsopgave

1 Verklaring van de symbolen 91
2 Veiligheidsaanwijzingen 92
3 Beoogd gebruik 94
4 Technische beschrijving 95
5 Montage 96
6 Gebruik 98
7 Reiniging en onderhoud 101
8 Verhelpen van storingen 102
9 Garantie 102
10 Afvoer 102
11 Technische gegevens 103

1 Verklaring van de symbolen

GEVAAR!
Veiligheidsaanwijzing met betrekking tot een gevaarlijke situatie die leidt tot ernstig letsel of de dood, als deze niet wordt vermeden.

WAARSCHUWING!
Veiligheidsaanwijzing met betrekking tot een gevaarlijke situatie die kan leiden tot ernstig letsel of de dood, als deze niet wordt vermeden.

VOORZICHTIG!
Veiligheidsaanwijzing met betrekking tot een gevaarlijke situatie die kan leiden tot licht of gemiddeld letsel, als deze niet wordt vermeden.

LET OP!
Aanwijzing met betrekking tot een situatie die kan leiden tot materiële schade, als deze niet wordt vermeden.

INSTRUCTIE
Meer informatie over de bediening van het product.

2 Veiligheidsaanwijzingen

2.1 Algemene veiligheid

WAARSCHUWING! Het niet in acht nemen van deze waarschuwingen kan leiden tot ernstig letsel of de dood.

Gevaar voor elektrische schokken

- Zorg ervoor dat de minibar wordt geïnstalleerd door een gekwalificeerd technicus en in overeenstemming met de Dometic-montagehandleiding.
- Gebruik de minibar niet als deze zichtbaar beschadigd is.
- Als de stroomkabel van de minibar beschadigd is, moet deze, om gevaren te voorkomen, worden vervangen door de fabrikant, diens klantenservice of een gelijkwaardig gekwalificeerd persoon.
- Deze minibar mag uitsluitend worden gerepareerd door gekwalificeerde personen. Door ondeskundige reparaties kunnen grote gevaren ontstaan.

Brandgevaar

- Het koelmiddel in de koelkring is licht ontvlambaar.
  In geval van beschadiging van de koelkring:
  – Schakel de minibar uit.
  – Vermijd open vuur en vonken.
  – Ventileer de ruimte goed.

Explosiegevaar

- Bewaar geen explosiegevaarlijke stoffen in de minibar, zoals spuitbussen met drijfgas.

Gevaar voor de gezondheid

- Deze minibar mag worden gebruikt door kinderen vanaf 8 jaar en ouder evenals door personen met verminderd fysiek, zintuiglijk of mentaal vermogen of gebrek aan kennis en ervaring, mits zij onder toezicht staan of zijn geïnstrueerd in het veilig gebruik van de minibar en zij inzicht hebben in de gevaren die het gebruik van de minibar met zich meebrengt.
- Kinderen mogen niet met de minibar spelen.
- Reiniging en gebruikersonderhoud mogen niet door kinderen zonder toezicht worden uitgevoerd.
- Kinderen van 3 tot 8 jaar mogen de minibar alleen in- en uitruimen.

VOORZICHTIG! Het niet in acht nemen van deze waarschuwingen kan leiden tot licht of matig letsel.

Gevaar voor beknelling

- Grijp niet in het scharnier.

Gevaar voor de gezondheid

- Levensmiddelen mogen alleen in de originele verpakking of in geschikte bakken worden bewaard.

LET OP! Gevaar voor schade

- Controleer of de spanning op het typeplaatje overeenkomt met de aanwezige energievoorziening.
- De minibar is niet geschikt voor de opslag van bijtende of oplosmiddelhoudende stoffen.
- De isolatie van het koeltoestel bevat ontvlambare cyclopentanen en vereist speciale verwerkingsprocedures. Breng het koeltoestel aan einde van zijn levensduur naar een erkend afvalverwerkingsbedrijf.
- Houd de afvoerleiding altijd schoon.
- Open in geen geval de koelkring.
- Draag de minibar uitsluitend rechtop.

2.2 De minibar veilig gebruiken

GEVAAR! Het niet in acht nemen van deze waarschuwingen leidt tot ernstig letsel of de dood.

Gevaar voor elektrische schokken

- Raak blanke leidingen nooit met blote handen aan.

VOORZICHTIG! Het niet in acht nemen van deze waarschuwingen kan leiden tot licht of matig letsel.

Gevaar voor elektrische schokken

- Let er voor de ingebruikname van de minibar op dat voedingskabel en stekker droog zijn.

Gevaar voor de gezondheid

- Zorg ervoor dat u alleen voorwerpen in de minibar legt die op de gekozen temperatuur gekoeld mogen worden.
- Levensmiddelen mogen alleen in de originele verpakking of in geschikte bakken worden bewaard.
- Langdurig openen van de deur kan leiden tot een aanzienlijke temperatuurstijging in de compartimenten van de minibar.
- Reinig oppervlakken die in contact komen met voedsel en aftapsystemen regelmatig.
- Als de minibar voor een langere periode leeg wordt gehouden:
  - Schakel de minibar uit.
  - Ontdooi de minibar.
  - Reinig en droog de minibar.
  - Laat de deur open om schimmelvorming in de minibar te voorkomen.

LET OP! Gevaar voor schade

- Gebruik geen elektrische apparaten in de minibar, behalve als deze elektrische apparaten daarvoor door de fabrikant worden aanbevolen.
- Plaats het toestel niet in de buurt van open vuur of andere warmtebronnen (verwarming, sterke zonnestraling, gasovens enz.).
- Let op dat de ventilatieopeningen niet afgedekt zijn.
- Dompel de minibar nooit onder in water.
- Bescherm de minibar en de kabel tegen hitte en vocht.
- Let op dat levensmiddelen de wanden van de koelruimte niet aanraken.

3 Beoogd gebruik

Het koeltoestel (ook ‘minibar’ genoemd) is ontworpen voor gebruik in omringende gebouwen, bijvoorbeeld:

- In personeelskeukens van winkels, kantoren en andere werkplekken

- In de landbouwsector
- In hotels, motels en andere accommodaties
- In bed and breakfasts
- In cateringbedrijven of vergelijkbare groothandelszaken

De minibar is niet geschikt voor inbouw in caravans of campers.

De minibar is bedoeld voor gebruik als inbouwtoestel of als vrijstaand koeltoestel. Zie de installatie-instructies.

De minibar is uitsluitend ontworpen voor het koelen en bewaren van dranken en levensmiddelen in gesloten bakken.

De minibar is niet geschikt voor het bewaren van verse levensmiddelen en medicijnen of voor het invriezen van levensmiddelen.

De minibar is alleen geschikt voor het beoogde gebruik en de toepassing in overeenstemming met deze gebruiksaanwijzing.

Deze handleiding geeft informatie die nodig is voor een goede installatie en/of bediening van de minibar. Een slechte installatie en/of verkeerde bediening of onderhoud leidt tot onbevredigende prestaties en mogelijke storingen.

De fabrikant aanvaardt geen aansprakelijkheid voor letsel of schade aan het product die het gevolg is van:

- Onjuiste montage of aansluiting, inclusief te hoge spanning
- Onjuist onderhoud of gebruik van andere dan door de fabrikant geleverde originele reserveonderdelen
- Wijzigingen van het product zonder uitdrukkelijke toestemming van de fabrikant
- Gebruik voor andere doeleinden dan beschreven in deze handleiding

Dometic behoudt zich het recht voor om het uiterlijk en de specificaties van het product te wijzigen.

4 Technische beschrijving

Het koeltoestel kan producten afkoelen en koel houden. Een scheidingsrooster kan worden gebruikt om levensmiddelen te scheiden, bijvoorbeeld flessen en versnaperingen. Het koelsysteem is een thermo-elektrische koeling met een Peltier-element.

4.1 Regelelementen op het koeltoestel

Nr. in afb. 1, pagina 3	Beschrijving
1	Deur-openingsensor
2	Binnenverlichting
3	Automatische deurregeling-led (optioneel)
4	Deurvergrendeling

4.2 afstandsbediening

Nr. in afb. 2, pagina 3	Beschrijving
1	Rode toets: reset de deurregeling
2	Zwarte toets: Lage binnentemperatuur (twee verschillende niveaus mogelijk)
3	Gele toets: Hoge binnentemperatuur
4	Blauwe toets: Gemiddelde binnentemperatuur

5 Montage

WAARSCHUWING! Brandgevaar

- Voorkom bij het positioneren van het apparaat het blijven hangen of beschadigd raken van de voedingskabel.
- Plaats geen beweeglijke, meervoudige stopcontacten of dergelijke voedingseenheden aan de achterkant van het apparaat.

VOORZICHTIG! Gevaar voor de gezondheid

Om gevaar door instabiliteit van het toestel te voorkomen, moet het volgens de instructies worden bevestigd.

LET OP! Gevaar voor beschadiging
Gebruik geen verlengkabels of niet-geaarde (twee fasen) adapters.

Het koeltoestel is ontworpen voor vrijstaand installatie, maar kan worden ingebouwd als aan de volgende voorwaarden met betrekking tot veilig gebruik en maximale koelefficiëntie is voldaan.

- Voor een correcte werking moet het koeltoestel waterpas worden geplaatst.
- Voor de versie met glazen deur: Als de vochtigheid hoger is dan 65% bij 25 °C omgevingstemperatuur, condenseert vocht op de deur.
- De uitgang voor de voeding moet steeds vrij toegankelijk zijn.

5.1 Decoratieplaat vervangen

➤ Vervang de decoratieplaat als volgt (afb. **3**, pagina 4 tot afb. **6**, pagina 4).

5.2 Deurbevestiging wisselen

➤ Keer de deur om zoals afgebeeld (afb. **7**, pagina 5 tot afb. **10**, pagina 5).

INSTRUCTIE
De led van de automatische deurregeling (optioneel) moet zich altijd tegenover de deurscharnier bevinden.

Voor versies met automatische deurregeling, als volgt te werk gaan:

1. Trek de led (afb. **1** 3, pagina 3) eruit.
2. Leg de kabel in de geleiding.
3. Steek de led op de voet van het toestel aan de andere zijde.

5.3 Het koeltoestel bevestigen

Ventilatie (afb. 11, pagina 6)

- Ventilatie moet voorhanden zijn zoals afgebeeld in de alternatieven A, B, C or D.
- Ventilatieroosters (**1**), indien gebruikt, moeten elk een opening hebben van minstens 200 cm².
- De minimum speling tussen de achterzijde van het koeltoestel en de omgeving moet als volgt zijn:

Nr. in afb. 11, pagina 6	Min. afstand
2	20 mm
3	105 mm

- Het ventilatiekanaal moet minstens 105 mm x breedte van het koeltoestel bedragen.
- De gehele koelingseenheid moet zoals afgebeeld in het ventilatiekanaal steken.
- Lucht die door het ventilatiekanaal stroomt mag niet zijn voorverwarmd door een warmtebron.
- Het ventilatiekanaal moet vrij van hindernissen zijn. In het bijzonder uitgangen met meerdere aansluitingen of verplaatsbare voedingseenheden die warm kunnen worden mogen zich niet aan de achterzijde van het koeltoestel bevinden.

➤ Bevestig het koeltoestel met behulp van de vastzetvoeten zoals afgebeeld (afb. 12, pagina 7).

5.4 Sleepdeursysteem (optioneel) monteren

U kunt een sleepdeursysteem monteren waarmee de deur van het koelkasttoestel gelijktijdig met de deur van de inbouwkast wordt geopend.

➤ Monteer de schuifscharnier zoals afgebeeld (afb. 13, pagina 7 tot afb. 16, pagina 8).

6 Gebruik

6.1 Voor het eerste gebruik

Reinig de minibar om hygiënische redenen voor het eerste gebruik aan de binnen- en buitenzijde met een vochtige doek (zie ook hoofdstuk „Reiniging en onderhoud" op pagina 101).

6.2 Energie besparen

- Open de minibar uitsluitend indien nodig en slechts zo lang als noodzakelijk.
- Laat warme levensmiddelen eerst afkoelen alvorens deze in het toestel koel te houden.

- Vermijd een onnodig lage binnentemperatuur.
- Plaats de legplanken en laden voor een optimaal energieverbruik in de positie zoals bij levering.
- Controleer regelmatig of de deurafdichting nog goed zit.
- Verwijder regelmatig stof en vuil van de condensor.

6.3 Inschakelen

INSTRUCTIE

- Enkele waterdruppels kunnen in het koeltoestel ontstaan, nadat het toestel lang heeft gekoeld. Dat is normaal, aangezien het vocht in de lucht tot waterdruppels condenseert, als de temperatuur in het koeltoestel afkoelt. Het koeltoestel is niet defect. Wis het eventueel af met een droge doek.

1. Plaats het koeltoestel op een stevige ondergrond.
2. Sluit de aansluitkabel aan op de wisselstroomvoeding.

✓ Het koeltoestel start met het koelen van de binnenruimte.

6.4 Temperatuur instellen

Let op het volgende om voedselverspilling tegen te gaan:

- Houd temperatuurschommelingen zo laag mogelijk. Open de minibar uitsluitend indien nodig en slechts zo lang als noodzakelijk. Berg levensmiddelen zodanig op dat de lucht nog steeds goed kan circuleren.
- De minibar is uitgerust met een automatisch temperatuurregeling. Selecteer het gemiddelde van de mogelijke temperatuurwaarden.
- Pas de temperatuur aan aan de hoeveelheid en het type levensmiddelen.

Levensmiddelen kunnen snel geuren en smaken opnemen of afgeven. Berg levensmiddelen daarom altijd afgedekt of in afgesloten bakken/flessen op.

Het koeltoestel is uitgerust met een automatisch temperatuurregeling. Met de optionele afstandsbediening (afb. **2** , pagina 3) kunt u de temperatuur op vier verschillende niveaus instellen. Drie toetsen op de afstandsbediening regelen de temperatuurinstellingen.

- Zwarte toets (**2**): Lage binnentemperatuur (twee verschillende niveaus mogelijk)
- Gele toets (**3**): Hoge binnentemperatuur
- Blauwe toets (**4**): Gemiddelde binnentemperatuur

Door elke keer drukken op de toetsen van de afstandsbediening wisselt de temperatuur tussen de mogelijke waarden. Door op een toets te drukken gaat een rode led op de afstandsbediening branden.

INSTRUCTIE
De rode led brandt, als een signaal werd verzonden. Controleer de batterijen, als de led niet brandt.

1. Verwijder de plastic isolatie voor gebruik van de batterijhouder.
2. Lijn de bovenzijde van de afstandsbediening uit met de leds van de binnenverlichting (afb. **1** 2, pagina 3). Houd een afstand aan van ongeveer 10 cm.
3. Druk op de gewenste toets:

Toets (afb. **2** pagina 3)	Binnentemperatuur	Ledsignaal
Zwarte toets (**2**)	Een keer indrukken: Laag niveau	De leds van de binnenverlichting knipperen snel.
	Twee keer indrukken: Laagste niveau (maximum vermogen)	
Gele toets (**3**)	Hoog niveau (minimum vermogen)	De leds van de binnenverlichting knipperen langzaam.
Blauwe toets (**4**)	Gemiddeld niveau	De leds van de binnenverlichting knipperen gemiddeld snel.

6.5 Minibar gebruiken

LET OP! Gevaar voor schade
Bewaar zware voorwerpen zoals flessen of conserven uitsluitend op de bodem van de minibar.

6.6 Deur vergrendelen (optioneel)

➤ Draai de sleutel een kwart naar links om het koeltoestel te vergrendelen (afb. **17**, pagina 9).

6.7 Uitschakelen

1. Als u het koeltoestel wilt uitschakelen, de verbindingskabel eruit trekken.
2. Reinig het interieur en maak het droog genoeg.

6.8 Automatische deurregeling gebruiken (optioneel)

De automatische deurregeling (optioneel) toont via een led (afb. 1 3, pagina 3) dat de deur werd geopend.

Als de deuropening-led brandt:

1. Open het koeltoestel.
2. Indien nodig, het koeltoestel bijvullen.
3. Reset de deurregeling met de afstandsbediening (optioneel).
   – Houd de afstandsbediening richting de deuropeningssensor (afb. 1 1, pagina 3).
   – Druk een keer op de rode toets (afb. 2 1, pagina 3).
4. Sluit het koeltoestel.

6.9 Het koeltoestel ontdooien

Het koeltoestel is uitgerust met een automatische ontdooifunctie.

7 Reiniging en onderhoud

WAARSCHUWING! Gevaar voor elektrische schokken
Scheid het toestel voor reiniging en onderhoud altijd van het stroomnet.

LET OP! Gevaar voor schade
- Reinig het koeltoestel nooit onder stromend water of in afwaswater.
- Gebruik voor het reinigen geen bijtende schoonmaakmiddelen of harde voorwerpen omdat deze de koelkast kunnen beschadigen.

1. Gebruik een zachte doek, lauwwarm water en een mild oplosmiddel om de binnenzijde van het koeltoestel te reinigen.
2. Was het koeltoestel met schoon water en droog het grondig af.
3. Verwijder jaarlijks stof van het koelaggregaat aan de achterzijde van het koeltoestel met een borstel of een zachte doek.

8 Verhelpen van storingen

Algemeen verhelpen van storingen

Probleem	Mogelijke oorzaak	Voorstel tot oplossing
Slechte koeling.	Te veel waren in de koelruimte.	Neem waren uit de koelruimte.
	Deur werd niet correct gesloten.	Sluit de deur.
	Interne luchtcirculatie is beperkt.	Zorg voor interne luchtcirculatie.
Geen koeling.	Stekker is niet correct in het stopcontact gestoken.	Steek de stekker correct in het stopcontact.
	Geen spanning voorhanden in het stopcontact.	Zorg voor spanning in het stopcontact.

9 Garantie

De wettelijke garantieperiode is van toepassing. Als het product defect is, neem dan contact op met de detailhandel of met het filiaal van de fabrikant in uw land (zie dometic.com/dealer).

Stuur voor de afhandeling van reparaties of garantie volgende documenten mee:

- Een kopie van de factuur met datum van aankoop
- De reden voor de claim of een beschrijving van de fout

10 Afvoer

➤ Laat het verpakkingsmateriaal indien mogelijk recyclen.

Als u het product definitief buiten bedrijf stelt, informeer dan bij het dichtstbijzijnde recyclingcentrum of uw speciaalzaak naar de betreffende afvoervoorschriften.

11 Technische gegevens

	RH418NTE	RH418NTEG
Totaal volume	20 l	
Aansluitspanning:	100–240 V~	
Opgenomen vermogen:	max. 51 W	
Temperatuurbereik:	0 °C tot +12 °C	
Energieverbruik (omgevingstemperatuur +12 °C tot +25 °C):	81 kWh/jaar	104 kWh/jaar
Klimaatklasse:	N	
Beoogde omgevingstemperatuur:	+16 °C tot +32 °C	
Koelmiddel:	R134a	
Koelmiddelhoeveelheid:	210 g	
Aardopwarmingsvermogen (GWP):	1430	
Afmetingen (b x h x d):	422 x 435 x 350 mm	
Gewicht:	10 kg	13 kg
Keurmerk/certificaat:	CE UK CA	

Bevat gefluoreerde broeikasgassen

Hermetisch afgesloten apparatuur

Meer informatie over het product is beschikbaar via de QR-code op het energielabel in de afbeeldingen of op eprel.ec.europa.eu.

Læs og følg alle disse anvisninger, retningslinjer og advarsler i denne produktvejledning grundigt for at sikre, at du altid installerer, bruger og vedligeholder produktet korrekt. Disse anvisninger SKAL opbevares sammen med dette produkt.

Ved at benytte produktet bekræfter du hermed, at du har læst alle anvisninger, retningslinjer og advarsler grundigt, og at du forstår og er indforstået med de vilkår og betingelser, der er fastlagt heri. Du er indforstået med kun at bruge dette produkt til det beregnede formål og anvendelse i overensstemmelse med anvisningerne, retningslinjerne og advarslerne i denne produktvejledningen samt i overensstemmelse med alle de gældende love og forskrifter. Manglende læsning og ignorering af disse anvisninger og advarsler kan medføre kvæstelser på dig selv og andre, skade på dit produkt eller skade på anden ejendom i nærheden. Der tages forbehold for eventuelle ændringer og opdateringer af denne produktvejledning samt anvisningerne, retningslinjerne og advarslerne samt den tilhørende dokumentation. Se dometic.com for de nyeste produktinformationer.

Indholdsfortegnelse

1 Forklaring af symbolerne 104
2 Sikkerhedshenvisninger 105
3 Korrekt brug 107
4 Teknisk beskrivelse 108
5 Installation 109
6 Betjening 111
7 Rengøring og vedligeholdelse 114
8 Udbedring af fejl 114
9 Garanti 115
10 Bortskaffelse 115
11 Tekniske data 116

1 Forklaring af symbolerne

FARE!
Sikkerhedshenvisning til en farlig situation, der medfører død eller alvorlige kvæstelser, hvis den ikke undgås.

ADVARSEL!
Sikkerhedshenvisning til en farlig situation, der kan medføre død eller alvorlige kvæstelser, hvis den ikke undgås.

FORSIGTIG!
Sikkerhedshenvisning til en farlig situation, der kan medføre lette eller mindre kvæstelser, hvis den ikke undgås.

VIGTIGT!
Henvisning til en situation, der kan medføre materielle skader, hvis den ikke undgås.

BEMÆRK
Supplerende informationer om betjening af produktet.

2 Sikkerhedshenvisninger

2.1 Grundlæggende sikkerhed

ADVARSEL! Manglende overholdelse af disse advarsler kan medføre dødelige eller alvorlige kvæstelser.

Fare for elektrisk stød

- Kontrollér, at minibaren er blevet monteret af en kvalificeret tekniker i overensstemmelse med monteringsvejledningen fra Dometic.
- Hvis minibaren har synlige beskadigelser, må du ikke tage det i brug.
- Hvis denne minibars tilslutningskabel er beskadiget, skal det udskiftes af producenten eller dennes servicerepræsentant eller en tilsvarende uddannet person for at forhindre farer.
- Reparationer på denne minibar må kun foretages af kvalificeret personale. Ved ukorrekte reparationer kan der opstå betydelige farer.

Brandfare

- Kølemidlet i kølekredsløbet er letantændeligt.
  Ved en beskadigelse af kølemiddelkredsløbet:
  – Sluk minibaren.
  – Undgå åben ild og antændelsesgnister.
  – Udluft rummet grundigt.

Eksplosionsfare

- Opbevar ikke eksplosive stoffer som f.eks. spraydåser med drivgas i minibaren.

Sundhedsfare

- Denne minibar kan anvendes af børn over 8 år og personer med reducerede fysiske, sanse- eller mentale evner eller uden erfaring eller viden, hvis de er under opsyn eller blev instrueret i sikker brug af minibaren og forstår de involverede farer.
- Børn må ikke lege med minibaren.

- Rengøring og vedligeholdelse må ikke udføres af børn uden opsyn.
- Børn i alderen fra 3 til 8 år må fylde og tømme minibaren.

FORSIGTIG! Manglende overholdelse af disse forsigtighedshenvisninger kan medføre mindre eller moderate kvæstelser.

Risiko for at komme i klemme

- Grib ikke ind i hængslet.

Sundhedsfare

- Fødevarer må kun opbevares i original emballage eller egnede beholdere.

VIGTIGT! Fare for beskadigelse

- Sammenlign spændingsangivelsen på typeskiltet med energiforsyningen, der er til rådighed.
- Minibaren er ikke egnet til opbevaring af stoffer, der er ætsende eller indeholder opløsningsmidler!
- Køleapparatets isolering indeholder brændbar cyklopentan og kræver specielle bortskaffelsesprocedurer. Aflevér køleapparatet på genbrugsstationen ved afslutningen af dets levetid.
- Hold altid udløbsåbningen ren.
- Åbn under ingen omstændigheder kølekredsløbet.
- Bør kun minibaren oprejst.

2.2 Sikkerhed under anvendelse af minibaren

FARE! Manglende overholdelse af disse advarsler medfører dødelige eller alvorlige kvæstelser.

Fare for elektrisk stød

- Tag aldrig fat i uisolerede ledninger med bare hænder.

FORSIGTIG! Manglende overholdelse af disse forsigtighedshenvisninger kan medføre mindre eller moderate kvæstelser.

Fare for elektrisk stød

- Kontrollér, at tilførselsledningen og stikket er tørre, før minibaren startes.

Sundhedsfare

- Sørg for, at der kun er genstande eller varer i minibaren, der må afkøles til den valgte temperatur.

- Madvarer må kun opbevares i original emballage eller egnede beholdere.
- Hvis døren er åben i længere tid, kan temperaturen stige betydeligt i minibarens rum.
- Rengør regelmæssigt overflader, som kan komme i kontakt med levnedsmidler og adgang til kloaksystemer.
- Hvis minibaren er tomt i længere tid:
  - Sluk minibaren.
  - Afrim minibaren.
  - Rengør og tør minibaren.
  - Lad døren være åben for at forhindre, at der dannes mug inden i minibaren.

VIGTIGT! Fare for beskadigelse

- Anvend ikke el-apparater i minibaren, undtagen hvis producenten anbefaler disse el-apparater hertil.
- Stil ikke apparatet i nærheden af åben ild eller andre varmekilder (varmeapparater, stærk sol, gasovne osv.).
- Kontrollér, at ventilationsåbningerne ikke er tildækket.
- Dyp aldrig minibaren i vand.
- Beskyt minibaren og kablerne mod varme og fugtighed.
- Sørg for, at fødevarerne ikke berører kølerummets væg.

3 Korrekt brug

Køleapparatet (også betegnet som minibar) er beregnet til anvendelse i lukkede bygninger, som f.eks.:

- I personalekøkkener i forretninger, på kontorer og andre arbejdsområder
- I landbrugssektoren
- I hoteller, moteller og anden overnatningsmuligheder
- I pensionater
- I cateringvirksomheder eller tilsvarende engrosvirksomheder

Minibaren er ikke egnet til indbygning i campingvogne eller autocampere.

Minibaren er enten beregnet til anvendelse som et indbygget apparat eller som et fritstående køleapparat. Se monteringsanvisningerne.

Minibaren er udelukkende beregnet til at køle og opbevare drikkevarer og fødevarer i lukkede beholdere.

Minibaren er ikke egnet til at opbevare friske fødevarer og medicin eller at fryse fødevarer.

Denne minibar er kun egnet til dens beregnede formål og anvendelse i overensstemmelse med disse anvisninger.

Denne vejledning giver dig oplysninger om, hvad der er nødvendigt med henblik på en korrekt montering og/eller drift af minibaren. Dårlig montering og/eller ukorrekt drift eller vedligeholdelse medfører utilstrækkelig ydeevne og mulige fejl.

Producenten påtager sig intet ansvar for kvæstelser eller skader i forbindelse med produktet, der skyldes:

- Ukorrekt samling eller forbindelse inklusive for høj spænding
- Ukorrekt vedligeholdelse eller brug af uoriginale reservedele, der ikke stammer fra producenten
- Ændringer på produktet uden udtrykkelig tilladelse fra producenten
- Brug til andre formål end dem, der er beskrevet i vejledningen

Dometic forbeholder sig ret til at ændre produktets udseende og produktspecifikationer.

4 Teknisk beskrivelse

Køleapparatet kan køle varer og holde dem kolde. Et skillegitter kan avnendes til at adskille fødevarer, f.eks. flasker og slik. Kølesystemet er en termoelektrisk køling med et peltier-element.

4.1 Betjeningselementer på køleapparatet

Nr. på fig. 1, side 3	Beskrivelse
1	Døråbningssensor
2	Indvendig belysning
3	Automatisk dørkontrollysdiode (option)
4	Dørlås

4.2 Fjernbetjening

Nr. på fig. 2, side 3	Beskrivelse
1	Rød knap: Nulstiller dørkontrolovervågningen
2	Sort knap: Lav indvendig temperatur (to forskellige niveauer mulige)
3	Gul knap: Høj indvendig temperatur
4	Blå knap: Middel indvendig temperatur

5 Installation

ADVARSEL! Brandfare
- Når apparatet positioneres, skal det sikres, at strømledningen sidder i klemme eller beskadiges.
- Placér ikke flere bærbare stikdåser eller bærbare strømforsyninger i bagved apparatet.

FORSIGTIG! Sundhedsfare
For at undgå en fare, fordi apparatet er ustabilt, skal det fastgøres i overensstemmelse med anvisningerne.

VIGTIGT! Fare for beskadigelse
Anvend ikke forlængerledninger eller adaptere uden stelforbindelse (to ben).

Køleaggregatet er designet til fritstående installation, men det kan indbygges, hvis følgende betingelser opfyldes med henblik på at garantere en tilfredsstillende drift og maksimal køleeffektivitet.

- Køleaggregatet skal nivelleres præcist for at sikre en korrekt funktion.
- For versionen med glasdør: Døren dugger, hvis luftfugtigheden i omgivelserne er over 65 % ved en udenomstemperatur på 25 °C.
- Der skal være fri adgang til stikdåsen for netstrømsforbindelsen.

5.1 Udskiftning af dekorationspladen

➤ Skift dekorationspladen som vist (fig. 3, side 4 til fig. 6, side 4).

5.2 Skift af døranslaget

➤ Skift døranslaget som vist (fig. 7, side 5 til fig. 10, side 5).

BEMÆRK
Lysdioden på den automatiske dørkontrol (option) skal altid være placeret modsat dørhængslet.

Gå frem på følgende måde ved versioner med automatisk dørkontrol:

1. Træk lysdioden ud (fig. 1 3, side 3).
2. Træk kablet i føringen.
3. Sæt lysdioden i på apparatets fod på den anden side.

5.3 Fastgørelse af køleaggregatet

Ventilation (fig. 11, side 6)

- Der skal sørges for ventilation som vist med alternativerne A, B, C eller D.
- Ventilationsgitrene (**1**) skal, såfremt de anvendes, hver have åbninger på mindst 200 cm².
- Minimumsafstanden mellem køleaggregatets bagside og strukturen omkring skal være som følger:

Nr. på fig. 11, side 6	Min. afstand
2	20 mm
3	105 mm

- Ventilationskanalen skal mindst være på 105 mm x køleaggregatets bredde.
- Hele køleaggregatet skal kunne være i ventilationskanalen som vist.
- Luftføringen gennem ventilationskanalen må ikke opvarmes af nogen varmekilde.
- Ventilationskanalen skal holdes fri for forhindringer. Der må især ikke være stikdåselister eller bærbare strømforsyninger, som kan blive varme, på bagsiden af køleaggregatet.

➤ Fastgør køleaggregatet med fastgørelsesfødderne som vist (fig. 12, side 7).

5.4 Montering af slæbebeslag (option)

Du kan montere et slæbebeslag, med hvilket køleapparatets dør åbnes samtidigt med det indbyggede skabs dør.

➤ Montér slæbebeslaget som vist (fig. 13, side 7 til fig. 16, side 8).

6 Betjening

6.1 Før første brug

Før den første brug skal minibaren af hygiejniske årsager rengøres indvendigt og udvendigt med en fugtig klud (se også kapitlet „Rengøring og vedligeholdelse" på side 114).

6.2 Energibesparelse

- Åbn kun minibaren, så tit og så længe det er nødvendigt.
- Lad først varm mad afkøle, før du anbringer den i apparatet for at køle det ned.
- Undgå unødigt lav indvendig temperatur.
- Placér hylderne og skufferne i overensstemmelse med deres position ved leveringen for at opnå optimalt energiforbrug.
- Kontrollér regelmæssigt, at dørens tætning stadig passer rigtigt.
- Rengør med regelmæssige mellemrum kondensatoren for støv og urenheder.

6.3 Tænding

BEMÆRK

- Der kan dannes et par vanddråber i køleapparatet, hvis det har kølet i en længere periode. Det er normalt, fordi fugtigheden i luften kondenserer til vanddråber, når temperaturen i køleapparatet afkøler. Køleapparatet er ikke defekt. Tør det evt. op med en tør klud.

1. Stil køleapparatet på et fast underlag.
2. Tilslut tilslutningskablet til vekselstrømnetforsyningen.

✓ Køleapparatet starter med at køle det indvendige rum.

6.4 Indstilling af temperaturen

Vær opmærksom på følgende for at undgå fødevarespild:

- Hold temperaturudsving så lave som muligt. Åbn kun minibaren, så tit og så længe det er nødvendigt. Opbevar fødevarer, så luften stadig kan cirkulere godt.

- Minibaren er udstyret med en automatisk temperaturreguleringsfunktion. Vælg gennemsnittet af de mulige temperaturværdier.
- Justér temperaturen til fødevarernes mængde og type.

Fødevarer kan nemt absorbere eller afgive lugt eller smag. Opbevar altid fødevarer tildækket eller i lukkede beholdere/flasker.

Køleapparatet er udstyret med en automatisk temperaturreguleringsfunktion. Med den ekstra fjernbetjening (fig. **2**, side 3) kan du justere temperaturen til fire forskellige niveau. Tre knapper på fjernbetjeningen styrer temperaturindstillingerne.

- Sort knap (**2**): Lav indvendig temperatur (to forskellige niveauer mulige)
- Gul knap (**3**): Høj indvendig temperatur
- Blå knap (**4**): Middel indvendig temperatur

Hver gang der trykkes på knapperne på fjernbetjeningen, skifter køletemperaturen mellem de mulige værdier. Ved at trykke på en knap lyser en rød lysdiode på fjernbetjeningen.

BEMÆRK
Den røde lysdiode lyser, så snart der er udsendt et signal. Kontrollér batterierne, hvis lysdioden ikke lyser.

1. Fjern plastikisoleringen fra batteriholderen før den første brug.
2. Justér fjernbetjeningens øverste side i forhold til lysdioderne på den indvendige belysning (fig. **1** 2, side 3). Hold en afstand på ca. 10 cm.
3. Tryk på den ønskede knap:

Knap (fig. 2 side 3)	**Indvendig temperatur**	**Lysdiodesignal**
Sort knap (**2**)	Tryk en gang: Lavt trin	Lysdioderne på den indvendige belysning blinker med høj hastighed.
	Tryk to gange: Laveste trin (maksimal ydelse)	
Gul knap (**3**)	Højt trin (minimal ydelse)	Lysdioderne på den indvendige belysning blinker med lav hastighed.
Blå knap (**4**)	Midtertrin	Lysdioderne på den indvendige belysning blinker med middel hastighed.

6.5 Anvendelse af minibaren

VIGTIGT! Fare for beskadigelse
Opbevar udelukkende tunge genstande som f.eks. flasker eller dåser i bunden af minibaren.

6.6 Låsning af døren (option)

➤ Drej nøglen en kvart omdrejning mod venstre for at låse køleapparatet (fig. 17, side 9).

6.7 Slukning

1. Træk tilslutningskablet ud, hvis du ønsker at slukke køleapparatet.
2. Rengør det indre for at sikre, at det er tilstrækkeligt tørt.

6.8 Anvendelse af den automatiske dørkontrol (option)

Den automatiske dørkontrol (option) viser via en lysdiode (fig. 1 3, side 3), at døren er blevet åbnet.

Hvis døråbningsovervågningens lysdiode lyser:

1. Åbn køleapparatet.
2. Genfyld om nødvendigt køleaggregatet.
3. Nulstil dørkontrolovervågningen med fjernbetjeningen (option).
   – Hold fjernbetjeningen mod døråbningssensoren (fig. 1 1, side 3).
   – Tryk på den røde knap en gang (fig. 2 1, side 3).
4. Luk køleapparatet.

6.9 Afrimning af køleapparatet

Køleapparatet er udstyret med en aut. afrimningsfunktion.

7 Rengøring og vedligeholdelse

ADVARSEL! Fare for elektrisk stød
Afbryd apparatet fra strømforsyningen før rengøring og vedligeholdelse.

VIGTIGT! Fare for beskadigelse
- Rengør aldrig køleapparatet under rindende vand eller i opvaskevand.
- Anvend ikke skrappe rengøringsmidler eller hårde genstande ved rengøringen, da de kan beskadige køleapparatet.

1. Anvend en blød klud, lunkent vand og et mildt rengøringsmiddel til at rengøre køleapparatets indre.
2. Vask køleapparatet med rent vand, og tør det grundigt.
3. Fjern støv fra køleaggregaterne på bagsiden af køleapparatet med en børste eller en blød klud hvert år.

8 Udbedring af fejl

Generel udbedring af fejl

Problem	Mulig årsag	Løsningsforslag
Kølingen er dårlig.	Der blev lagt for mange levnedsmidler i.	Fjern nogle levnedsmidler.
	Døren er ikke lukket rigtigt.	Luk døren.
	Den indvendige luftcirkulation er begrænset.	Sørg for indvendig luftcirkulation.
Der er ingen køling.	Stikket er ikke tilsluttet rigtigt til stikdåsen.	Sæt stikket rigtigt i stikdåsen.
	Der er ingen spænding i stikdåsen.	Sørg for spænding.

9 Garanti

Den lovbestemte garantiperiode gælder. Hvis produktet er defekt, bedes du kontakte din forhandler eller producentens afdeling i dit land (se dometic.com/dealer).

Ved reparation eller krav om garanti skal du medsende følgende bilag:

- en kopi af regningen med købsdato
- en reklamationsgrund eller en fejlbeskrivelse.

10 Bortskaffelse

➤ Bortskaf så vidt muligt emballagen sammen med det tilsvarende genbrugsaffald.

Hvis du tager produktet endegyldigt ud af drift, skal du kontakte det nærmeste recyclingcenter eller din faghandel for at få de pågældende forskrifter om bortskaffelse.

11 Tekniske data

	RH418NTE	RH418NTEG
Samlet volumen	20 l	
Tilslutningsspænding:	100–240 V~	
Effektforbrug:	Maks. 51 W	
Temperaturområde:	0 °C til +12 °C	
Energiforbrug (omgivelsestemperatur +12 °C til +25 °C):	81 kWh/årligt	104 kWh/årligt
Klimaklasse:	N	
Tiltænkt udenomstemperatur for brug:	+16 °C til +32 °C	
Kølemiddel:	R134a	
Kølemiddelmængde:	210 g	
Drivhuspotentiale (GWP):	1430	
Mål (B x H x D):	422 x 435 x 350 mm	
Vægt:	10 kg	13 kg
Test/certifikat:	CE UK CA	

Indeholder fluorerede drivhusgasser

Hermetisk lukkede anlæg eller hermetisk lukket udstyr

Du kan finde yderligere produktinformationer via QR-koden på energimærket på illustrationerne eller via eprel.ec.europa.eu.

Läs och följ noggrant alla instruktioner, direktiv och varningar i den här produkthandboken för att säkerställa att du alltid installerar, använder och underhåller produkten på rätt sätt. Dessa instruktioner MÅSTE förvaras tillsammans med produkten.

Genom att använda produkten bekräftar du härmed att du noggrant har läst alla instruktioner, direktiv och varningar och att du förstår och är införstådd med att följa de villkor som anges häri. Du är införstådd med att endast använda denna produkt i avsett syfte och i enlighet med instruktionerna, direktiven och varningarna som anges i denna produkthandbok samt i enlighet med alla g¬lande lagar och bestämmelser. Om du inte läser och följer instruktionerna och varningarna som anges här kan det leda till personskador på dig eller andra, på produkten eller annan egendom i närheten. Denna produkthandbok, inklusive instruktionerna, direktiven och varningarna samt relaterad information, kan ändras och uppdateras. För uppdaterad produktinformation, besök dometic.com.

Innehållsförteckning

1 Förklaring av symboler 117
2 Säkerhetsanvisningar 118
3 Avsedd användning 120
4 Teknisk beskrivning 121
5 Installation 122
6 Användning 124
7 Rengöring och skötsel 127
8 Felsökning 127
9 Garanti 128
10 Avfallshantering 128
11 Tekniska data 129

1 Förklaring av symboler

FARA!
Säkerhetsanvisning för en farlig situation som, om den inte går att undvika, ger upphov till dödsfall eller allvarliga personskador.

VARNING!
Säkerhetsanvisning för en farlig situation som, om den inte går att undvika, kan ge upphov till dödsfall eller allvarliga personskador.

AKTA!
Säkerhetsanvisning för en farlig situation som, om den inte går att undvika, kan ge upphov till en lindrig eller måttlig personskada.

OBSERVERA!
Anvisning för en situation som, om den inte går att undvika, kan ge upphov till materiella skador.

ANVISNING
Kompletterande information om användning av produkten.

2 Säkerhetsanvisningar

2.1 Allmänna säkerhetsanvisningar

VARNING! Om man underlåter att följa de här varningarna kan följden bli dödsfall eller allvarlig personskada.

Risk för dödsfall på grund av elektricitet

- Säkerställ att minibaren har installerats av en behörig tekniker enligt Dometics installationsmanual.
- Om minibaren uppvisar synliga skador får den inte användas.
- Om minbarens anslutningskabel skadas måste den, av säkerhetsskäl, bytas ut av tillverkaren, servicerepresentanten eller annan person med motsvarande behörighet.
- Denna minibar får endast repareras av härför utbildad personal. Icke fackmässiga reparationer kan medföra allvarliga risker.

Brandrisk

- Kylmedlet i kylkretsloppet är lättantändligt.
  Vid skador på kylkretsen:
  – Stäng av minibaren.
  – Undvik öppen eld och gnistbildning.
  – Ventilera rummet noga.

Explosionsrisk

- Lagra inga ämnen som kan explodera i minibaren, som t.ex. sprayburkar med drivgas.

Hälsorisk

- Barn från åtta års ålder, personer med nedsatt fysisk, sensorisk eller mental förmåga, eller personer med bristande erfarenhet och kunskaper får använda den här minibaren förutsatt att de hålls under uppsikt eller om de har fått anvisningar om hur man använder den här minibaren på ett säkert sätt och känner till vilka risker som är förknippade med användningen.
- Barn får inte leka med minibaren.
- Utan uppsikt får barn inte utföra rengörings- eller underhållsarbeten.
- Barn i åldrarna tre till åtta år får lasta in eller ut varor i eller ur minibaren.

AKTA! Om man underlåter att följa de här försiktighetsåtgärderna kan följden bli lindrig eller måttlig personskada.

Krossrisk

- Håll fingrarna borta från gångjärnen.

Hälsorisk

- Livsmedel får endast förvaras i originalförpackningarna eller i andra lämpliga behållare.

OBSERVERA! Risk för skada

- Jämför spänningsuppgifterna på typskylten med elförsörjningen på plats.
- Minibaren är inte ämnad för lagring av frätande ämnen eller ämnen som innehåller lösningsmedel.
- Kylapparatens isolering innehåller brännbart cyklopentan och det krävs särskilda rutiner för avfallshanteringen. När kylapparaten har uppnått slutet av livscykeln ska den lämnas till lämplig återvinningscentral.
- Se till att utloppsöppningen alltid är ren.
- Öppna aldrig kylkretsloppet.
- Bär endast minibaren i upprätt position.

2.2 Använda minibaren på ett säkert sätt

FARA! Om man underlåter att följa de här varningarna blir följden dödsfall eller allvarlig personskada.

Risk för dödsfall på grund av elektricitet

- Ta inte tag i avskalade ledningar med händerna.

AKTA! Om man underlåter att följa de här försiktighetsåtgärderna kan följden bli lindrig eller måttlig personskada.

Risk för dödsfall på grund av elektricitet

- Kontrollera, innan minibaren tas i drift, att elkabeln och stickkontakten är torra.

Hälsorisk

- Se till att det endast finns föremål resp. varor i minibaren som får kylas till den inställda temperaturen.
- Livsmedel får endast förvaras i originalförpackningarna eller i andra lämpliga behållare.
- Om dörren hålls öppen under lång tid finns det risk att man får en betydande ökning av temperaturen i minibaren.
- Rengör med jämna mellanrum ytor som kan komma i kontakt med livsmedel och åtkomliga avloppssystem.
- Om minibaren står tom under lång tid:
  - Stäng av minibaren.
  - Avfrosta minibaren.
  - Rengör och torka minibaren.
  - Lämna dörren öppen för att förhindra att det bildas mögel i minibaren.

OBSERVERA! Risk för skada

- Använd inga elektriska apparater för arbeten inne i minibaren. Undantag: apparaterna rekommenderas för sådan användning av tillverkaren.
- Ställ inte upp den i närheten av öppen eld eller andra värmekällor (värmeelement, starkt solljus, gasspisar osv.).
- Se till att ventilationsöppningarna inte är täckta.
- Doppa aldrig ner minibaren i vatten.
- Skydda minibaren och kablarna mot värme och fukt.
- Se till att livsmedlen i kylskåpet inte vidrör väggarna i kylen.

3 Avsedd användning

Kylapparaten (även kallad minibaren) är utformad för användning inomhus, som t.ex.

- i personalkök, kontor eller andra arbetsområden
- i jordbrukssektorn

- på hotell, motell eller andra typer av inkvartering
- på bed-and-breakfast-verksamheter
- i personalmatsalar, vid catering eller liknande grossistverksamheter

Minibaren är inte lämplig för att monteras i husvagnar eller husbilar.

Minibaren är avsedd att användas antingen som inbyggd eller fristående kylapparat. Se monteringsanvisningarna.

Minibaren är endast utformad för kylning och förvaring av drycker eller livsmedel i förslutna behållare.

Minibaren är inte avsedd för förvaring av färska livsmedel och läkemedel eller djupfrysta livsmedel.

Minibaren lämpar sig endast för avsedd användning i enlighet med dessa instruktioner.

Den här manualen informerar om vad som krävs för att installera och/eller använda minibaren på rätt sätt. Felaktig installation och/eller användning eller felaktigt underhåll kommer leda till att produkten inte fungerar optimalt och riskerar gå sönder.

Tillverkaren åtar sig inget ansvar för personskador eller materiella skador på produkten som uppstår till följd av:

- Felaktig montering eller anslutning, inklusive för hög spänning
- Felaktigt underhåll eller användning av reservdelar som inte är originaldelar från tillverkaren
- Ändringar som utförts utan uttryckligt medgivande från tillverkaren
- Användning för andra ändamål än de som beskrivs i denna bruksanvisning

Dometic förbehåller sig rätten att ändra produktens utseende och specifikationer.

4 Teknisk beskrivning

Med hjälp av kylapparaten kan man kyla och hålla produkter kalla. Med ett galler kan man skilja på olika livsmedel, t.ex. mellan flaskor och godis. Kylsystemet har termoelektrisk kylning med ett Peltier-element.

4.1 Kontrollenheter på kylapparaten

nr på bild 1, sida 3	Beskrivning
1	Dörröppningssensor
2	Innerbelysning
3	Automatisk dörrstyrning med lysdiod (tillval)
4	Dörrlås

4.2 Fjärrkontroll

nr på bild 2, sida 3	Beskrivning
1	Röd knapp: Återställer dörrstyrningsmonitorn
2	Svart knapp: Låg innertemperatur (två olika nivåer möjliga)
3	Gul knapp: Hög innertemperatur
4	Blå knapp: Mellanhög innertemperatur

5 Installation

VARNING! Brandrisk
- Kontrollera att elsladden inte har fastnat eller skadats i samband med placering av apparaten.
- Placera inte ut flera bärbara uttag eller bärbara nätaggregat bakom apparaten.

AKTA! Hälsorisk
Fastsätt apparaten enligt anvisningarna så att det inte uppstår risker till följd av instabilitet.

OBSERVERA! Risk för skador
Använd inte förlängningskablar eller ojordade (tvåkloiga) adaptrar.

Kylapparaten är utformad för fristående installation, men kan byggas in om de nedanstående villkoren är uppfyllda, så att tillfredsställande drift och maximal kyleffekt kan garanteras.

- Nivellera kylapparaten noggrant så att den fungerar korrekt.
- För versionen med glasdörr: Om den omgivande luftfuktigheten är över 65 % vid 25 °C omgivningstemperatur kondenseras fukt på dörren.
- Det måste gå att komma åt uttaget för elanslutningen utan några hinder.

5.1 Byta dekorplattan

➤ Byt dekorplattan enligt (bild **3**, sida 4till bild **6**, sida 4).

5.2 Omhängning av dörren

➤ Häng om dörren enligt (bild **7**, sida 5till bild **10**, sida 5).

ANVISNING
Lysdioden för den automatiska dörrstyrningen (tillval) måste alltid vara placerad mitt emot dörrens gångjärn.

Gör på följande sätt för versioner med automatisk dörrstyrning:

1. Dra ut lysdioden (bild **1** 3, sida 3).
2. Lägg kabeln i ledaren.
3. Sätt in lysdioden på apparatens fot på den andra sidan.

5.3 Fastgöra kylapparaten

Ventilation (bild 11, sida 6)

- Ventilation måste tillföras enligt alternativ A, B, C eller D.
- Vid användning av ventilationsgaller (**1**) måste varje öppning vara minst 200 cm².
- Det minsta fria utrymmet mellan kylapparatens baksida och de omgivande konstruktionerna bör vara:

nr på bild 11, sida 6	Minimiavstånd
2	20 mm
3	105 mm

- Ventilationskanalen måste vara minst 105 mm x kylapparatens bredd.
- Hela kylapparaten måste, som på bilden, skjuta fram i ventilationskanalen.
- Luft som passerar genom ventilationskanalen får inte förvärmas av någon värmekälla.

- Det får inte finnas några blockeringar i ventilationskanalen. Förvara i synnerhet inte bärbara grenuttag eller nätaggregat, som kan bli varma, bakom kylapparaten.

➤ Fastgör kylapparaten med hjälp av fästfötterna enligt bilden (bild 12, sida 7).

5.4 Montera glidgångjärn (tillval)

Du kan montera ett glidgångjärn, med vilket kylbehållaren öppnas samtidigt som inbyggnadsskåpets dörr.

➤ Montera glidgångjärnet enligt (bild 13, sida 7, till bild 16, sida 8).

6 Användning

6.1 Före den första användningen

Innan minibaren används för första gången måste den rengöras på insidan och utsidan med en fuktig trasa med tanke på hygienen (se även kapitel "Rengöring och skötsel" på sidan 127).

6.2 Spara energi

- Öppna inte minibaren oftare och håll den inte öppen längre än nödvändigt.
- Låt varm mat svalna innan den läggs in i kylen.
- Undvik en onödigt låg temperatur inne i kylen.
- För bästa möjliga energiförbrukning ska du placera hyllorna och lådorna såsom de var placerade vid leveransen.
- Kontrollera med jämna mellanrum att dörrens tätning fortfarande sitter korrekt.
- Ta regelbundet bort damm och smuts från kondensatorn.

6.3 Slå på

ANVISNING

- Om kylapparaten har kylts ned under en längre tid kan det bildas några vattendroppar inuti apparaten. Detta är normalt eftersom fukten i luften kondenserar i takt med att temperaturen i kylapparaten sjunker. Det betyder inte att kylapparaten är defekt. Torka vid behov bort vattnet med en torr trasa.

1. Ställ kylapparaten på ett fast underlag.
2. Anslut anslutningskabeln till växelströmsnätet.

✓ Kylapparaten startar och kyler kylutrymmet.

6.4 Ställa in temperaturen

Observera följande så att du inte behöver kasta bort livsmedel:

- Temperaturen ska vara så jämn som möjligt. Öppna inte minibaren oftare och håll den inte öppen längre än nödvändigt. Förvara livsmedlen på så sätt att luften kan cirkulera.
- Minibaren har en automatisk temperaturregleringsfunktion. Välj medelvärdet för de möjliga temperaturvärdena.
- Justera temperaturen efter mängden och typen av livsmedel.

Livsmedel tar lätt upp eller utsöndrar lukter eller smaker. Livsmedel ska alltid förvaras övertäckta eller i förslutna behållare/flaskor.

Kylapparaten har en automatisk temperaturregleringsfunktion. Med hjälp av den alternativa fjärrkontrollen (bild **2**, sida 3) kan du justera temperaturen i fyra olika nivåer. Temperaturinställningarna styrs av tre knappar på fjärrkontrollen.

- Svart knapp (**2**): Låg innertemperatur (två olika nivåer möjliga)
- Gul knapp (**3**): Hög innertemperatur
- Blå knapp (**4**): Mellanhög innertemperatur

Varje gång man trycker på fjärrkontrollen växlar kyltemperaturen mellan de två möjliga värdena. När man trycker på en knapp tänds en röd lysdiod på fjärrkontrollen.

ANVISNING
Den röda lysdioden tänds så fort det har skickats en signal. Kontrollera batterierna om lysdioden inte tänds.

1. Ta bort platsisoleringen från batterihållaren före den första användningen.
2. Rikta in fjärrkontrollens ovansida mot innerbelysningens lysdioder (bild **1** 2, sida 3). Håll ett avstånd på cirka 10 cm.
3. Tryck på valfri knapp:

Knapp (bild 2 sida 3)	Innertemperatur	Lysdiodssignal
Svart knapp (**2**)	Tryck en gång: Låg nivå	Innerbelysningens lysdioder blinkar med hög hastighet.
	Tryck två gånger: Lägsta nivå (maxeffekt)	
Gul knapp (**3**)	Hög nivå (minsta effekt)	Innerbelysningens lysdioder blinkar med låg hastighet.
Blå knapp (**4**)	Mellanhög nivå	Innerbelysningens lysdioder blinkar med mellanhög hastighet.

6.5 Använda minibaren

OBSERVERA! Risk för skada
Tunga varor som t.ex. flaskor eller burkar ska endast förvaras längst ned i minibaren.

6.6 Låsa dörren (tillval)

➤ Vrid nyckeln ett kvarts varv åt vänster för att låsa kylapparaten (bild 17, sida 9).

6.7 Slå av

1. Dra ur anslutningskabeln för att stänga av kylapparaten.
2. Rengör invändigt för att säkerställa att apparaten är tillräckligt torr.

6.8 Använda den automatiska dörrstyrningen (tillval)

Den automatiska dörrstyrningen (tillval) visar med hjälp av en lysdiod (bild 1 3, sida 3) att dörren har öppnats.

Om dörröppningsmonitorns lysdiod är tänd:

1. Öppna kylapparaten.
2. Fyll, vid behov, på kylapparaten.
3. Återställ dörrstyrningsmonitorn med fjärrkontrollen (tillval).
   – Håll fjärrkontrollen mot dörröppningssensorn (bild 1 1, sida 3).
   – Tryck en gång på den röda knappen (bild 2 1, sida 3).
4. Stäng kylapparaten.

6.9 Avfrosta kylapparaten

Kylapparaten har en automatisk avfrostningsfunktion.

7 Rengöring och skötsel

VARNING! Risk för dödsfall på grund av elektricitet
Koppla alltid bort apparaten från elnätet före rengöring och skötsel.

OBSERVERA! Risk för skada
- Rengör aldrig kylapparaten under rinnande vatten eller i diskvatten.
- Använd inga frätande rengöringsmedel eller hårda föremål vid rengöring, då dessa kan skada kylapparaten.

1. Använd en mjuk trasa, ljummet vatten och ett milt rengöringsmedel för att rengöra kylapparaten invändigt.
2. Tvätta ut kylapparaten med rent vatten och torka noggrant.
3. Med jämna intervaller under året ska man damma av kylaggregatet bakom kylapparaten med hjälp av en borste eller en mjuk trasa.

8 Felsökning

Allmän felsökning

Problem	Möjlig orsak	Lösning
Kylningen fungerar dåligt.	Det har lagts in för mycket livsmedel.	Ta bord en del livsmedel.
	Dörren är inte riktigt stängd.	Stäng dörren.
	Den inre luftcirkulationen är begränsad.	Tillhandahåll inre luftcirkulation.
Kylningen fungerar inte.	Kontakten är inte korrekt ansluten till eluttaget.	Sätt in kontakten i eluttaget korrekt.
	Det finns ingen spänning i eluttaget.	Tillhandahåll spänning.

9 Garanti

Den lagstadgade garantitiden gäller. Kontakta din återförsäljare eller tillverkarens representant i ditt land (se dometic.com/dealer) om produkten är defekt.

Vid reparations och garantiärenden ska följande dokument skickas med när du returnerar produkten:

- En kopia på fakturan med inköpsdatum
- En reklamationsbeskrivning eller felbeskrivning

10 Avfallshantering

➤ Lämna om möjligt förpackningsmaterialet till återvinning.

När produkten slutgiltigt tas ur bruk: informera dig om gällande bestämmelser hos närmaste återvinningscentral eller hos återförsäljaren.

11 Tekniska data

	RH418NTE	RH418NTEG
Total volym	20 l	
Anslutningsspänning:	100–240 V~	
Effektförbrukning:	max. 51 W	
Temperaturområde:	0 °C till +12 °C	
Energiförbrukning (omgivningstemperatur +12 °C till +25 °C):	81 kWh/år	104 kWh/år
Klimatklass:	N	
Avsedd användning av omgivningstemperaturen:	+16 °C till +32 °C	
Köldmedium:	R134a	
Köldmediemängd:	210 g	
Global uppvärmningspotential (GWP):	1430	
Mått (B x H x D):	422 x 435 x max 350 mm	
Vikt:	10 kg	13 kg
Test/certifikat:	CE UK CA	

Innehåller fluorerade växthusgaser

Hermetiskt sluten utrustning

Läs in QR-koden på energimärkningen i bilderna för mer information om produkten eller besök eprel.ec.europa.eu.

Vennligst les disse instruksjonene nøye og følg alle instruksjoner, retningslinjer og advarsler som er inkludert i denne produktveiledningen for å sikre at du installerer, bruker og vedlikeholder produktet ordentlig til enhver tid. Disse instruksjonene MÅ følge med dette produktet.

Ved å bruke dette produktet bekrefter du at du har lest alle instruksjoner, retningslinjer og advarsler nøye, og at du forstår og aksepterer å overholde betingelsene og vilkårene slik de er presentert her. Du godtar å bruke dette produktet kun til tiltenkt formål og anvendelse, og i samsvar med instruksjonene, retningslinjene og advarslene slik de er presentert i denne produktveiledningen, så vel som i samsvar med alle gjeldende lovbestemmelser og forskrifter. Hvis instruksjonene og advarslene som er presentert her, ikke blir lest og fulgt, kan dette resultere i personskader hos deg selv eller andre, skade på produktet eller skade på annen eiendom i nærheten. Denne produktveiledningen, inkludert instruksjonene, retningslinjene og advarslene, samt relatert dokumentasjon, kan være underlagt endringer og oppdateringer. For oppdatert produktinformasjon, se dometic.com.

Innholdsfortegnelse

1 Symbolforklaringer 130
2 Sikkerhetsregler 131
3 Tiltenkt bruk 133
4 Teknisk beskrivelse 134
5 Montasje 135
6 Betjening 137
7 Rengjøring og vedlikehold 140
8 Feilretting 140
9 Garanti 141
10 Avfallsbehandling 141
11 Tekniske spesifikasjoner 142

1 Symbolforklaringer

FARE!
Sikkerhetshenvisning til en faresituasjon som fører til alvorlige personskader, eventuelt med døden til følge, dersom de ikke blir unngått.

ADVARSEL!
Sikkerhetshenvisning til en faresituasjon som kan føre til alvorlige personskader, eventuelt med døden til følge, dersom de ikke blir unngått.

FORSIKTIG!
Sikkerhetshenvisning til en faresituasjon som kan føre til lette eller middels alvorlige personskader, dersom de ikke blir unngått.

PASS PÅ!
Henvisning til en situasjon som kan føre til tingskader dersom den ikke blir unngått.

MERK
Utfyllende informasjon om betjening av produktet.

2 Sikkerhetsregler

2.1 Grunnleggende sikkerhet

ADVARSEL! Manglende overholdelse av disse advarslene kan resultere i alvorlige personskader, eventuelt med døden til følge.

Fare for elektrisk støt

- Forsikre deg om at minibaren har blitt installert av en kvalifisert tekniker i samsvar med Dometics monteringsanvisning.
- Minibaren må ikke tas i bruk hvis den har synlige skader.
- Hvis tilkoblingskabelen til denne minibaren er skadet, må den for å unngå farer byttes av produsent, serviceforhandler eller en tilsvarende utdannet person for å forhindre at sikkerheten settes i fare.
- Reparasjoner på denne minibaren må kun utføres av kvalifiserte fagfolk. Usakkyndige reparasjoner kan føre til alvorlige farer.

Brannfare

- Kjølemiddelet i kjølemiddelkretsløpet er lett antennelig.
  Ved skader på kjølemiddelkretsløpet:
  – Slå av minibaren.
  – Unngå åpen ild og gnister.
  – Sørg for god ventilasjon i rommet.

Eksplosjonsfare

- Ikke lagre eksplosjonsfarlige stoffer, som f.eks. spraybokser med drivgass, i minibaren.

Helsefare

- Denne minibaren kan brukes av barn fra 8 år og oppover og personer med reduserte fysiske, sensoriske eller mentale evner eller som mangler erfaring og kunnskap, hvis de er under oppsyn eller har fått veiledning i hvordan apparatet brukes på en forsvarlig måte og forstår hvilke farer det innebærer.
- Barn må ikke leke med minibaren.
- Rengjøring og vedlikehold skal ikke utføres av barn uten at de er under oppsyn.
- Barn i alderen 3–8 år får lov til å laste og losse minibaren.

FORSIKTIG! Manglende overholdelse av disse forsiktighetsvarslene kan resultere i mindre til moderate personskader.

Klemfare

- Ikke grip i hengselet.

Helsefare

- Næringsmidler må kun oppbevares i originalemballasjen eller i egnede beholdere.

PASS PÅ! Fare for skader

- Kontrollen spenningsspesifikasjonene på merkeskiltet stemmer overens med den foreliggende strømforsyningen.
- Minibaren er ikke egnet for lagring av etsende eller løsemiddelholdige stoffer.
- Isolasjonen av kjøleapparatet inneholder antennelig cyklopentan og krever en spesiell bortskaffingsprosess. Lever kjøleenheten på slutten av sin levetid til egnet resirkuleringsstasjon.
- Avløpsåpningen må holdes ren.
- Kjølekretsløpet må ikke åpnes under noen omstendigheter.
- Bær minibaren kun i oppreist stilling.

2.2 Sikkerhet ved bruk av minibaren

FARE! Manglende overholdelse av disse advarslene resulterer i alvorlige personskader, eventuelt med døden til følge.

Fare for elektrisk støt

- Ikke berør blanke ledninger med bare hender.

FORSIKTIG! Manglende overholdelse av disse forsiktighetsvarslene kan resultere i mindre til moderate personskader.

Fare for elektrisk støt

- Sikre at strømkabelen og støpselet er tørre før minibaren startes opp.

Helsefare

- Pass på at det bare befinner seg gjenstander eller varer som tåler nedkjøling til valgt temperatur, i minibaren.
- Næringsmidler må oppbevares i originalforpakning eller i egnede beholdere.
- Det å åpne døren for en lengre periode kan føre til en vesentlig økning av temperaturen i minibarens rom.
- Overflater som kan komme i kontakt med matvarer og tilgjengelige deler av dreneringssystemet må rengjøres regelmessig.
- Hvis minibaren blir værende tom over lengre tid:
  - Slå av minibaren.
  - Rim av minibaren.
  - Rengjør og tørk minibaren.
  - La døren være åpen for å unngå muggdannelse inne i minibaren.

PASS PÅ! Fare for skader

- Ikke bruk elektriske apparater inne i minibaren med mindre produsenten anbefaler slik bruk av slike apparatene.
- Ikke plasser apparatet i nærheten av åpen flamme eller andre varmekilder (oppvarming, sterk solbestråling, gassovner osv.).
- Forsikre deg om at ventilasjonsåpningene ikke er tildekket.
- Minibaren må aldri nedsenkes i vann.
- Beskytt minibaren og kabelen mot varme og fuktighet.
- Påse at matvarer ikke kommer i kontakt med veggene i kjølerommet.

3 Tiltenkt bruk

Kjøleapparatet (også henvist til som minibar) er konstruert for bruk i lukkede bygninger, slik som:

- Personalkjøkken i butikker, kontorer og andre arbeidsplasser
- Landbrukssektoren
- Hoteller, moteller og andre overnattingssteder
- Bed & Breakfast-steder

- Catering eller lignende grossistvirksomhet

Minibaren er ikke egnet for montering i campingvogner eller bobiler.

Minibaren er ment brukt enten som en innebygd enhet, eller som en frittstående kjøleenhet. Se installasjonsinstruksjonene.

Minibaren er utelukkende konstruert for kjøling og oppbevaring av drikkevarer og matvarer i lukkede beholdere.

Minibaren er ikke egnet for oppbevaring av fersk mat og medikamenter eller nedfrysing av matvarer.

Denne minibaren er kun egnet for det tiltenkte formålet og anvendelsen i samsvar med disse instruksjonene.

Denne håndboken gir informasjon som er nødvendig for en ordentlig installasjon og/eller drift av minibaren. Dårlig installasjon og/eller upassende drift eller vedlikehold vil resultere i en utilfredsstillende ytelse og en mulig svikt.

Produsenten påtar seg intet ansvar for personskader eller materielle skader på produktet som følge av:

- Ikke korrekt montering eller tilkobling, inkludert for høy spenning
- Ikke korrekt vedlikehold eller bruk av reservedeler foruten de originale reservedelene som leveres av produsenten
- Endringer på produktet uten at det er gitt uttrykkelig godkjenning av produsenten
- Bruk til andre formål enn det som er beskrevet i denne håndboken

Dometic forbeholder seg rettigheten til å endre produktet ytre og produktspesifikasjoner.

4 Teknisk beskrivelse

Kjøleskapet kan avkjøle varer og holde dem nedkjølt. En inndelingsrist kan brukes til å skille mellom matvarer, f.eks. mellom flasker og søtsaker. Kjølesystemet er termoelektrisk kjøling med et peltier-element.

4.1 Betjeningselementer på kjøleskapet

Pos. i fig. 1, side 3	Beskrivelse
1	Døråpningssensor
2	Innvendig belysning
3	Automatisk dørkontrollampe (tilleggsalternativ)
4	Dørlås

4.2 Fjernkontroll

Pos. i fig. 2, side 3	Beskrivelse
1	Rød knapp: Tilbakestiller dørkontrollovervåkningen
2	Sort knapp: Lav innvendig temperatur (to forskjellige nivåer mulig)
3	Gul knapp: Høy innvendig temperatur
4	Blå knapp: Middels innvendig temperatur

5 Montasje

ADVARSEL! Brannfare
- Ved posisjonering av apparatet må det sørges for at tilførsels-ledningen ikke sitter fast eller skades.
- Ikke plasser flere mobile strømkontakter eller mobile strøm-forsyninger bak på apparatet.

FORSIKTIG! Helsefare
For å unngå farer som følge av en manglende stabilitet på apparatet, må det festes i samsvar med instruksene.

PASS PÅ! Fare for skader
Ikke bruk forlengelseskabler eller adaptere uten jording (med kun to ledere).

Kjøleskapet er utviklet for frittstående installasjon, men kan bygges inn hvis følgende forutsetninger overholdes for å sikre velfungerende drift og maksimal kjøleeffekt.

- Kjøleskapet må nivelleres omhyggelig for å sikre korrekt funksjon.
- For versjonen med glassdør: Hvis luftfuktigheten er over 65 % ved 25 °C omgivelsestemperatur, vil det oppstå kondens på døren.
- Stikkontakten til strømnettet må være fritt tilgjengelig.

5.1 Bytte dekorplate

➤ Gå fram på følgende måte for å bytte ut dekorplaten (fig. 3, side 4 til fig. 6, side 4).

5.2 Vende døren

➤ Bytt dørhengslene som vist (fig. 7, side 5 til fig. 10, side 5).

MERK
LED-lampen for den automatiske dørkontrollen (tilleggsalternativ) må alltid være plassert overfor dørhengselet.

For versjoner med automatisk dørkontroll går du frem på følgende måte::

1. Trekk ut LED-lampen (fig. 1 3, side 3).
2. Legg kabelen i føringen.
3. Sett inn LED-lampen på apparatfoten på den andre siden.

5.3 Festing av kjøleskapet

Ventilasjon (fig. 11, side 6)

- Det må tilrettelegges ventilasjon som vist i alternativ A, B, C eller D.
- Ved bruk av ventilasjonsåpningene (**1**), må hver av dem ha en åpning på minst 200 cm².
- Minste klaring mellom baksiden av kjøleskapet og omliggende gjenstander:

Pos. i fig. 11, side 6	Minsteavstand
2	20 mm
3	105 mm

- Ventilasjonsåpningen må være minst 105 mm x bredden på kjøleskapet.
- Den komplette kjøleenheten må føres inn i ventilasjonsåpningen som vist.

- Luft som strømmer gjennom ventilasjonsåpningen må ikke være varmet opp av noen varmekilde på forhånd.
- Ventilasjonsåpningen må holdes fri for hindringer. Særlig bærbare grenuttak eller bærbare strømforsyninger som kan bli varme, må ikke befinne seg bak kjøleskapet.

➤ Fest kjøleskapet med festebena som vist (fig. 12, side 7).

5.4 Montere skyvehengselet (tilleggsalternativ)

Du kan montere et skyvehengsel som gjør det mulig å åpne kjøleskapsdøren samtidig som døren på innbyggingsskapet.

➤ Monter skyvehengselet som vist (fig. 13, side 7 til fig. 16, side 8).

6 Betjening

6.1 Før første gangs bruk

Av hygieniske årsaker må minibaren rengjøres innvendig og utvendig med en fuktig klut før første gangs bruk (se også kapittel «Rengjøring og vedlikehold» på side 140).

6.2 Spare strøm

- Åpne minibaren bare så ofte og så lenge som nødvendig.
- Kjøl ned varme matvarer før du setter dem inn i boksen for å holde dem kjølige.
- Unngå unødvendig høy innetemperatur.
- For et optimalt strømforbruk plasserer du hyllene og skuffene i henhold til posisjonen deres ved levering.
- Kontroller regelmessig at dørtetningen fortsatt passer riktig.
- Rengjør kondensatoren regelmessig for støv og forurensinger.

6.3 Slå på

MERK

- Hvis kjøleskapet har kjølt i lang tid, kan det dannes vanndråper på innsiden. Det er normalt ettersom fuktigheten i luften kondenserer til vann når temperaturen i kjøleskapet synker. Kjøleskapet er ikke defekt. Tørk av med en tørr klut om nødvendig.

1. Plasser kjøleskapet på et fast underlag.
2. Koble tilkoblingskabelen til vekselstrømuttaket.

✓ Kjøleskapet starter nedkjøling av det innvendige rommet.

6.4 Temperaturinnstilling

For å unngå matsvinn, skal du gjøre følgende:

- Hold temperatursvingningen så lav som mulig. Åpne minibaren bare så ofte og så lenge som nødvendig. Lagre matvarene slik at luften kan sirkulere godt.
- Minibaren er utstyrt med automatisk temperaturregulering. Velg gjennomsnittet av de mulige temperaturverdiene.
- Juster temperaturen etter mengde og type matvarer.

Matvarer kan enkelt absorbere eller frigi lukt eller smak. Oppbevar alltid matvarene tildekket eller i lukkede beholdere/flasker.

Kjøleskapet er utstyrt med automatisk temperaturregulering. Med fjernkontrollen som er tilgjengelig som tilleggsalternativ (fig. **2**, side 3) kan du stille inn temperaturen på fire ulike nivåer. Tre knapper på fjernkontrollen regulerer temperaturinnstillingene.

- Sort knapp (**2**): Lav innvendig temperatur (to forskjellige nivåer mulig)
- Gul knapp (**3**): Høy innvendig temperatur
- Blå knapp (**4**): Middels innvendig temperatur

Med hvert press på knappene på fjernkontrollen veksler kjøletemperaturen mellom de ulike verdiene. Når en knapp trykkes, lyser en rød LED-lampe på fjernkontrollen.

MERK
Den røde LED-lampen tennes når et signal er sendt. Sjekk batteriene dersom LED-lampen ikke tennes.

1. Fjern plastisolasjonen fra batteriholderen før første gangs bruk.
2. Pek med fremsiden av fjernkontrollen mot LED-lampene i den innvendige belysningen (fig. **1** 2, side 3). Hold en maksimal avstand på ca. 10 cm.
3. Trykk på den ønskede knappen:

Knapp (fig. 2 side 3)	Innvendig temperatur	LED-signal
Sort knapp (**2**)	Ett trykk: Lavt nivå	LED-lampene i den innvendige belysningen blinker med høy hastighet.
	To trykk: Laveste nivå (maksimal effekt)	
Gul knapp (**3**)	Høyt nivå (minimal effekt)	LED-lampene i den innvendige belysningen blinker med lav hastighet.
Blå knapp (**4**)	Middels nivå	LED-lampene i den innvendige belysningen blinker med middels hastighet.

6.5 Bruk av minibaren

PASS PÅ! Fare for skader
Tunge gjenstander som f.eks. flasker eller bokser, må bare oppbevares på bunnen av minibaren.

6.6 Låse døren (tilleggsalternativ)

➤ Drei nøkkelen en kvart omdreining mot venstre for å låse kjøleskapet (fig. 17, side 9).

6.7 Slå av

1. Hvis du vil slå av kjøleskapet, trekker du ut tilkoblingskabelen.
2. Rengjør innsiden og pass på at den er tørr nok.

6.8 Bruke den automatiske dørkontrollen (tilleggsalternativ)

Den automatiske dørkontrollen (tilleggsalternativ) viser med en LED-lampe (fig. 1 3, side 3) at døren har vært åpnes.

Hvis døråpningslampen lyser:

1. Åpne kjøleboksen.
2. Fyll på kjøleskapet ved behov.

3. Tilbakestiller dørkontrollovervåkningen med fjernkontrollen (tilleggsalternativ).
   – Hold fjernkontrollen mot døråpningssensoren (fig. 1 1, side 3).
   – Trykk på den røde knappen (fig. 2 1, side 3) én gang.
4. Lukk kjøleskapet.

6.9 Avriming av kjøleboksen

Kjøleskapet er utstyrt med en automatisk avrimingsfunksjon.

7 Rengjøring og vedlikehold

ADVARSEL! Fare for elektrisk støt
Før rengjøring og vedlikehold må apparatet alltid kobles fra strømnettet.

PASS PÅ! Fare for skader
- Apparatet må aldri rengjøres under rennende vann eller i oppvaskvann.
- Ikke bruk sterke vaskemidler eller harde gjenstander til rengjøring, da det kan skade kjøleskapet.

1. Bruk en myk klut, lunkent vann og et mildt vaskemiddel til å rengjøre innsiden av kjøleskapet.
2. Vask kjøleskapet med rent vann, og tørk det av grundig.
3. Fjern støv fra kjøleaggregatet på baksiden av kjøleskapet med en børste eller en myk klut hvert år.

8 Feilretting

Generell feilretting

Problem	Mulig årsak	Løsningsforslag
Dårlig kjøleeffekt.	Det er satt inn for mange matvarer.	Ta ut noen matvarer.
	Døren er ikke riktig lukket.	Lukk døren.
	Det er begrenset innvendig luftsirkulasjon.	Sørg for bedre intern luftsirkulasjon.

Problem	Mulig årsak	Løsningsforslag
Ingen kjøling.	Pluggen er ikke satt ordentlig inn i stikkontakten.	Sett pluggen ordentlig inn i stikkontakten.
	Det er ingen spenning i stikkontakten.	Opprett spenning.

9 Garanti

Lovmessig garantitid gjelder. Hvis produktet er defekt: Ta kontakt med din forhandler eller produsentens filial i ditt land (se dometic.com/dealer).

Ved henvendelser vedrørende reparasjon eller garanti, må du sende med følgende dokumentasjon:

- Kopi av kvitteringen med kjøpsdato
- Årsak til reklamasjonen eller beskrivelse av feilen

10 Avfallsbehandling

➤ Lever emballasje til resirkulering så langt det er mulig.

Når du tar produktet ut av drift for siste gang, må du sørge for å få informasjon om deponeringsforskrifter hos nærmeste resirkuleringsstasjon eller hos din faghandler.

11 Tekniske spesifikasjoner

	RH418NTE	RH418NTEG
Samlet kapasitet	20 l	
Tilkoblingsspenning:	100–240 V~	
Effektforbruk:	Maks. 51 W	
Temperaturområde:	0 °C til +12 °C	
Energiforbruk (omgivelsestemperatur på +12 °C til +25 °C):	81 kWh/år	104 kWh/år
Klimaklasse:	N	
Tiltenkt omgivelsestemperatur ved bruk:	+16 °C til +32 °C	
Kjølemiddel:	R134a	
Kjølemiddelmengde:	210 g	
GWP-verdi:	1430	
Dimensjoner (B x H x D):	422 x 435 x 350 mm	
Vekt:	10 kg	13 kg
Test/sertifisering:	CE UK CA	

Inneholder fluoriserte drivhusgasser

Hermetisk lukket innretning

Ytterligere produktinformasjon kan nås via QR-koden på energietiketten i figurene, eller via eprel.ec.europa.eu.

Lue nämä ohjeet huolellisesti ja noudata kaikkia tämän tuotteen käyttöohjeissa annettuja ohjeita, määräyksiä ja varoituksia. Näin varmistat, että tuotteen asennus, käyttö ja huolto sujuu aina oikein. Näiden ohjeiden TÄYTYY jäädä tuotteen yhteyteen.

Käyttämällä tuotetta vahvistat lukeneesi kaikki ohjeet, määräykset ja varoitukset huolellisesti ja että ymmärrät ja hyväksyt tässä annetut ehdot. Sitoudut käyttämään tuotetta ainoastaan sen käyttötarkoitukseen ja ilmoitetuissa käyttökohteissa ja noudattaen tässä tuotteen käyttöohjeessa annettuja ohjeita, määräyksiä ja varoituksia sekä voimassa olevia lakeja ja määräyksiä. Tässä annettujen ohjeiden ja varoitusten lukematta ja noudattamatta jättäminen voi johtaa omaan tai muiden loukkaantumiseen, tuotteen vaurioitumiseen tai muiden, ympärillä olevien esineiden vaurioitumiseen. Tähän tuotteen käyttöohjeeseen, ohjeisiin, määräyksiin ja varoituksiin sekä oheisdokumentteihin voidaan tehdä muutoksia ja niitä voidaan päivittää. Katso ajantasaiset tuotetiedot osoitteesta dometic.com.

Sisällysluettelo

1 Symbolien selitykset 143
2 Turvallisuusohjeet 144
3 Käyttötarkoitus 146
4 Tekninen kuvaus 147
5 Asennus 148
6 Käyttö 150
7 Puhdistus ja hoito 153
8 Vianetsintä 154
9 Takuu 154
10 Hävittäminen 154
11 Tekniset tiedot 155

1 Symbolien selitykset

VAARA!
Turvallisuusohje koskien vaaratilannetta, joka johtaa kuolemaan tai vakavaan vammaan, jos tilannetta ei vältetä.

VAROITUS!
Turvallisuusohje koskien vaaratilannetta, joka voi johtaa kuolemaan tai vakavaan vammaan, jos tilannetta ei vältetä.

HUOMIO!
Turvallisuusohje koskien vaaratilannetta, joka voi johtaa lievään tai kohtalaiseen vammaan, jos tilannetta ei vältetä.

HUOMAUTUS!
Ohje koskien tilannetta, joka voi johtaa esinevahinkoihin, jos sitä ei vältetä.

OHJE
Tuotteen käyttöä koskevia lisätietoja.

2 Turvallisuusohjeet

2.1 Perusturvallisuus

VAROITUS! Näiden varoitusten noudattamatta jättäminen voi johtaa kuolemaan tai vakavaan vammaan.

Sähköiskun vaara

- Varmista, että minibaarin asennuksen on suorittanut pätevä asentaja Dometic-asennusopasta vastaavalla tavalla.
- Minibaaria ei saa ottaa käyttöön, jos siinä on näkyviä vaurioita.
- Jos tämän minibaarin liitäntäjohto on vaurioitunut, valmistajan, huoltopalvelun tai vastaavasti koulutetun ammattilaisen tulee vaihtaa se vaaratilanteiden välttämiseksi.
- Tätä minibaaria saavat korjata ainoastaan tehtävään pätevät ammattilaiset. Virheellisesti suoritetuista korjaustöistä saattaa aiheutua huomattavia vaaroja.

Palovaara

- Jäähdytyskierron sisältämä kylmäaine on helposti syttyvää.
  Jos jäähdytyskierrossa on mikä tahansa vaurio:
  – Kytke minibaari pois päältä.
  – Ehkäise avotulen ja sytytyskipinöiden esiintyminen.
  – Tuuleta tila huolellisesti.

Räjähdysvaara

- Älä säilytä minibaarissa mitään räjähdysalttiita aineita kuten esim. suihkepurkkeja, joissa on ponneainetta.

Terveysvaara

- Tätä minibaaria voivat käyttää valvonnan alaisuudessa myös vähintään 8-vuotiaat lapset samoin kuin henkilöt, joiden fyysiset, aistinvaraiset tai henkiset kyvyt ovat rajoittuneet tai joilta puuttuu laitteen käytön vaatima kokemus tai tietämys, mikäli edellä mainittuja henkilöitä on opastettu käyttämään minibaaria turvallisesti ja mikäli henkilöt ymmärtävät laitteen käyttöön liittyvät riskit.
- Lapset eivät saa leikkiä minibaarilla.
- Lapset eivät saa ilman valvontaa puhdistaa laitetta eivätkä ryhtyä käyttäjälle sallittuihin kunnossapitotöihin.
- 3–8-vuotiaat lapset saavat täyttää ja tyhjentää minibaaria.

HUOMIO! Näiden varoitusten noudattamatta jättäminen voi johtaa vähäiseen tai kohtalaiseen vammaan.

Rusentumisvaara

- Älä koske saranaan.

Terveysvaara

- Elintarvikkeita saa säilyttää vain alkuperäispakkauksissa tai tarkoitukseen sopivissa astioissa.

HUOMAUTUS! Vahingonvaara

- Vertaa tyyppikilven jännitetietoja käytettävissä olevaan energiansyöttöön.
- Minibaari ei sovellu syövyttävien tai liuottimia sisältävien aineiden varastointiin.
- Kylmälaitteen eristeet sisältävät syttyvää syklopentaania, joten ne vaativat erityisen hävittämismenetelmän. Kun kylmälaite on tullut käyttöikänsä päähän, toimita se asianmukaiseen kierrätyspisteeseen.
- Pidä virtausaukko aina puhtaana.
- Älä missään tapauksessa avaa jäähdytyskiertoa.
- Kuljeta minibaaria vain pystyasennossa.

2.2 Minibaarin turvallinen käyttö

VAARA! Näiden varoitusten noudattamatta jättäminen johtaa kuolemaan tai vakavaan vammaan.

Sähköiskun vaara

- Älä kosketa avojohtimia koskaan paljain käsin.

HUOMIO! Näiden varoitusten noudattamatta jättäminen voi johtaa vähäiseen tai kohtalaiseen vammaan.

Sähköiskun vaara

- Huolehdi ennen minibaarin käyttöönottoa siitä, että johto ja pistoke ovat kuivia.

Terveysvaara

- Varmista, että panet minibaariin vain esineitä tai tuotteita, joita saa säilyttää valitussa lämpötilassa.
- Elintarvikkeita saa säilyttää vain alkuperäispakkauksissa tai tarkoitukseen sopivissa astioissa.
- Oven avaaminen pitkiksi ajoiksi voi merkittävästi nostaa lämpötilaa minibaarin lokeroissa.
- Puhdista säännöllisesti pinnat, jotka voivat joutua kosketuksiin elintarvikkeiden ja suojaamattomien viemärijärjestelmän osien kanssa.
- Jos minibaari jätetään tyhjäksi pitkäksi ajaksi:
  - Kytke minibaari pois päältä.
  - Sulata minibaari.
  - Puhdista ja kuivaa minibaari.
  - Jätä ovi auki, jotta minibaarin sisälle ei pääse muodostumaan hometta.

HUOMAUTUS! Vahingonvaara

- Älä käytä minibaarin sisällä sähkölaitteita, ellei valmistaja suosittele näitä sähkölaitteita tähän tarkoitukseen.
- Älä aseta laitetta alttiiksi avotulelle tai muille lämpölähteille (lämmitys, voimakas auringonpaiste, kaasu-uunit jne.).
- Varmista, että tuuletusaukkoja ei ole peitetty.
- Älä koskaan upota minibaaria veteen.
- Suojaa minibaari ja johto kuumuudelta ja kosteudelta.
- Huolehdi siitä, etteivät elintarvikkeet koske jääkaappiosaston seinää.

3 Käyttötarkoitus

Jäähdytyslaite (josta käytetään myös nimitystä minibaari) on suunniteltu käytettäväksi suljetuissa rakennuksissa, kuten:

- Henkilökuntakeittiöissä, toimistoissa ja muissa työpisteissä
- Maataloudessa

- Hotelleissa, motelleissa ja muissa majoitusliikkeissä
- Bed and breakfast -paikoissa
- Catering-toiminnassa tai vastaavassa tukkutoiminnassa

Minibaari ei sovi asennettavaksi asuntovaunuihin ja matkailuautoihin.

Minibaari on tarkoitettu joko kiinteästi asennettavaksi laitteeksi tai vapaasti seisovaksi kylmälaitteeksi. Katso asennusohjeet.

Minibaari on suunniteltu yksinomaan suljetuissa astioissa olevien juomien ja ruokien jäähdyttämiseen ja säilyttämiseen.

Minibaari ei sovi tuoreruokien tai lääkeaineiden säilyttämiseen eikä pakastamiseen.

Tämä minibaari soveltuu ainoastaan näissä ohjeissa ilmoitettuun käyttötarkoitukseen ja käyttökohteeseen.

Näistä ohjeista saat minibaarin asianmukaiseen asennukseen ja/tai käyttöön tarvittavat tiedot. Väärin tehdyn asennuksen ja/tai väärän käyttötavan tai vääränlaisen huollon seurauksena laite ei toimi tyydyttävästi, ja se saattaa mennä epäkuntoon.

Valmistaja ei ota vastuuta tapaturmista tai tuotevaurioista, jotka johtuvat seuraavista:

- Väärin tehty kokoaminen tai sähköliitäntä, ylijännite mukaan lukien
- Väärin tehty huolto tai muiden kuin valmistajalta saatavien alkuperäisten varaosien käyttö
- tuotteeseen ilman valmistajan nimenomaista lupaa tehdyt muutokset
- käyttö muuhun kuin tässä ohjeessa ilmoitettuun tarkoitukseen

Dometic pidättää itsellään oikeuden muutoksiin tuotteen ulkonäössä ja spesifikaatioissa.

4 Tekninen kuvaus

Tämä kylmälaite pystyy sekä jäähdyttämään tuotteet että pitämään ne kylminä. Elintarvikkeet (esim. pullot ja makeiset) voi erottaa toisistaan ristikkomaisen jakajan avulla. Jäähdytysjärjestelmä on lämpösähköjärjestelmä, joka on varustettu Peltier-elementillä.

4.1 Kylmälaitteen käyttölaitteet

Kohta – kuva 1, sivulla 3	Kuvaus
1	Oven avauksen anturi
2	Sisävalaistus
3	Automaattisen oven valvontatoiminnon LED-valo (lisävaruste)
4	Luukun salpaus

4.2 Kaukosäädin

Kohta – kuva 2, sivulla 3	Kuvaus
1	Punainen painike: Palauttaa oven valvontalaitteen alkutilaan
2	Musta painike: Matala sisälämpötila (kaksi mahdollista lämpötila-asetusta)
3	Keltainen painike: Korkea sisälämpötila
4	Sininen painike: Keskimääräinen sisälämpötila

5 Asennus

VAROITUS! Palovaara

- Varmista, että virtajohto ei juutu kiinni eikä vaurioidu sijoittaessasi laitetta paikalleen.
- Älä sijoita siirrettäviä pistorasialistoja tai siirrettäviä virtalähteitä laitteen taakse.

HUOMIO! Terveysriski

Jotta laitteen epävakaus ei aiheuttaisi vaaraa, se on kiinnitettävä ohjeiden mukaisesti.

HUOMAUTUS! Vaurioitumisvaara
Älä käytä jatkojohtoja tai maadoittamattomia (kaksipiikkisiä) adaptereita.

Vaikka kylmälaite onkin tarkoitettu ensisijaisesti erillisasennusta varten, laitteen voi kuitenkin myös upottaa kalusteisiin. Seuraavien ehtojen tulee tällöin täyttyä laitteen toimintakyvyn ja parhaan mahdollisen jäähdytystehon varmistamiseksi.

- Kylmälaite on moitteettoman toiminnan varmistamiseksi kohdistettava huolellisesti vaaka-asentoon.
- Koskee vain lasiovella varustettua versiota: Jos ympäristön ilmankosteus on yli 65 % 25 °C:n ympäristön lämpötilassa, lasioveen tiivistyy kosteutta.
- Verkkopistorasian tulee olla esteettömästi saavutettavissa.

5.1 Verhoilulevyn vaihtaminen

➤ Vaihda verhoilulevy kuvien (kuva **3**, sivulla 4 – kuva **6**, sivulla 4) mukaisesti.

5.2 Oven kätisyyden vaihtaminen

➤ Oven kätisyyttä voi vaihtaa toimimalla kuvien (kuva **7**, sivulla 5 – kuva **10**, sivulla 5) mukaisesti.

OHJE
Automaattisen oven valvontatoiminnon LED-valon (lisävaruste) tulee olla aina oven saranan vastakkaisella puolella.

Jos ovi on varustettu automaattisella valvontatoiminnolla, toimi seuraavasti:

1. Vedä LED-valo (kuva **1** 3, sivulla 3) pois paikaltaan.
2. Sijoita johto ohjaimeen.
3. Asenna LED-valo laitteen jalkaan vastakkaisella puolella.

5.3 Kylmälaitteen kiinnittäminen

Ilmanvaihto (kuva 11, sivulla 6)

- Ilmanvaihto on järjestettävä jonkin kuvassa näkyvän vaihtoehdon A, B, C tai D mukaisesti.
- Mikäli käytetään tuuletusritilöitä (**1**), ritilöiden yksittäisten aukkojen koon on oltava vähintään 200 cm².
- Kylmälaitteen taustaseinän ja ympäröivän rakenteen etäisyyden tulisi olla vähintään:

Kohta – kuva 11, sivulla 6	Vähimmäisetäisyys
2	20 mm
3	105 mm

- Ilmanvaihtokanavan mitan tulee olla vähintään 105 mm x kylmälaitteen leveys.
- Kylmäkoneisto osineen saa yltää ilmanvaihtokanavaan (ks. kuva).
- Minkäänlaiset lämmönlähteet eivät saa kuumentaa etukäteen ilmanvaihtokanavan läpi virtaavaa ilmaa.
- Ilmanvaihtokanavaan ei saa joutua minkäänlaisia esteitä. Erityisesti mahdollisesti lämpeneviä siirrettäviä pistorasialistoja tai siirrettäviä virtalähteitä ei saa sijoittaa kylmälaitteen taakse.

➤ Kiinnitä kylmälaite laitteeseen kuuluvilla kiinnitysjaloilla kuvan (kuva 12, sivulla 7) mukaisesti.

5.4 Liukusaranan (optio) asentaminen

Kylmälaitteen oveen voi asentaa liukusaranan, jolloin kylmälaitteen ovi avautuu samanaikaisesti kalustekaapin oven kanssa.

➤ Asenna liukusarana kuvien (kuva 13, sivulla 7 – kuva 16, sivulla 8) mukaisesti.

6 Käyttö

6.1 Ennen ensimmäistä käyttökertaa

Puhdista minibaari hygieniasyistä sisältä ja ulkoa kostealla liinalla ennen ensimmäistä käyttökertaa (ks. myös kap. "Puhdistus ja hoito" sivulla 153).

6.2 Energian säästäminen

- Avaa minibaari vain niin usein ja niin pitkäksi aikaa kuin on tarpeen.
- Anna lämpimien elintarvikkeiden jäähtyä, ennen kuin panet niitä laitteeseen kylmäsäilytettäviksi.
- Vältä tarpeettoman matalaa sisälämpötilaa.
- Ihanteellisen energiankulutuksen saavuttamiseksi laita sijoita ja laatikot niin kuin ne olivat toimituksen yhteydessä.

- Varmista säännöllisesti, että oven tiiviste istuu kunnolla.
- Puhdista lauhdutin säännöllisin väliajoin pölystä ja liasta.

6.3 Päälle kytkeminen

OHJE

- Kylmälaitteen sisälle saattaa muodostua muutamia vesipisaroita, mikäli jäähdytys on ollut pitkään toiminnassa. Tämä on normaalia, sillä ilmankosteus kondensoituu vesipisaroiksi, kun lämpötila kylmälaitteessa laskee. Kylmälaite ei ole viallinen. Pyyhi se tarvittaessa kuivalla liinalla.

1. Sijoita kylmälaite tukevalle alustalle.
2. Yhdistä liitäntäjohto vaihtovirtaverkkoon.

✓ Kylmälaatikko alkaa jäähdyttää sisätilaansa.

6.4 Lämpötilan säätö

Huomaa seuraava ruokahävikin välttämiseksi:

- Pidä lämpötilan heilahtelu mahdollisimman pienenä. Avaa minibaari vain niin usein ja niin pitkäksi aikaa kuin on tarpeen. Säilytä elintarvikkeet niin, että ilma pääsee kiertämään hyvin.
- Minibaari on varustettu automaattisella lämpötilansäätötoiminnolla. Valitse mahdollisista lämpötila-arvoista keskimääräinen.
- Säädä lämpötila elintarvikkeiden määrää ja tyyppiä vastaavaksi.

Elintarvikkeeseen voi helposti tarttua hajua tai makua tai siitä voi irrota näitä. Säilytä elintarvikkeet aina peitettyinä tai suljetuissa astioissa/pulloissa.

Kylmälaite on varustettu automaattisella lämpötilansäätötoiminnolla. Valinnaisen kaukosäätimen (kuva **2**, sivulla 3) avulla voi säätää lämpötilan neljälle eri tasolle. Kolme kaukosäätimen painikkeista on tarkoitettu lämpötilan säätämiseen.

- Musta painike (**2**): Matala sisälämpötila (kaksi mahdollista lämpötila-asetusta)
- Keltainen painike (**3**): Korkea sisälämpötila
- Sininen painike (**4**): Keskimääräinen sisälämpötila

Jäähdytyslämpötilan asetus vaihtuu mahdollisten arvojen välillä joka kerta, kun kaukosäätimen painikkeita painetaan. Punainen LED-valo syttyy kaukosäätimessä, kun jotakin painiketta painetaan.

OHJE
Punainen LED-valo syttyy heti, kun signaali on lähetetty. Tarkasta paristot, jos LED-valo ei syty.

1. Poista muovieriste paristojen pidikkeestä ennen ensimmäistä käyttökertaa.
2. Suuntaa kaukosäätimen yläosa sisävalaistuksen LED-valoja (kuva **1** 2, sivulla 3) kohti. Säilytä noin 10 cm:n etäisyys.
3. Paina haluamaasi painiketta:

Painike (kuva **2** sivulla 3)	Sisälämpötila	LED-signaali
Musta painike (**2**)	Yksi painallus: Matala lämpötilataso	Sisävalaistuksen LED-valot vilkkuvat nopeasti.
	Kaksi painallusta: Matalin lämpötilataso (suurin jäähdytysteho)	
Keltainen painike (**3**)	Korkea lämpötilataso (pienin jäähdytysteho)	Sisävalaistuksen LED-valot vilkkuvat hitaasti.
Sininen painike (**4**)	Keskimääräinen lämpötilataso	Sisävalaistuksen LED-valot vilkkuvat keskimääräisellä nopeudella.

6.5 Minibaarin käyttö

HUOMAUTUS! Vahingonvaara
Sijoita painavia esineitä kuten pulloja ja tölkkejä vain minibaarin pohjalle.

6.6 Oven lukitseminen (valinnainen toiminto)

➤ Kylmälaitteen voi lukita kääntämällä avainta neljänneskierroksen verran vastapäivään (kuva **17**, sivulla 9).

6.7 Pois kytkeminen

1. Jos haluat kytkeä kylmälaitteen pois päältä, irrota liitäntäjohto.
2. Puhdista sisätila ja varmista siten, että sisätila on riittävän kuiva.

6.8 Automaattisen oven valvontatoiminnon käyttö (valinnainen toiminto)

Automaattinen oven valvontatoiminto (valinnainen toiminto) ilmaisee LED-valon (kuva 1 3, sivulla 3) avulla, että ovi on avattu.

Jos oven avauksen valvontaan tarkoitettu LED-valo palaa:

1. Avaa kylmälaite.
2. Täytä kylmälaite tarvittaessa uudelleen.
3. Palauta oven valvontanäyttö kaukosäätimellä lähtötilaan (valinnainen toiminto).
   – Suuntaa kaukosäädin oven avauksen anturia (kuva 1 1, sivulla 3) kohti.
   – Pain punaista painiketta (kuva 2 1, sivulla 3) kerran.
4. Sulje kylmälaite.

6.9 Kylmälaitteen sulattaminen

Kylmälaite on varustettu automaattisulatuksella.

7 Puhdistus ja hoito

VAROITUS! Sähköiskun vaara
Irrota laite sähköverkosta aina ennen puhdistusta ja huoltoa.

HUOMAUTUS! Vahingonvaara
- Älä puhdista jäähdytyslaitetta koskaan juoksevan veden alla tai tiskivedessä.
- Älä käytä puhdistamiseen voimakkaita puhdistusaineita tai kovia esineitä, koska ne voivat vahingoittaa kylmälaitetta.

1. Puhdista kylmälaitteen sisusta pehmeällä liinalla ja haalealla vedellä, johon on lisätty mietoa puhdistusainetta.
2. Pese kylmälaite puhtaalla vedellä ja kuivaa laite huolellisesti.
3. Puhdista kylmälaitteen takaosassa sijaitseva kylmäkone kerran vuodessa pölystä käyttämällä tarkoitukseen harjaa tai pehmeää liinaa.

8 Vianetsintä

Yleinen vianetsintä

Ongelma	Mahdollinen syy	Ratkaisuehdotus
Jäähdytysteho on heikko.	Laitteessa on liikaa elintarvikkeita.	Poista osa elintarvikkeista.
	Ovea ei ole suljettu oikein.	Sulje ovi.
	Sisäinen ilmankierto toimii puutteellisesti.	Huolehdi siitä, että ilma pääsee kiertämään laitteen sisällä moitteettomasti.
Jäähdytys ei toimi lainkaan.	Pistoketta ei ole yhdistetty oikein verkkopistorasiaan.	Yhdistä pistoke oikein pistorasiaan.
	Verkkopistorasia on jännitteetön.	Kytke jännite pistorasiaan.

9 Takuu

Tuotetta koskee lakisääteinen tuotevastuuaika. Jos tuote on viallinen, ota yhteyttä jälleenmyyjään tai valmistajan toimipisteeseen omassa maassasi (ks. dometic.com/dealer).

Jos lähetät tuotteen korjattavaksi, liitä korjaus- ja takuukäsittelyä varten mukaan seuraavat asiakirjat:

- Kopio kuitista, jossa näkyy ostopäivä
- Valitusperuste tai vikakuvaus

10 Hävittäminen

➤ Vie pakkausmateriaali mahdollisuuksien mukaan vastaavan kierrätysjätteen joukkoon.

Jos poistat tuotteen lopullisesti käytöstä, pyydä tietoa sen hävittämistä koskevista määräyksistä lähimmästä kierrätyskeskuksesta tai ammattiliikkeestäsi.

11 Tekniset tiedot

	RH418NTE	RH418NTEG
Kokonaistilavuus	20 l	
Liitäntäjännite:	100–240 V~	
Tehontarve:	maks. 51 W	
Lämpötila-alue:	0 °C … +12 °C	
Energiankulutus (ympäristön lämpötila +12 °C … +25 °C):	81 kWh/vuosi	104 kWh/vuosi
Ilmastoluokka:	N	
Tarkoitettu käytön ympäristölämpötila:	+16 °C … +32 °C	
Kylmäaine:	R134a	
Kylmäaineen määrä:	210 g	
Vaikutus ilmaston lämpenemiseen (GWP):	1430	
Mitat (L x K x S):	422 x 435 x maks. 350 mm	
Paino:	10 kg	13 kg
Testaus/sertifikaatti:	CE UK CA	

Sisältää fluorattuja kasvihuonekaasuja

Ilmatiiviisti suljetulla laitteella

Lisää tuotetietoja saat kuvissa olevan energiamerkin QR-koodin kautta tai osoitteesta eprel.ec.europa.eu.

Пожалуйста, внимательно прочтите и соблюдайте все указания, рекомендации и предупреждения, содержащиеся в этом руководстве по использованию изделия, чтобы гарантировать правильную установку, использование и обслуживание изделия. Эта инструкция ДОЛЖНА оставаться вместе с этим изделием.

Используя изделие, вы тем самым подтверждаете, что внимательно прочитали все указания, рекомендации и предупреждения, а также, что вы понимаете и соглашаетесь соблюдать положения и условия, изложенные в настоящем документе. Вы соглашаетесь использовать это изделие только по прямому назначению и в соответствии с указаниями, рекомендациями и предупреждениями, изложенными в данном руководстве по использованию изделия, а также в соответствии со всеми применимыми законами и правилами. Несоблюдение указаний и предупреждений, изложенных в данном документе может привести к травмам вас и других лиц, повреждению вашего изделия или повреждению другого имущества, находящегося поблизости. Данное руководство по использованию изделия, включая указания, рекомендации и предупреждения, а также сопутствующую документацию, может подвергаться изменениям и обновлениям. Актуальную информацию о продукте можно найти на сайте dometic.com.

Оглавление

1 Пояснение к символам 156

2 Указания по технике безопасности 157

3 Использование по назначению 160

4 Техническое описание 161

5 Монтаж 162

6 Управление 164

7 Очистка и уход 167

8 Устранение неисправностей 168

9 Гарантия 168

10 Утилизация 168

11 Технические характеристики 169

1 Пояснение к символам

ОПАСНОСТЬ!
Указание по технике безопасности, указывающее на опасную ситуацию, которая ведет к смерти или серьезной травме, если ее не предотвратить.

ПРЕДУПРЕЖДЕНИЕ!
Указание по технике безопасности, указывающее на опасную ситуацию, которая может привести к смерти или серьезной травме, если ее не предотвратить.

ОСТОРОЖНО!
Указание по технике безопасности, указывающее на опасную ситуацию, которая может привести к травмам легкой или средней тяжести, если ее не предотвратить.

ВНИМАНИЕ!
Указание на ситуацию, которая может привести к материальному ущербу, если ее не предотвратить.

УКАЗАНИЕ
Дополнительная информация по управлению продуктом.

2 Указания по технике безопасности

2.1 Основные указания по технике безопасности

ПРЕДУПРЕЖДЕНИЕ! Несоблюдение этих предупреждений может привести к смерти или серьезной травме.

Опасность поражения электрическим током

- Убедитесь, что мини-бар был установлен квалифицированным специалистом в соответствии с руководством по монтажу Dometic.
- Запрещается эксплуатировать мини-бар, если он имеет видимые повреждения.
- Во избежание опасных ситуаций в случае повреждения питающего кабеля необходимо заменить мини-бар, обратившись к изготовителю, в сервисный центр или к специалисту с аналогичной квалификацией.
- Ремонт данного мини-бара разрешается выполнять только квалифицированному персоналу. Если ремонт выполнен неправильно, эксплуатация устройства может представлять опасность.

Опасность возникновения пожара

- Хладагент в холодильном контуре легко воспламеняется.
  В случае повреждения контура хладагента:
  – Выключите мини-бар.
  – Избегайте открытого огня и искр.
  – Хорошо проветрите помещение.

Опасность взрыва

- Не храните в мини-баре взрывоопасные вещества, например, аэрозольные баллоны с горючим газами-вытеснителями.

Опасность для здоровья

- Этот мини-бар может использоваться детьми с 8-ми лет и старше, а также лицами с ограниченными физическими, сенсорными и умственными возможностями или при недостатке необходимого опыта и знаний только под присмотром или после прохождения инструктажа по безопасному использованию мини-бара, если они понимают опасности, которые при этом могут возникнуть.
- Детям запрещается играть с мини-баром.
- Запрещается выполнять очистку и пользовательское техническое обслуживание детям без присмотра.
- Детям в возрасте от 3 до 8 лет разрешается загружать и разгружать мини-бар.

ОСТОРОЖНО! Несоблюдение этих предостережений может привести к травме легкой или средней степени тяжести.

Опасность сдавливания

- Не беритесь за петлю.

Опасность для здоровья

- Продукты питания разрешается хранить только в оригинальной упаковке или подходящих емкостях.

ВНИМАНИЕ! Риск повреждения

- Убедитесь, что значения напряжения, указанные на заводской табличке, соответствуют характеристикам имеющегося источника питания.
- Мини-бар не предназначен для хранения едких или содержащих растворители веществ.
- В изоляции холодильника содержится горючий циклопентан, который требует особого метода утилизации. По окончании срока службы сдайте охлаждающее устройство в соответствующий центр утилизации.
- Всегда содержите в чистоте сливное отверстие.
- Категорически запрещается вскрывать холодильный контур.
- Переносите мини-бар только в вертикальном положении.

2.2 Безопасная эксплуатация мини-бара

ОПАСНОСТЬ! Несоблюдение этих предупреждений ведет к смерти или серьезной травме.

Опасность поражения электрическим током

- Не беритесь голыми руками за оголенные провода.

ОСТОРОЖНО! Несоблюдение этих предостережений может привести к травме легкой или средней степени тяжести.

Опасность поражения электрическим током

- Перед включением убедитесь, что питающий кабель и штекер сухие.

Опасность для здоровья

- Следите за тем, чтобы в мини-баре находились только предметы и продукты, которые разрешается охлаждать до выбранной температуры.
- Продукты питания разрешается хранить только в оригинальной упаковке или в подходящих емкостях.
- Удерживание двери холодильника открытой в течение длительного времени может привести к существенному повышению температуры внутри мини-бара.
- Регулярно очищайте поверхности, которые могут контактировать с пищевыми продуктами и доступными сливными системами.
- Если мини-бар остается пустым в течение длительного времени:
  - Выключите мини-бар.
  - Разморозьте мини-бар.
  - Очистите и высушите мини-бар.
  - Оставьте дверь открытой, чтобы предотвратить образование плесени внутри мини-бара.

ВНИМАНИЕ! Риск повреждения

- Не используйте электроприборы внутри мини-бара, за исключением случаев, когда эти приборы рекомендованы для этого изготовителем.
- Не устанавливайте устройство вблизи открытого огня или других источников тепла (радиаторов отопления, сильных солнечных лучей, газовых печей и т. п.).
- Убедитесь в том, что вентиляционные отверстия не перекрыты.
- Не погружайте мини-бар в воду.

- Предохраняйте мини-бар и кабели от воздействия жары и влаги.
- Следите за тем, чтобы продукты питания не касались внутренних стенок холодильника.

3 Использование по назначению

Охлаждающее устройство (также называемое мини-баром) предназначено для работы в закрытых помещениях, например:

- на кухнях для персонала в магазинах, офисах и других рабочих зонах
- в аграрном секторе
- в отелях, мотелях и других местах проживания
- в гостиницах типа «постель и завтрак»
- на предприятиях общественного питания или аналогичных предприятиях оптовой торговли

Мини-бар не рассчитан для монтажа в жилых фургонах или кемперах.

Этот мини-бар предназначен для использования в качестве встраиваемого или свободно стоящего устройства. См. инструкцию по монтажу.

Мини-бар предназначен исключительно для охлаждения и хранения напитков и продуктов питания в закрытых емкостях.

Мини-бар не пригоден для хранения свежих продуктов и лекарств, а также для замораживания продуктов.

Этот мини-бар подходит только для использования по назначению и применения в соответствии с данной инструкцией.

В данной инструкции содержится информация, необходимая для правильного монтажа и/или эксплуатации мини-бара. Неправильный монтаж и/или ненадлежащая эксплуатация или техническое обслуживание приводят к неудовлетворительной работе и возможному отказу.

Изготовитель не несет ответственности за какие-либо травмы или повреждение продукта в результате следующих причин:

- Неправильная сборка или подключение, включая повышенное напряжение
- Неправильное техническое обслуживание или использование запасных частей, отличных от оригинальных запасных частей, предоставленных изготовителем
- Изменения в продукте, выполненные без однозначного разрешения изготовителя

- Использование в целях, отличных от указанных в данной инструкции

Компания Dometic оставляет за собой право изменять внешний вид и технические характеристики продукта.

4 Техническое описание

Охлаждающее устройство предназначено для охлаждения продуктов и поддержания их в охлажденном состоянии. Разделительная решетка может использоваться для разделения пищевых продуктов, например, бутылок и сладостей. Система охлаждения представляет собой термоэлектрическую систему охлаждения с элементом Пельтье.

4.1 Органы управления на охлаждающем устройстве

Поз. на рис. 1, стр. 3	Наименование
1	Датчик открытия двери
2	Внутреннее освещение
3	Светодиод автоматического контроля двери (опция)
4	Замок двери

4.2 Пульт дистанционного управления

Поз. на рис. 2, стр. 3	Наименование
1	Красная кнопка: сброс монитора контроля дверцы
2	Черная кнопка: низкая внутренняя температура (возможны два разных уровня)
3	Желтая кнопка: высокая внутренняя температура
4	Синяя кнопка: средняя внутренняя температура

5 Монтаж

ПРЕДУПРЕЖДЕНИЕ! Опасность пожара

- При установке устройства шнур питания не должен быть зажат или поврежден.
- Не располагайте позади устройства выносные переходники и удлинители с несколькими розетками.

ОСТОРОЖНО! Опасность для здоровья

Во избежание опасности из-за неустойчивости устройства оно должно быть закреплено в соответствии с инструкциями.

ВНИМАНИЕ! Опасность повреждения

Не используйте удлинители или незаземленные (двухконтактные) адаптеры.

Охлаждающее устройство предназначено для свободно стоящего монтажа, но может быть встроено, если соблюдены следующие условия для обеспечения удовлетворительной работы и максимальной эффективности охлаждения.

- Для обеспечения правильного функционирования охлаждающее устройство должно быть тщательно выровнено.
- В версии со стеклянной дверью: если влажность воздуха превышает 65% при температуре окружающей среды 25 °C, влага конденсируется на двери.
- Розетка для подключения к сети должна быть легко доступна.

5.1 Замена декоративной панели

➤ Замените декоративную панель, как показано (рис. 3, стр. 4 - рис. 6, стр. 4).

5.2 Перевешивание двери

➤ Перевесьте дверцу, как показано (рис. 7, стр. 5 - рис. 10, стр. 5).

УКАЗАНИЕ

Светодиод автоматического контроля двери (опция) всегда должен быть расположен напротив дверной петли.

Для версий с автоматическим контролем двери действуйте следующим образом:

1. Вытащите светодиод (рис. 1 3, стр. 3).

2. Проложите кабель в направляющей.
3. Вставьте светодиод в основание устройства на другой стороне.

5.3 Крепление охлаждающего устройства

Вентиляция (рис. 11, стр. 6)

- Вентиляция должна быть обеспечена, как показано в вариантах A, B, C или D.
- Вентиляционные решетки (**1**), если они используются, должны иметь отверстия не менее 200 см^2 каждое.
- Минимальный зазор между задней частью охлаждающего устройства и окружающей конструкцией должен быть следующим:

Поз. на рис. 11, стр. 6	Мин. расстояние
2	20 мм
3	105 мм

- Вентиляционный канал должен составлять минимум 105 мм x ширина охлаждающего устройства.
- Весь холодильный агрегат должен выступать в вентиляционный канал, как показано на рисунке.
- Воздух, проходящий через вентиляционный канал, не должен подогреваться каким-либо источником тепла.
- Вентиляционный канал должен быть свободен от каких-либо препятствий. Особенно переносные многорозеточные переходники или портативные источники питания, которые могут нагреваться, не должны находиться на задней панели охлаждающего устройства.

➤ Закрепите охлаждающее устройство с помощью его крепежных ножек, как показано (рис. 12, стр. 7).

5.4 Установка полозьев (опция)

Можно установить полозья, с помощью которых дверца охлаждающего устройства будет открываться одновременно с дверцей шкафа, в который оно встроено.

➤ Установите полозья, как показано (рис. 13, стр. 7 - рис. 16, стр. 8).

6 Управление

6.1 Перед первым использованием

Перед первым использованием очистите мини-бар в гигиенических целях внутри и снаружи влажной тканью (см. также гл. «Очистка и уход» на стр. 167).

6.2 Энергосбережение

- Открывайте мини-бар настолько часто, насколько необходимо.
- Дайте теплым блюдам охладиться, прежде чем поддерживать их в холодном состоянии в холодильнике.
- Не допускайте очень низких температур в камере.
- Для оптимального потребления энергии расположите полки и ящики в соответствии с их положением при поставке.
- Регулярно следите за тем, что уплотнение двери по-прежнему прилегает правильно.
- Регулярно очищайте конденсатор от пыли и загрязнений.

6.3 Включение

УКАЗАНИЕ

- После длительного охлаждения внутри охлаждающего устройства могут образоваться несколько капель воды. Это является нормальным явлением, т. к. содержащаяся в воздухе влага конденсируется при понижении температуры в охлаждающем устройстве. Это не является признаком неисправности охлаждающего устройства. При необходимости, протрите его сухой тряпкой.

1. Установите охлаждающее устройство на прочное основание.
2. Присоедините соединительный кабель к источнику переменного напряжения.

✓ Охлаждающее устройство включает охлаждение в холодильной камере.

6.4 Настройка температуры

Чтобы избежать пищевых отходов, обратите внимание на следующее:

- Обеспечивайте как можно меньшие колебания температуры. Открывайте мини-бар настолько часто, насколько необходимо. Храните продукты так, чтобы воздух мог хорошо циркулировать.
- Мини-бар оснащен функцией автоматической регулировки температуры. Выбирайте среднее из возможных значений температуры.
- Отрегулируйте температуру в соответствии с количеством и типом продуктов.

Пищевые продукты могут легко впитывать или выделять запах или вкус. Всегда храните продукты питания закрытыми сверху или в закрытых контейнерах/бутылках.

Охлаждающее устройство оснащено функцией автоматической регулировки температуры. С помощью опционального пульта дистанционного управления (рис. **2**, стр. 3) вы можете настроить температуру на четыре различных уровня. Три кнопки на пульте дистанционного управления настройками температуры.

- Черная кнопка (**2**): низкая внутренняя температура (возможны два разных уровня)
- Желтая кнопка (**3**): высокая внутренняя температура
- Синяя кнопка (**4**): средняя внутренняя температура

При каждом нажатии кнопок на пульте дистанционного управления температура охлаждения переключается между возможными значениями. При нажатии кнопки на пульте дистанционного управления загорается красный светодиод.

УКАЗАНИЕ
Красный светодиод загорается сразу после отправки сигнала. Проверьте батарейки, если светодиод не загорается.

1. Перед первым использованием снимите пластиковую изоляцию с держателя батареек.
2. Направьте верхнюю часть пульта дистанционного управления на светодиоды внутреннего освещения (рис. **1** 2, стр. 3). Соблюдайте расстояние ок. 10 см.
3. Нажмите требуемую кнопку.

Кнопка (рис. 2 стр. 3)	Внутренняя температура	Сигнал светодиода
Черная кнопка (**2**)	Нажать один раз: низкий уровень	Светодиоды внутреннего освещения мигают с высокой частотой.
	Нажать два раза: самый низкий уровень (максимальная производительность)	

Кнопка (рис. 2 стр. 3)	Внутренняя температура	Сигнал светодиода
Желтая кнопка (**3**)	высокий уровень (минимальная производительность)	Светодиоды внутреннего освещения мигают с низкой частотой.
Синяя кнопка (**4**)	средний уровень	Светодиоды внутреннего освещения мигают со средней частотой.

6.5 Использование мини-бара

ВНИМАНИЕ! Риск повреждения
Тяжелыми предметами, такими как бутылки или банки, заставляйте исключительно дно мини-бара.

6.6 Блокировка двери (опция)

➤ Поверните ключ на четверть оборота влево, чтобы заблокировать охлаждающее устройство (рис. 17, стр. 9).

6.7 Выключение

1. Если вы хотите выключить охлаждающее устройство, вытащите соединительный кабель.
2. Очистите камеру, чтобы убедиться, что она достаточно сухая.

6.8 Использование автоматического контроля двери (опция)

Система автоматического контроля двери (опция) с помощью светодиода (рис. 1 3, стр. 3) показывает, что дверь открыта.

Если горит светодиод контроля открывания двери:

1. Откройте охлаждающее устройство.
2. При необходимости, заполните охлаждающее устройство.
3. Выполните сброс системы контроля двери с помощью пульта дистанционного управления (опция).
   – Держите пульт дистанционного управления в направлении датчика открытия двери (рис. 1 1, стр. 3).
   – Нажмите красную кнопку (рис. 2 1, стр. 3) один раз.

4. Закройте охлаждающее устройство.

6.9 Оттаивание охлаждающего устройства

Охлаждающее устройство оснащено функцией автоматического оттаивания.

7 Очистка и уход

ПРЕДУПРЕЖДЕНИЕ! Опасность поражения электрическим током
Перед чисткой и уходом всегда отсоединяйте прибор от сети.

ВНИМАНИЕ! Риск повреждения
- Категорически запрещается чистить охлаждающее устройство под струей воды или в посудомоечной машине.
- Не используйте для чистки абразивные чистящие средства или острые предметы, т. к. они могут привести к повреждениям охлаждающего устройства.

1. Для очистки внутренней камеры охлаждающего устройства используйте мягкую ткань, теплую воду и мягкое моющее средство.
2. Промойте охлаждающее устройство чистой водой и тщательно просушите.
3. Ежегодно с помощью щетки или мягкой ткани удаляйте пыль с холодильного агрегата на задней панели охлаждающего устройства.

8 Устранение неисправностей

Общие сведения об устранении неисправностей

Проблема	Возможные причины	Вариант устранения
Неудовлетворительное охлаждение.	Было положено слишком много продуктов питания.	выньте некоторые продукты.
	Дверь закрыта неправильно.	Закройте дверь.
	Ограничена внутренняя циркуляция воздуха.	Обеспечьте внутреннюю циркуляцию воздуха.
Охлаждение не выполняется.	Вилка неправильно подключена к сетевой розетке.	Вставьте вилку в розетку правильно.
	В сетевой розетке нет напряжения.	Обеспечьте напряжение.

9 Гарантия

Действителен установленный законом срок гарантии. Если продукт неисправен, обратитесь в торговую организацию или представительство изготовителя в вашей стране (см. dometic.com/dealer).

При обращении по вопросам ремонта или гарантийного обслуживания необходимо также предоставить следующую информацию:

- копию счета с датой покупки
- причину претензии или описание неисправности

10 Утилизация

➤ По возможности, выкидывайте упаковочный материал в мусор, подлежащий вторичной переработке.

Если Вы окончательно выводите продукт из эксплуатации, то получите информацию в ближайшем центре по вторичной переработке или в торговой сети о соответствующих предписаниях по утилизации.

11 Технические характеристики

	RH418NTE	RH418NTEG
Общий объем	20 л	
Подводимое напряжение:	100–240 В~	
Потребляемая мощность:	макс. 51 Вт	
Диапазон температур:	от 0 °C до +12 °C	
Потребление энергии (температура окружающей среды от +12 °C до +25 °C):	81 кВт-ч/год	104 кВт-ч/год
Климатический класс:	N	
Предполагаемая температура окружающей среды:	от +16 °C до +32 °C	
Хладагент:	R134a	
Количество хладагента:	210 г	
Потенциал глобального потепления (GWP):	1430	
Размеры (Ш x В x Г):	422 x 435 x 350 мм	
Вес:	10 кг	13 кг
Испытания/сертификат:	CE UK CA	

Содержит фторированные парниковые газы

Герметически закрытая конструкция

Дополнительную информацию о продукте можно получить, отсканировав QR-код на наклейке для маркировки энергоэффективности на рисунках или на сайте eprel.ec.europa.eu.

Prosimy o uważne przeczytanie niniejszej instrukcji i przestrzeganie wszystkich instrukcji, wskazówek i ostrzeżeń zawartych w niniejszej instrukcji produktu. Pozwoli to przez cały czas zapewnić prawidłową instalację, zastosowanie oraz konserwację produktu. Niniejsza instrukcja MUSI przez cały czas pozostawać przy produkcie.

Korzystając z produktu, użytkownik potwierdza uważne przeczytanie wszelkich instrukcji, wskazówek i ostrzeżeń, ich zrozumienie oraz zobowiązuje się przestrzegać zawartych w nich warunków. Użytkownik zobowiązuje się wykorzystywać niniejszy produkt wyłącznie zgodnie z jego przeznaczeniem i zamierzonym zastosowaniem oraz z instrukcjami, wskazówkami i ostrzeżeniami wyszczególnionymi w niniejszej instrukcji produktu, jak również ze wszystkimi mającymi zastosowanie przepisami i regulacjami prawnymi. Nieprzestrzeganie zawartych tu instrukcji i ostrzeżeń może skutkować obrażeniami u użytkownika oraz osób trzecich, uszkodzeniem produktu lub też uszkodzeniem mienia w sąsiedztwie produktu. Zastrzega się możliwość wprowadzania zmian i aktualizacji niniejszej instrukcji produktu, wraz z instrukcjami, wskazówkami i ostrzeżeniami oraz powiązaną dokumentacją. Aktualne informacje dotyczące produktu można zawsze znaleźć na stronie dometic.com.

Spis treści

1 Objaśnienie symboli 170
2 Wskazówki bezpieczeństwa 171
3 Użytkowanie zgodne z przeznaczeniem 174
4 Opis techniczny 175
5 Montaż. 176
6 Eksploatacja. 178
7 Czyszczenie i konserwacja 181
8 Usuwanie usterek 181
9 Gwarancja 182
10 Utylizacja 182
11 Dane techniczne 183

1 Objaśnienie symboli

NIEBEZPIECZEŃSTWO!
Wskazówka bezpieczeństwa informująca o niebezpiecznej sytuacji, która – jeśli się jej nie uniknie – prowadzi do śmierci lub ciężkich obrażeń.

OSTRZEŻENIE!
Wskazówka bezpieczeństwa informująca o niebezpiecznej sytuacji, która – jeśli się jej nie uniknie – może prowadzić do śmierci lub ciężkich obrażeń.

OSTROŻNIE!
Wskazówka bezpieczeństwa informująca o niebezpiecznej sytuacji, która – jeśli się jej nie uniknie – może prowadzić do lekkich lub średnich obrażeń.

UWAGA!
Wskazówka informująca o sytuacji, która – jeśli się jej nie uniknie – może prowadzić do powstania szkód materialnych.

WSKAZÓWKA
Informacje uzupełniające dotyczące obsługi produktu.

2 Wskazówki bezpieczeństwa

2.1 Podstawowe zasady bezpieczeństwa

OSTRZEŻENIE! Nieprzestrzeganie tych ostrzeżeń może prowadzić do śmierci lub ciężkich obrażeń.

Ryzyko porażenia prądem

- Upewnić się, że minibar został zainstalowany przez wykwalifikowanego technika zgodnie z instrukcją montażu Dometic.
- Nie używać minibaru, jeśli ma on widoczne uszkodzenia.
- Jeśli przewód minibaru ulegnie uszkodzeniu, aby uniknąć zagrożenia musi zostać on wymieniony przez producenta, jego serwis lub odpowiednio wykwalifikowaną osobę.
- Napraw minibaru mogą dokonywać tylko odpowiednio wykwalifikowane osoby. Nieodpowiednio wykonane naprawy mogą być przyczyną poważnych zagrożeń.

Ryzyko pożaru

- Czynnik chłodniczy w obiegu chłodniczym jest łatwopalny.
  W razie uszkodzenia obiegu czynnika chłodniczego:
  – Wyłączyć minibar.
  – Unikać otwartego ognia i iskier.
  – Dobrze przewietrzyć pomieszczenie.

Ryzyko wybuchu

- W minibarze nie wolno przechowywać substancji wybuchowych, np. pojemników aerozolowych z gazem wytłaczającym.

Zagrożenie zdrowia

- Dzieci od 8 lat i osoby o ograniczonych możliwościach fizycznych, sensorycznych lub intelektualnych oraz osoby niedysponujące stosowną wiedzą i doświadczeniem mogą używać minibaru jedynie pod nadzorem innej osoby bądź pod warunkiem uzyskania informacji dotyczących bezpiecznego użytkowania minibaru i zrozumienia wynikających z tego zagrożeń.
- Dzieci nie mogą bawić się minibarem.
- Dzieci nie mogą czyścić i konserwować urządzenia bez nadzoru.
- Dzieci od 3 do 8 lat mogą napełniać i opróżniać minibar.

OSTROŻNIE! Nieprzestrzeganie tych uwag może prowadzić do lekkich lub umiarkowanych obrażeń.

Ryzyko zmiażdżenia

- Nie dotykać zawiasu.

Zagrożenie zdrowia

- Artykuły spożywcze mogą być przechowywane tylko w oryginalnych opakowaniach lub w odpowiednich pojemnikach.

UWAGA! Ryzyko uszkodzenia

- Należy porównać dane dotyczące napięcia na tabliczce znamionowej z dostępnym źródłem zasilania.
- Minibar nie nadaje się do przechowywania substancji żrących ani zawierających rozpuszczalniki.
- Izolacja tego urządzenia chłodniczego zawiera palny cyklopentan, przez co wymaga ono specjalnej procedury utylizacyjnej.
  Po zaprzestaniu jego dalszej eksploatacji urządzenie chłodnicze należy dostarczyć do specjalistycznego zakładu utylizacyjnego.
- Otwór odpływowy zawsze utrzymywać w czystym stanie.
- W żadnym wypadku nie otwierać obiegu chłodzenia.
- Minibar można przenosić tylko w pozycji pionowej.

2.2 Bezpieczne użytkowanie minibaru

NIEBEZPIECZEŃSTWO! Nieprzestrzeganie tych ostrzeżeń prowadzi do śmierci lub ciężkich obrażeń.

Ryzyko porażenia prądem

- Nigdy nie chwytać gołymi rękami nieosłoniętych przewodów.

OSTROŻNIE! Nieprzestrzeganie tych uwag może prowadzić do lekkich lub umiarkowanych obrażeń.

Ryzyko porażenia prądem

- Przed uruchomieniem minibaru należy sprawdzić, czy przewód zasilający i wtyczka są suche.

Zagrożenie zdrowia

- Należy uważać, aby w minibarze umieszczać tylko artykuły, które mogą być przechowywane w ustawionej w nim temperaturze.
- Artykuły spożywcze mogą być przechowywane tylko w oryginalnych opakowaniach lub w odpowiednich pojemnikach.
- Pozostawianie drzwi minibaru otwartych przez dłuższy czas może spowodować znaczny wzrost temperatury w jego komorach.
- Regularnie czyścić powierzchnie, które mogą mieć kontakt z żywnością i dostępnymi układami odprowadzania wody.
- Jeśli minibar pozostaje pusty przez długi czas:
  - Wyłączyć minibar.
  - Odszronić minibar.
  - Wyczyścić i wysuszyć minibar.
  - Pozostawić otwarte drzwi, aby w minibarze nie rozwijała się pleśń.

UWAGA! Ryzyko uszkodzenia

- Nie używać żadnych urządzeń elektrycznych wewnątrz minibaru, chyba że zostało to zalecone przez producenta.
- Nie ustawiać urządzenia w pobliżu otwartego ognia ani innych źródeł ciepła (ogrzewanie, silne promieniowanie słoneczne, piec gazowy itp.).
- Upewnić się, czy otwory wentylacyjne nie są zakryte.
- Nigdy nie zanurzać minibaru w wodzie.
- Chronić minibar i przewody przed wysokimi temperaturami i wilgocią.
- Zwracać uwagę, aby produkty spożywcze nie dotykały ścian komory chłodzącej.

3 Użytkowanie zgodne z przeznaczeniem

Urządzenie chłodnicze (zwane również minibarem) jest przeznaczone do eksploatacji w zamkniętych pomieszczeniach wewnątrz budynków, np.:

- W kuchniach dla personelu w sklepach, biurach i innych miejscach pracy
- W sektorze rolniczym
- W hotelach, motelach i innych rodzajach zakwaterowania
- W kwaterach prywatnych i pensjonatach
- W cateringu lub podobnych rodzajach działalności hurtowej na małą skalę

Minibar nie nadaje się do instalacji w przyczepach kempingowych ani w kamperach.

Minibar jest przeznaczony do użytku jako urządzenie do zabudowy lub jako wolnostojące urządzenie chłodnicze. Szczegółowe informacje zawarte są w instrukcji montażu.

Minibar służy wyłącznie do chłodzenia i przechowywania napojów oraz żywności w zamkniętych pojemnikach.

Minibar nie nadaje się do przechowywania świeżej żywności oraz lekarstw ani zamrażania żywności.

Minibar jest przystosowany wyłącznie do wykorzystywania zgodnie z jego przeznaczeniem oraz zamierzonym zastosowaniem według niniejszej instrukcji.

Niniejsza instrukcja zawiera informacje, które są niezbędne do prawidłowego montażu i/lub obsługi minibaru. Nieprawidłowy montaż i/lub niewłaściwa obsługa lub konserwacja powodują niezadowalające rezultaty i mogą prowadzić do uszkodzeń.

Producent nie ponosi żadnej odpowiedzialności za ewentualne obrażenia lub uszkodzenia produktu wynikłe z następujących przyczyn:

- Nieprawidłowy montaż lub podłączenie, w tym zbyt wysokie napięcie
- Niewłaściwa konserwacja lub użycie innych części zamiennych niż oryginalne części zamienne dostarczone przez producenta
- Wprowadzanie zmian w produkcie bez wyraźnej zgody producenta
- Użytkowanie w celach innych niż opisane w niniejszej instrukcji obsługi

Firma Dometic zastrzega sobie prawo do zmiany wyglądu i specyfikacji produktu.

4 Opis techniczny

Urządzenie chłodnicze umożliwia schładzanie i przechowywanie produktów w niskiej temperaturze. Za pomocą kratki oddzielającej można oddzielać artykuły spożywcze, np. butelki i słodycze. Układ chłodzenia działa na zasadzie chłodzenia termoelektrycznego i oparty jest na elemencie Peltiera.

4.1 Elementy obsługowe na urządzeniu chłodniczym

Poz. na rys. 1, strona 3	Opis
1	Czujnik otwarcia drzwi
2	Oświetlenie wewnętrzne
3	Dioda LED automatycznej kontroli otwarcia drzwi (opcja)
4	Blokada drzwiczek

4.2 Pilot

Poz. na rys. 2, strona 3	Opis
1	Czerwony przycisk: resetowanie kontroli otwarcia drzwi
2	Czarny przycisk: niska temperatura wewnętrzna (dostępne są dwa różne poziomy)
3	Żółty przycisk: wysoka temperatura wewnętrzna
4	Niebieski przycisk: średnia temperatura wewnętrzna

5 Montaż

OSTRZEŻENIE! Niebezpieczeństwo pożaru
- Podczas ustawiania urządzenia należy uważać, aby nie przygnieść ani nie uszkodzić przewodu zasilającego.
- Nie umieszczać z tyłu urządzenia rozgałęziaczy ani zasilaczy.

OSTROŻNIE! Zagrożenie zdrowia
Aby uniknąć niebezpieczeństwa spowodowanego niestabilnym ustawieniem urządzenia, należy je zamocować zgodnie z instrukcją.

UWAGA! Niebezpieczeństwo uszkodzenia
Nie należy używać przedłużaczy ani nieuziemionych adapterów (z tylko dwoma stykami).

Urządzenie chłodnicze jest przeznaczone do instalacji wolnostojącej, ale może też zostać zabudowane, jeśli spełnione zostaną zamieszczone poniżej warunki. Tylko w ten sposób można zapewnić jego zadowalającą pracę i maksymalną wydajność chłodzenia.

- Aby zapewnić jego prawidłowe działanie, urządzenie chłodnicze należy dokładnie wypoziomować.
- W przypadku wersji ze szklanymi drzwiami: Wilgotność powietrza w otoczeniu powyżej 65% przy temperaturze otoczenia 25°C powoduje skraplanie się wilgoci na drzwiach.
- Gniazdko zasilania sieciowego musi być łatwo dostępne.

5.1 Wymiana panelu dekoracyjnego

➤ Aby wymienić panel dekoracyjny, należy postępować, jak pokazano na rysunku (rys. **3**, strona 4 do rys. **6**, strona 4).

5.2 Zmiana kierunku otwierania drzwi

➤ Aby zmienić kierunek otwierania drzwi, należy postępować, jak pokazano na rysunku (rys. **7**, strona 5 do rys. **10**, strona 5).

WSKAZÓWKA
Dioda LED automatycznej kontroli otwarcia drzwi (opcja) musi być zawsze umieszczona po ich przeciwnej stronie niż zawiasy.

W przypadku wersji z automatyczną kontrolą otwarcia drzwi należy postępować w następujący sposób:

1. Wyciągnąć diodę LED (rys. 1 3, strona 3).
2. Poprowadzić kabel w prowadnicy.
3. Umieścić diodę LED w nóżce urządzenia po drugiej stronie.

5.3 Mocowanie urządzenia chłodniczego

Wentylacja (rys. 11, strona 6)

- Należy zapewnić jeden z przedstawionych na rysunku wariantów wentylacji: A, B, C lub D.
- W przypadku zastosowania kratek wentylacyjnych (**1**) muszą one mieć otwory o powierzchni co najmniej 200 cm² każda.
- Należy zachować podaną poniżej minimalną odległość tylnej ściany urządzenia chłodniczego od otaczającej go konstrukcji:

Poz. na rys. 11, strona 6	Min. odległość
2	20 mm
3	105 mm

- Kanał wentylacyjny musi mieć wymiary co najmniej: 105 mm x szerokość urządzenia chłodniczego.
- Cały agregat chłodniczy musi wchodzić w kanał wentylacyjny, jak pokazano na rysunku.
- Powietrze przepływające przez kanał wentylacyjny nie może być ogrzewane przez żadne inne źródło ciepła.
- Kanał wentylacyjny musi być wolny od jakichkolwiek przeszkód. Z tyłu urządzenia chłodniczego nie można umieszczać w szczególności rozgałęziaczy ani zasilaczy, ponieważ mogą się one nagrzewać.

➤ Zamocować urządzenie chłodnicze za pomocą nóżek mocujących, jak pokazano na rysunku (rys. 12, strona 7).

5.4 Montaż (opcjonalnej) prowadnicy do zabudowy

Możliwe jest zamontowanie prowadnicy do zabudowy, dzięki której drzwi urządzenia chłodniczego będą otwierały się równocześnie z drzwiami szafki.

➤ Aby zamontować prowadnicę do zabudowy, należy postępować, jak pokazano na rysunku (rys. 13, strona 7 do rys. 16, strona 8).

6 Eksploatacja

6.1 Przed pierwszym użyciem

Przed pierwszym użyciem minibaru należy ze względów higienicznych wyczyścić go od wewnątrz i z zewnątrz wilgotną ściereczką (patrz również rozdz. „Czyszczenie i konserwacja" na stronie 181).

6.2 Oszczędzanie energii

- Drzwi minibaru otwierać tylko tak często i na tak długo, jak jest to konieczne.
- Ciepłe potrawy należy ochłodzić przed włożeniem do urządzenia.
- Unikać zbyt niskiej temperatury wewnętrznej.
- W celu zapewnienia optymalnego zużycia energii półki i szuflady ustawiać w położeniach, w których zostały one dostarczone.
- Regularnie sprawdzać osadzenie uszczelnienia drzwi.
- Regularnie usuwać ze skraplacza kurz i inne zanieczyszczenia.

6.3 Włączanie

WSKAZÓWKA

- Po dłuższym okresie pracy we wnętrzu urządzenia chłodniczego mogą osadzać się krople wody. Jest to normalne zjawisko spowodowane skraplaniem się wilgoci, gdy temperatura w urządzeniu chłodniczym spada. Nie oznacza to uszkodzenia urządzenia chłodniczego. Krople można wytrzeć suchą ścierką.

1. Ustawić urządzenie chłodnicze na stabilnym podłożu.
2. Podłączyć kabel przyłączeniowy do gniazdka sieci prądu przemiennego.

✓ Urządzenie chłodnicze zacznie chłodzić komorę.

6.4 Ustawianie temperatury

Aby zapobiec psuciu się żywności:

- Zapewnić jak najbardziej stabilną temperaturę. Drzwi minibaru otwierać tylko tak często i na tak długo, jak jest to konieczne. Żywność przechowywać w sposób nieutrudniający obiegu powietrza.
- Minibar wyposażony jest w funkcję automatycznej regulacji temperatury. Wybierać środkowe spośród dostępnych ustawień temperatury.
- Dostosować temperaturę do ilości i typu żywności.

Żywność może przenikać zapachami i smakami innych artykułów. Żywność zawsze przechowywać pod przykryciem lub w zamkniętych pojemnikach/butelkach.

Urządzenie chłodnicze wyposażone jest w funkcję automatycznej regulacji temperatury. Temperaturę można regulować za pomocą opcjonalnego pilota (rys. **2**, strona 3). Do wyboru są cztery różne poziomy. Do ustawiania temperatury służą trzy przyciski na pilocie.

- Czarny przycisk (**2**): niska temperatura wewnętrzna (dostępne są dwa różne poziomy)
- Żółty przycisk (**3**): wysoka temperatura wewnętrzna
- Niebieski przycisk (**4**): średnia temperatura wewnętrzna

Każde naciśnięcie przycisku na pilocie powoduje przełączenie temperatury chłodzenia pomiędzy możliwymi wartościami. Po naciśnięciu przycisku na pilocie zapala się czerwona dioda LED.

WSKAZÓWKA
Czerwona dioda LED zapala się natychmiast po wysłaniu sygnału. Jeśli dioda LED się nie zapala, należy sprawdzić baterie.

1. Przed pierwszym użyciem zdjąć plastikową izolację z uchwytu baterii.
2. Ustawić górną stronę pilota w jednej linii z diodami LED oświetlenia wewnętrznego (rys. **1** 2, strona 3). Zachować odległość ok. 10 cm.
3. Nacisnąć żądany przycisk:

Przycisk (rys. 2 strona 3)	Temperatura wewnętrzna	Sygnał LED
Czarny przycisk (**2**)	jednokrotne naciśnięcie: niski poziom	Diody LED oświetlenia wewnętrznego migają z wysoką częstotliwością.
	Dwukrotne naciśnięcie: najniższy poziom (maksymalna wydajność)	

Przycisk (rys. 2 strona 3)	Temperatura wewnętrzna	Sygnał LED
Żółty przycisk (**3**)	Wysoki poziom (minimalna wydajność)	Diody LED oświetlenia wewnętrznego migają z niską częstotliwością.
Niebieski przycisk (**4**)	Średni poziom	Diody LED oświetlenia wewnętrznego migają ze średnią częstotliwością.

6.5 Korzystanie z minibaru

UWAGA! Ryzyko uszkodzenia
Ciężkie przedmioty, takie jak butelki czy puszki, należy umieszczać wyłącznie na dole minibaru.

6.6 Blokowanie drzwi (opcja)

➤ Przekręcić klucz o ćwierć obrotu w lewo, aby zablokować urządzenie chłodnicze (rys. 17, strona 9).

6.7 Wyłączanie

1. W celu wyłączenia urządzenia należy wyciągnąć kabel przyłączeniowy z gniazdka.
2. Wyczyścić wnętrze urządzenia i upewnić się, że jest wystarczająco suche.

6.8 Korzystanie z automatycznej kontroli otwarcia drzwi (opcja)

Automatyczna kontrola otwarcia drzwi (opcja) sygnalizuje za pomocą diody LED (rys. 1 3, strona 3), że drzwi zostały otwarte.

Jeśli dioda LED kontroli otwarcia drzwi się świeci:

1. Otworzyć urządzenie chłodnicze.
2. W razie potrzeby uzupełnić zawartość urządzenia chłodniczego.
3. Zresetować kontrolę otwarcia drzwi za pomocą pilota (opcja).
   – Zbliżyć pilota do czujnika otwarcia drzwi (rys. 1 1, strona 3).
   – Jednokrotnie nacisnąć czerwony przycisk (rys. 2 1, strona 3).
4. Zamknąć urządzenie chłodnicze.

6.9 Odszranianie urządzenia chłodniczego

Urządzenie chłodnicze wyposażone jest w funkcję automatycznego odszraniania.

7 Czyszczenie i konserwacja

OSTRZEŻENIE! Ryzyko porażenia prądem
Przed każdym czyszczeniem i serwisowaniem należy odłączyć urządzenie od zasilania.

UWAGA! Ryzyko uszkodzenia
- Urządzenia nie wolno nigdy czyścić pod bieżącą wodą ani umieszczać w wodzie.
- Do czyszczenia nie używać agresywnych środków czyszczących ani twardych przedmiotów, gdyż mogą one uszkodzić urządzenie chłodnicze.

1. Do czyszczenia wnętrza urządzenia chłodniczego należy używać miękkiej ściereczki, letniej wody i łagodnego środka czyszczącego.
2. Usunąć pozostałości środka czyszczącego z urządzenia chłodniczego czystą wodą i pozostawić do całkowitego wyschnięcia.
3. Raz w roku usuwać kurz z agregatu chłodniczego z tyłu urządzenia za pomocą szczotki lub miękkiej ściereczki.

8 Usuwanie usterek

Ogólne usuwanie usterek

Problem	Możliwa przyczyna	Proponowane rozwiązanie
Chłodzenie jest za słabe.	We wnętrzu urządzenia umieszczono za dużo żywności.	Usunąć część żywności.
	Drzwi nie są prawidłowo zamknięte.	Zamknąć drzwi.
	Wewnętrzna cyrkulacja powietrza jest ograniczona.	Zapewnić wewnętrzną cyrkulację powietrza.

Problem	Możliwa przyczyna	Proponowane rozwiązanie
Urządzenie nie chłodzi.	Wtyczka nie jest prawidłowo podłączona do gniazdka sieciowego.	Prawidłowo włożyć wtyczkę do gniazdka sieciowego.
	W gniazdku sieciowym nie ma napięcia.	Włączyć napięcie.

9 Gwarancja

Obowiązuje ustawowy okres gwarancji. W przypadku stwierdzenia uszkodzenia produktu należy zgłosić się do jego sprzedawcy lub oddziału producenta w danym kraju (patrz dometic.com/dealer).

W celu naprawy lub rozpatrzenia gwarancji konieczne jest przesłanie następujących dokumentów:

- Kopii rachunku z datą zakupu
- Informacji o przyczynie reklamacji lub opisu wady

10 Utylizacja

➤ Opakowanie należy wyrzucić do odpowiedniego pojemnika na śmieci do recyklingu.

Jeżeli produkt nie będzie dłużej eksploatowany, koniecznie dowiedz się w najbliższym zakładzie recyklingu lub w specjalistycznym sklepie, jakie są aktualnie obowiązujące przepisy dotyczące utylizacji.

11 Dane techniczne

	RH418NTE	RH418NTEG
Pojemność całkowita	20 l	
Napięcie zasilania:	100–240 V~	
Pobór mocy:	maks. 51 W	
Zakres temperatur:	0 °C do +12°C	
Zużycie energii (temperatura otoczenia +12°C do +25°C):	81 kWh/rocznie	104 kWh/rocznie
Klasa klimatyczna:	N	
Temperatura otoczenia podczas eksploatacji:	+16°C do +32°C	
Czynnik chłodniczy:	R134a	
Ilość czynnika chłodniczego:	210 g	
Potencjał tworzenia efektu cieplarnianego (GWP):	1430	
Wymiary (szer. x wys. x gł.):	422 x 435 x 350 mm	
Masa:	10 kg	13 kg
Kontrola/certyfikat:	CE UK CA	

Zawiera fluorowane gazy cieplarniane

Hermetycznie zamknięte urządzenie

Dalsze informacje na temat produktu można uzyskać za pośrednictwem przedstawionego na rysunku, umieszczonego na etykiecie energetycznej kodu QR lub na stronie eprel.ec.europa.eu.

Dôkladne si prečítajte tento návod a dodržiavajte všetky pokyny, usmernenia a varovania uvedené v tomto návode k výrobku, aby bolo zaručené, že výrobok bude vždy správne nainštalovaný, používaný a udržiavaný. Tento návod MUSÍ zostať priložený k výrobku.

Používaním tohto výrobku týmto potvrdzujete, že ste si dôkladne prečítali všetky pokyny, usmernenia a varovania a že rozumiete a súhlasíte s dodržiavaním všetkých uvedených podmienok. Súhlasíte, že tento výrobok budete používať iba v súlade s určeným použitím a v súlade s pokynmi, usmerneniami a varovania uvedenými v tomto návode k výrobku, ako aj v súlade so všetkými platnými zákonmi a nariadeniami. V prípade, že si neprečítate a nebudete sa riadiť pokynmi a varovaniami uvedenými v tomto návode, môže mať za následok vaše poranenie alebo poranenie iných osôb, poškodenie vášho výrobku alebo poškodenie majetku v jeho blízkosti. Tento návod na obsluhu výrobku vrátane pokynov, usmernení a varovaní, a súvisiaca dokumentácia môže podliehať zmenám a aktualizáciám. Najaktuálnejšie informácie o výrobku nájdete na adrese dometic.com.

Obsah

1 Vysvetlenie symbolov 184
2 Bezpečnostné pokyny 185
3 Používanie v súlade s určením 187
4 Technický opis. 188
5 Montáž. 189
6 Obsluha 191
7 Čistenie a údržba 194
8 Odstraňovanie porúch 195
9 Záruka 195
10 Likvidácia 195
11 Technické údaje 196

1 Vysvetlenie symbolov

NEBZPEČENSTVO!
Bezpečnostné upozornenie na nebezpečnú situáciu, ktorá vedie k usmrteniu alebo ťažkému poraneniu, ak sa jej nezabráni.

VÝSTRAHA!
Bezpečnostné upozornenie na nebezpečnú situáciu, ktorá môže viesť k usmrteniu alebo ťažkému poraneniu, ak sa jej nezabráni.

UPOZORNENIE!
Bezpečnostné upozornenie na nebezpečnú situáciu, ktorá môže viesť k ľahkému alebo stredne ťažkému usmrteniu alebo ťažkému poraneniu, ak sa jej nezabráni.

POZOR!
Upozornenie na situáciu, ktorá môže viesť k materiálnym škodám, ak sa jej nezabráni.

POZNÁMKA
Doplňujúce informácie týkajúce sa obsluhy produktu.

2 Bezpečnostné pokyny

2.1 Základy bezpečnosti

VÝSTRAHA! Nedodržanie týchto varovaní môže mať za následok smrť alebo vážne poranenie.

Nebezpečenstvo úrazu elektrickým prúdom

- Postarajte sa, aby minibar nainštaloval kvalifikovaný technik podľa návodu na montáž firmy Dometic.
- Keď minibar vykazuje viditeľné poškodenia, nesmiete ho uviesť do prevádzky.
- Keď je pripájací kábel minibaru poškodený, musí jeho výmenu vykonať výrobca, servisný technik alebo podobne spôsobilá osoba, aby sa predišlo bezpečnostným rizikám.
- Opravy tohto minibaru smie vykonávať len kvalifikovaný personál. Neodborné opravy predstavujú riziko vážnych nebezpečenstiev.

Nebezpečenstvo požiaru

- Chladiaci prostriedok v chladiacom okruhu je vysoko horľavý. V prípade poškodenia chladiaceho okruhu:
  - Vypnite minibar.
  - Nepoužívajte otvorený oheň a zabráňte vzniku iskier.
  - Dobre vyvetrajte priestor.

Nebezpečenstvo výbuchu

- Neskladujte v minibare látky, u ktorých hrozí nebezpečenstvo výbuchu napr. sprejové nádoby s hnacím plynom.

Nebezpečenstvo ohrozenia zdravia

- Tento minibar smú používať deti od 8 rokov a osoby so zníženými psychickými, zmyslovými alebo mentálnymi schopnosťami a vedomosťami, keď sú pod dozorom alebo keď boli poučené o bezpečnom používaní minibaru a chápu, aké riziká z toho vyplývajú.

- Deti sa nesmú hrať s minibarom.
- Čistenie a bežnú údržbu nesmú vykonávať deti bez dozoru.
- Deti vo veku od 3 do 8 rokov smú nakladať a vykladať minibar.

UPOZORNENIE! Nedodržanie týchto upozornení môže mať za následok drobné alebo stredne ťažké poranenie.

Nebezpečenstvo pomliaždenia

- Nesiahajte do závesu.

Nebezpečenstvo ohrozenia zdravia

- Potraviny sa smú uskladňovať len v originálnom obale alebo vhodných nádobách.

POZOR! Nebezpečenstvo poškodenia

- Porovnajte údaje o napätí na typovom štítku s existujúcim zdrojom napätia.
- Minibar nie je vhodný na skladovanie žieravých látok alebo látok s obsahom rozpúšťadiel.
- Izolácia chladiaceho zariadenia obsahuje horľavý cyklopentán a vyžaduje si špeciálne postupy pri likvidácii. Po uplynutí jeho životnosti odovzdanie chladiace zariadenie na vhodnú recykláciu.
- Odtokový otvor vždy udržiavajte čistý.
- Chladiaci okruh v žiadnom prípade neotvárajte.
- Minibar prenášajte iba vo zvislej polohe.

2.2 Bezpečnosť pri prevádzke zariadenia

NEBZPEČENSTVO! Nedodržanie týchto varovaní bude mať za následok smrť alebo vážne poranenie.

Nebezpečenstvo úrazu elektrickým prúdom

- Nikdy sa nedotýkajte holými rukami obnažených vodičov.

UPOZORNENIE! Nedodržanie týchto upozornení môže mať za následok drobné alebo stredne ťažké poranenie.

Nebezpečenstvo úrazu elektrickým prúdom

- Pred uvedením minibaru do prevádzky dbajte na to, aby prívodné vedenie a zástrčka boli suché.

Nebezpečenstvo ohrozenia zdravia

- Dbajte na to, aby sa v minibare nachádzal len tovar, ktorý sa môže chladiť na zvolenú teplotu.

- Potraviny sa smú skladovať len v originálnych baleniach alebo vhodných nádobách.
- Otvorenie dverí na dlhšiu dobu môže spôsobiť výrazné zvýšenie teploty v priehradkách minibaru.
- Pravidelne čisťte povrchy, ktoré môžu prísť do kontaktu s potravinami a prístupnými systémami na odvádzanie kondenzátu.
- Ak minibar ponecháte prázdny na dlhú dobu:
  - Vypnite minibar.
  - Odmrazte minibar.
  - Minibar vyčisťte a usušte.
  - Nechajte dvierka otvorené, aby ste zabránili tvorbe plesní vnútri minibaru.

POZOR! Nebezpečenstvo poškodenia

- Nepoužívajte v minibare žiadne elektrické zariadenia, okrem prípadu, keď výrobca odporúča používanie týchto zariadení takýmto spôsobom.
- Zariadenie neumiestňujte v blízkosti otvoreného ohňa alebo iných zdrojov tepla (kúrenie, silné slnečné žiarenie, plynové pece atď.).
- Uistite sa, že vetracie otvory nie sú prekryté.
- Minibar nikdy neponárajte do vody.
- Chráňte minibar a káble pred vysokými teplotami a mokrom.
- Dbajte na to, aby sa potraviny nedotýkali stien chladiaceho priestoru.

3 Používanie v súlade s určením

Chladiaci spotrebič (označuje sa ako minibar) je určený na prevádzku v uzavretých budovách, ako napríklad:

- kuchynky pre personál v obchodoch, kanceláriách a iných pracovných priestoroch
- v poľnohospodárstve
- v hoteloch, moteloch a iných ubytovacích zariadeniach
- v zariadeniach typu Bed and Breakfast
- v kateringových firmách alebo podobných veľkoobchodných prevádzkach

Minibar nie je vhodný na zabudovanie do obytných vozidiel alebo karavanov.

Minibar je určený na použitie buď ako spotrebič na zabudovanie alebo ako voľne stojaci chladiaci spotrebič. Pozrite si návod na montáž.

Minibar je navrhnutý výlučne na chladenie a skladovanie nápojov a potravín v uzavretých nádobách.

Minibar nie je vhodný na skladovanie čerstvých potravín a liekov alebo na mrazenie potravín.

Tento minibar je vhodný iba na použitie na určený účel a použitie v súlade s týmto návodom.

Tento návod obsahuje informácie, ktoré sú nevyhnutné pre správnu inštaláciu a/alebo obsluhu minibaru. Chybná inštalácia a/alebo nesprávna obsluha či údržba bude mať za následok neuspokojivý výkon a možnú poruchu.

Výrobca nenesie žiadnu zodpovednosť za akékoľvek poranenia či škody na výrobku spôsobené:

- nesprávnou montážou alebo pripojením vrátane nadmerného napätia
- nesprávnou údržbou alebo použitím iných ako originálnych náhradných dielov poskytnutých výrobcom
- Zmeny produktu bez výslovného povolenia výrobcu
- Použitie na iné účely než na účely opísané v návode

Firma Dometic si vyhradzuje právo na zmenu vzhľadu a technických parametrov výrobku.

4 Technický opis

V chladiacom zariadenie je možné chladiť výrobky a udržiavať ich chladné. Deliaca mreža sa môže použiť na oddeľovanie potravín, napr. fliaš a sladkostí. Systém chladenie je termoelektrické chladenie s Peltierovým článkom.

4.1 Ovládacie prvky na chladiacom zariadení

Č. na obr. 1, strane 3	Opis
1	Snímač otvorenia dverí
2	Osvetlenie vnútorného priestoru
3	LED automatického ovládania dverí (voliteľné)
4	Blokovanie dverí

4.2 Diaľkové ovládanie

Č. na obr. 2, strane 3	Opis
1	Červené tlačidlo: Resetuje monitor ovládania dverí
2	Čierne tlačidlo: Nízka vnútorná teplota (možné dve rôzne úrovne)
3	Žlté tlačidlo: Vysoká vnútorná teplota
4	Modré tlačidlo: Stredná vnútorná teplota

5 Montáž

VÝSTRAHA! Nebezpečenstvo požiaru
- Pri umiestňovaní zariadenia sa ubezpečte, že napájací kábel nie je zachytený alebo poškodený.
- Neumiestňuje žiadne viacnásobné prenosné zásuvky alebo prenosné napájacie adaptéry na zadnú stranu zariadenia.

UPOZORNENIE! Ohrozenie zdravia
Zariadenie musí byť upevnené podľa opisu v návode, aby sa zabránilo ohrozeniu následkom jeho nestability/uvoľnenia.

POZOR! Nebezpečenstvo poškodenia
Nepoužívajte predlžovacie káble alebo neuzemnené (dvojvidlicové) adaptéry.

Chladiace zariadenie je určené na voľne stojacu montáž, ale môže sa zabudovať, ak sú splnené nasledujúce podmienky pre zabezpečenie uspokojujúcej prevádzky a maximálneho chladiaceho výkonu.

- Chladiace zariadenie musí byť starostlivo vyrovnané, aby bola zaručená správna funkcia.
- Pre verziu so sklenenými dverami: Na dverách sa kondenzuje vlhkosť, ak je vlhkosť vzduchu vyššia ako 65 % pri teplote okolia 25 °C.
- Výstupná zásuvka na pripojenie k elektrickej sieti musí byť voľne prístupná.

5.1 Výmena dekoračnej platne

➤ Dekoračnú platňu vymeňte podľa obrázku (obr. 3, strane 4 až obr. 6, strane 4).

5.2 Zmena smeru otvárania dverí

➤ Zmeňte smer otvárania dverí podľa obrázku (obr. 7, strane 5 až obr. 10, strane 5).

POZNÁMKA
LED automatického ovládania dverí (voliteľné) musí byť vždy umiestnená oproti dorazu dverí.

Pri verziách s automatickým ovládaním dverí postupujte nasledovne:

1. Vytiahnite LED (obr. 1 3, strane 3).
2. Kábel uložte do vedenia/kanála.
3. Vložte LED do pätky zariadenia na druhej strane.

5.3 Upevnenie chladiaceho zariadenia

Vetranie (obr. 11, strane 6)

- Vetranie musí byť zabezpečené, ako je znázornené v alternatívach A, B, C alebo D.
- Ak sa používajú vetracie mriežky (**1**), každá musí mať otvor minimálne 200 cm².
- Minimálna vzdialenosť medzi zadnou stranou chladiaceho zariadenia a okolitou konštrukciou má byť nasledujúca:

Č. na obr. 11, strane 6	Min. vzdialenosť
2	20 mm
3	105 mm

- Vetracie potrubie musí mať minimálny rozmer 105 mm x šírka chladiaceho zariadenia.
- Celé chladiace zariadenie musí zasahovať do vetracieho potrubia, ako je zobrazené na obrázku.
- Vzduch prechádzajúci cez vetracie potrubie nesmie byť prehrievaný žiadny zdrojom tepla.

- Vetracie potrubie nesmú blokovať žiadne prekážky. Najmä prenosné viacvýstupové zásuvky alebo prenosné zdroje napájania, ktoré sa môžu zohriať, sa nesmú uschovávať na zadnej strane chladiaceho zariadenia.

➤ Upevnite chladiace zariadenie cez jeho upevňovací podstavec, ako je znázornené na obrázku (obr. 12, strane 7).

5.4 Montáž posuvného kovania (voliteľné)

Môžete namontovať posuvné kovanie, s ktorým sa dvere chladiaceho zariadenia otvoria súčasne s dverami zabudovanej skrinky.

➤ Namontujte posuvné kovanie podľa obrázku (obr. 13, strane 7 až obr. 16, strane 8).

6 Obsluha

6.1 Pred prvým použitím

Pred prvým použitím z hygienických dôvodov vyčisťte minibar zvnútra a zvonku s vlhkou handričkou (pozri tiež kap. „Čistenie a údržba“ na strane 194).

6.2 Úspora energie

- Minibar otvárajte iba tak často a na takú dobu, ako je nevyhnutné.
- Teplé jedlá nechajte pred vložením do spotrebiča najprv vychladnúť.
- Nenastavujte zbytočne nízku teplotu.
- Pre optimálnu spotrebu energie umiestnite police a zásuvky podľa ich umiestnenia pri dodaní.
- Pravidelne kontrolujte, či tesnenie dverí stále pevne drží.
- Kondenzátor v pravidelných intervaloch očisťte od prachu a nečistôt.

6.3 Zapnutie

POZNÁMKA

- Ak zariadenie chladí dlhšiu dobu, vo vnútri sa môže vytvoriť niekoľko kvapiek vody. Je to normálne, pretože vlhkosť vo vzduchu kondenzuje na kvapky vody, keď sa teplota v chladiacom zariadení zníži. Chladiace zariadenie nemá poruchu. Utrite ho príp. suchou handrou.

1. Postavte chladiace zariadenie na pevný podklad.
2. Pripojte pripájací kábel k sieti so striedavým prúdom.

✓ Chladiace zariadenie sa spustí s chladením vnútorného priestoru.

6.4 Nastavenie teploty

Dodržte nasledujúce body, aby ste predišli plytvaniu potravinami:

- Zabráňte kolísaniu teploty v čo najväčšej možnej miere. Minibar otvárajte iba tak často a na takú dobu, ako je nevyhnutné. Skladujte potraviny tak, aby vzduch stále mohol dobre cirkulovať.
- Minibar je vybavený s funkciou automatickej regulácie teploty. Zvoľte priemer z dostupných hodnôt teploty.
- Prispôsobte teplotu množstvu a druhu potravín.

Potraviny dokážu ľahko absorbovať alebo uvoľňovať pachy či chute. Potraviny vždy skladujte zakryté alebo v uzavretých nádobách/fľašiach.

Chladiace zariadenie je vybavené s funkciou automatickej regulácie teploty.
S voliteľným diaľkovým ovládaním (obr. **2**, strane 3) môžete nastaviť teplotu na štyri rôzne úrovne. Tromi tlačidlami na diaľkovom ovládaní sa nastavuje teplota.

- Čierne tlačidlo (**2**): Nízka vnútorná teplota (možné dve rôzne úrovne)
- Žlté tlačidlo (**3**): Vysoká vnútorná teplota
- Modré tlačidlo (**4**): Stredná vnútorná teplota

S každým stlačením tlačidiel na diaľkovom ovládaní sa teplota chladenia prepne medzi dvomi možnými hodnotami. Stlačením tlačidla sa na diaľkovom ovládaní rozsvieti červená LED.

POZNÁMKA
Červená LED sa rozsvieti ihneď po odoslaní signálu. Ak sa LED nerozsvieti, skontrolujte batérie.

1. Pred prvým použitím stiahnite plastovú izoláciu z držiaka batérií.

2. Vyrovnajte hornú stranu diaľkového ovládania k LED-kám vnútorného osvetlenia (obr. 1 2, strane 3). Udržujte vzdialenosť cca 10 cm.
3. Stlačte želané tlačidlo:

Tlačidlo (obr. 2 strane 3)	Vnútorná teplota	Signál LED
Čierne tlačidlo (**2**)	Jedno stlačenie: Nízka úroveň	LED-ky vnútorného osvetlenia rýchlo blikajú.
	Dve stlačenia: Najnižšia úroveň (maximálny výkon)	
Žlté tlačidlo (**3**)	Vysoká úroveň (minimálny výkon)	LED-ky vnútorného osvetlenia pomaly blikajú.
Modré tlačidlo (**4**)	Stredná úroveň	LED-ky vnútorného osvetlenia blikajú strednou rýchlosťou.

6.5 Používanie minibaru

POZOR! Nebezpečenstvo poškodenia
Ťažké predmety, ako napr. fľaše alebo plechovky, ukladajte výlučne na spodok minibaru.

6.6 Uzamknutie dverí (voliteľné)

➤ Otočte kľúčik o štvrtinu otočenia doľava pre uzamknutie chladiaceho zariadenia (obr. 17, strane 9).

6.7 Vypnutie

1. Ak chcete chladiace zariadenie vypnúť, vytiahnite pripájací kábel.
2. Vyčisťte vnútro zariadenia, aby bolo dostatočne suché.

6.8 Použitie automatického ovládania dverí (voliteľné)

Automatické ovládanie dverí (voliteľné) prostredníctvom LED (obr. 1 3, strane 3) signalizuje, že dvere boli otvorené.

Ak LED monitora otvorenia dverí svieti:

1. Otvorte chladiace zariadenie.
2. V prípade potreby doplňte chladiace zariadenie.

3. Diaľkovým ovládaním (voliteľné) resetujte monitor ovládania dverí.
   – Podržte diaľkové ovládanie proti snímaču otvárania dverí (obr. **1** 1, strane 3).
   – Jedenkrát stlačte červené tlačidlo (obr. **2** 1, strane 3).
4. Zatvorte chladiace zariadenie.

6.9 Odmrazenie chladiaceho zariadenia

Chladiace zariadenie je vybavené s funkciou automatického odmrazenia.

7 Čistenie a údržba

VÝSTRAHA! Nebezpečenstvo úrazu elektrickým prúdom
Pred každým čistením a ošetrovaním odpojte zariadenie od napájania.

POZOR! Nebezpečenstvo poškodenia
- Chladiace zariadenie nikdy nečistite pod tečúcou vodou alebo dokonca vo vode.
- Na čistenie nepoužívajte ostré čistiace prostriedky alebo tvrdé predmety, pretože by mohli poškodiť chladiace zariadenie.

1. Na čistenie vnútra chladiaceho zariadenia používajte mäkkú utierku, vlažnú vodu a jemný čistiaci prostriedok.
2. Chladiace zariadenie umyte čistou vodou a nechajte dôkladne vyschnúť.
3. V ročných intervaloch odstraňujte s pomocou kefy alebo mäkkej utierky prach z chladiaceho agregátu na zadnej strane chladiaceho zariadenia.

8 Odstraňovanie porúch

Všeobecné odstraňovanie porúch

Problém	Možná príčina	Návrh riešenia
Slabé chladenie.	Vložili ste príliš veľa potravín.	Vyberte nejaké potraviny von.
	Dvere nie sú správne zatvorené.	Zatvorte dvere.
	Vnútorná cirkulácia vzduchu je obmedzená.	Zabezpečete vnútornú cirkuláciu vzduchu.
Žiadny chladiaci výkon.	Zástrčka nie je správne pripojená do elektrickej zásuvky.	Zástrčku správne zapojte do elektrickej zásuvky.
	V elektrickej zásuvke nie je žiadne napätie.	Zabezpečte napätie.

9 Záruka

Platí zákonom stanovená záručná lehota. Ak je výrobok poškodený, obráťte sa na svojho predajcu alebo pobočku výrobcu vo svojej krajine (pozri dometic.com/dealer).

Ak žiadate o vybavenie opravy alebo nárokov vyplývajúcich zo záruky, musíte priložiť nasledovné podklady:

- kópiu faktúry s dátumom kúpy,
- dôvod reklamácie alebo opis chyby.

10 Likvidácia

➤ Obalový materiál podľa možnosti odovzdajte do príslušného odpadu na recykláciu.

Keď výrobok definitívne vyradíte z prevádzky, informujte sa v najbližšom recyklačnom stredisku alebo u vášho špecializovaného predajcu o príslušných predpisoch týkajúcich sa likvidácie.

11 Technické údaje

	RH418NTE	RH418NTEG
Celkový objem	20 l	
Pripájacie napätie:	100–240 V~	
Odber prúdu:	max. 51 W	
Teplotný rozsah:	0 °C až +12 °C	
Spotreba energie (teplota okolia +12 °C až +25 °C):	81 kWh/ročne	104 kWh/ročne
Klimatická trieda:	N	
Použitie pri určenej teplote okolia:	+16 °C až +32 °C	
Chladiaci prostriedok:	R134a	
Množstvo chladiaceho prostriedku:	210 g	
Potenciál globálneho otepľovania (GWP):	1430	
Rozmery (Š × V × H):	422 × 435 × 350 mm	
Hmotnosť:	10 kg	13 kg
Skúška/certifikát:	CE UK CA	

Obsahuje fluórované skleníkové plyny

Hermeticky uzavreté zariadenie

Ďalšie informácie o výrobku získate prostredníctvom QR kódu na energetickom štítku na obrázkoch alebo na stránke eprel.ec.europe.eu.

Pečlivě si prosím přečtěte a dodržujte všechny pokyny, směrnice a varování obsažené v tomto návodu k výrobku, abyste měli jistotu, že výrobek budete vždy správně instalovat, používat a udržovat. Tyto pokyny MUSÍ být uchovávány v blízkosti výrobku.

Používáním výrobku tímto potvrzujete, že jste si pečlivě přečetli všechny pokyny, směrnice a varování a že rozumíte podmínkám uvedeným v tomto dokumentu a souhlasíte s nimi. Souhlasíte s používáním tohoto výrobku pouze k určenému účelu a použití a v souladu s pokyny, směrnicemi a varováními uvedenými v tomto návodu k výrobku a v souladu se všemi příslušnými zákony a předpisy. Pokud si nepřečtete a nebudete dodržovat zde uvedené pokyny a varování, může to vést ke zranění vás i ostatních, poškození vašeho výrobku nebo poškození jiného majetku v okolí. Tento návod k výrobku, včetně pokynů, směrnic a varování a související dokumentace může být předmětem změn a aktualizací. Aktuální informace o výrobku naleznete na stránkách dometic.com.

Obsah

1 Vysvětlivky symbolů 197
2 Bezpečnostní pokyny 198
3 Použití v souladu s účelem 200
4 Technický popis 201
5 Montáž. 202
6 Obsluha 204
7 Čištění a péče 207
8 Odstraňování poruch a závad 208
9 Odpovědnost za vady 208
10 Likvidace 208
11 Technické údaje 209

1 Vysvětlivky symbolů

NEBEZPEČÍ!
Bezpečnostní upozornění na nebezpečnou situaci, která vede k úmrtí nebo těžkému poranění osob, pokud se jí nevyhnete.

VÝSTRAHA!
Bezpečnostní upozornění na nebezpečnou situaci, která může vést k úmrtí nebo těžkému poranění osob, pokud se jí nevyhnete.

UPOZORNĚNÍ!
Bezpečnostní upozornění na nebezpečnou situaci, která může vést k lehkému nebo středně těžkému poranění osob, pokud se jí nevyhnete.

POZOR!
Upozornění na situaci, která může vést k poškození majetku, pokud se jí nevyhnete.

POZNÁMKA
Doplňující informace týkající se obsluhy výrobku.

2 Bezpečnostní pokyny

2.1 Základní bezpečnost

VÝSTRAHA! Nedodržení těchto varování by mohlo mít za následek smrt nebo vážné zranění.

Nebezpečí usmrcení elektrickým proudem

- Ujistěte se, že minibar byl instalován kvalifikovaným technikem v souladu s návodem k montáži Dometic.
- V případě, že je minibar viditelně poškozen, nesmíte ho používat.
- Pokud je přívodní kabel tohoto minibaru poškozen, musí být vyměněn výrobcem, zástupcem servisu nebo odborníkem s podobnou kvalifikací tak, aby nevzniklo nebezpečí.
- Opravy tohoto minibaru smějí provádět pouze kvalifikovaní pracovníci. Nesprávně provedené opravy mohou být zdrojem značných rizik.

Nebezpečí požáru

- Chladivo v chladicím okruhu je vysoce hořlavé.
  Při poškození chladicího okruhu:
  – Vypněte minibar.
  – Pozor na otevřený plamen a jiskření.
  – Dobře větrejte místnost.

Nebezpečí výbuchu

- Neskladujte v minibaru výbušné látky, jako např. spreje s hnacím plynem.

Nebezpečí ohrožení zdraví

- Tento minibar mohou používat děti od 8 let a osoby se sníženými fyzickými, smyslovými nebo duševními schopnostmi nebo s nedostatečnými zkušenostmi a znalostmi, pokud jsou pod dohledem nebo obdržely pokyny týkající se používání minibaru bezpečným způsobem a porozuměly souvisejícím nebezpečím.
- Děti si s minibarem nesmí hrát.
- Čištění a běžnou údržbu nesmějí provádět děti bez dozoru.
- Děti ve věku od 3 do 8 let mohou minibar plnit a vyprazdňovat.

UPOZORNĚNÍ! Nedodržení těchto upozornění by mohlo mít za následek lehké nebo střední zranění.

Riziko stlačení

- Nesahejte do závěsu.

Nebezpečí ohrožení zdraví

- Skladujte potraviny pouze v originálním balení nebo ve vhodných nádobách.

POZOR! Nebezpečí poškození

- Porovnejte údaj o napětí na typovém štítku se stávajícím zdrojem napájení.
- Minibar není vhodný ke skladování leptavých látek nebo látek obsahujících rozpouštědla.
- Izolace chladicího přístroje obsahuje hořlavý cyklopentan a vyžaduje speciální postupy likvidace. Chladicí přístroj odevzdejte na konci jeho životního cyklu do vhodného střediska pro recyklaci.
- Udržujte odtokový otvor vždy čistý.
- Nikdy neotevírejte chladicí okruh.
- Minibar přenášejte pouze ve vzpřímené poloze.

2.2 Bezpečný provoz minibaru

NEBEZPEČÍ! Nedodržení těchto varování bude mít za následek smrt nebo vážné zranění.

Nebezpečí usmrcení elektrickým proudem

- Nikdy se nedotýkejte odizolovaných vodičů.

UPOZORNĚNÍ! Nedodržení těchto upozornění by mohlo mít za následek lehké nebo střední zranění.

Nebezpečí usmrcení elektrickým proudem

- Před uvedením minibaru do provozu zkontrolujte, zda jsou přívodní kabel a zástrčka suché.

Nebezpečí ohrožení zdraví

- Dbejte, aby do minibaru byly vloženy pouze předměty nebo potraviny, které je dovoleno chladit na nastavenou teplotu.
- Skladujte potraviny pouze v originálním balení nebo ve vhodných nádobách.
- Otevření dvířek na delší dobu může způsobit značné zvýšení teploty v přihrádkách minibaru.
- Pravidelně čistěte povrchy, které se mohou dostat do kontaktu s potravinami a přístupnými odtokovými systémy.
- Je-li minibar ponechán prázdný po dlouhou dobu:
  - Vypněte minibar.
  - Odmrazte minibar.
  - Vyčistěte a vysušte minibar.
  - Nechejte dvířka otevřená, aby se zabránilo tvorbě plísně uvnitř minibaru.

POZOR! Nebezpečí poškození

- Uvnitř minibaru nepoužívejte žádné elektrické přístroje, pouze pokud jsou k tomu takové přístroje doporučeny výrobcem.
- Neinstalujte přístroj v blízkosti otevřeného ohně nebo jiných tepelných zdrojů (topení, přímé sluneční záření, plynová kamna apod.).
- Zkontrolujte, zda nejsou zakryty ventilační otvory.
- Minibar nikdy neponořujte do vody.
- Minibar a kabely chraňte před horkem a vlhkem.
- Pozor, aby se potraviny nedotýkaly stěn chladicího prostoru.

3 Použití v souladu s účelem

Chladicí přístroj (dále také minibar) je určen k provozu v uzavřených budovách, např.:

- V kuchyních pro zaměstnance v obchodech, kancelářích a jiných pracovištích
- V zemědělském odvětví

- V hotelech, motelech a jiných ubytovacích zařízeních
- V zařízeních nabízejících nocleh se snídaní
- Ve stravovacích a podobných nemaloobchodních zařízeních

Minibar není vhodný k instalaci v karavanech nebo obytných vozidlech.

Minibar slouží k použití pouze jako vestavěný spotřebič nebo jako samostatný chladicí přístroj. Viz pokyny k instalaci.

Minibar je určen výhradně k chlazení a skladování nápojů a potravin v uzavřených nádobách.

Minibar není vhodný k uchovávání čerstvých potravin a léků nebo mražených potravin.

Tento minibar je vhodný pouze k určenému účelu a použití v souladu s tímto návodem.

Tento návod poskytuje informace, které jsou nezbytné pro řádnou instalaci a/nebo provoz minibaru. Nedostatečná instalace a/nebo nesprávný provoz či údržba povedou k neuspokojivému výkonu a možné závadě.

Výrobce nepřejímá žádnou odpovědnost za jakékoli zranění nebo poškození výrobku vyplývající z následujícího:

- Nesprávné sestavení nebo připojení včetně nadměrného napětí
- Nesprávná údržba nebo použití jiných náhradních dílů než původních dílů dodaných výrobcem
- Změna výrobku bez výslovného souhlasu výrobce
- Použití k jiným účelům, než jsou popsány v tomto návodu

Společnost Dometic si vyhrazuje právo změnit vzhled a specifikace výrobku.

4 Technický popis

Chladicí přístroj je určen ke chlazení a k udržování v chladném stavu. K oddělení potravin, například lahví a cukrovinek, je možné použít dělicí mřížku. Chladicí systém je termoelektrické chlazení s Peltierovým článkem.

4.1 Ovládací prvky na chladicím přístroji

Č. na obr. 1, strana 3	Popis
1	Snímač otevření dvířek
2	Vnitřní osvětlení
3	LED automatického ovládání dvířek (volitelně)
4	Zámek dvířek

4.2 Dálkový ovladač

Č. na obr. 2, strana 3	Popis
1	Červené tlačítko: Resetuje monitor ovládání dvířek
2	Černé tlačítko: Nízká vnitřní teplota (možné dvě různé úrovně)
3	Žluté tlačítko: Vysoká vnitřní teplota
4	Modré tlačítko: Střední vnitřní teplota

5 Montáž

VÝSTRAHA! Nebezpečí požáru
- Při umístění přístroje nesmí být zachycen nebo poškozen přívodní kabel.
- Za přístrojem neumisťujte vícenásobné přenosné zásuvky nebo přenosné napájecí zdroje.

UPOZORNĚNÍ! Nebezpečí ohrožení zdraví
Aby se zabránilo nebezpečí v důsledku nestability přístroje, je nutné jej upevnit v souladu s pokyny.

POZOR! Nebezpečí poškození
Nepoužívejte prodlužovací kabely nebo neuzemněné (dva kontakty) adaptéry.

Chladicí přístroj je určen pro volně stojící instalaci, ale může být zabudován, jsou-li splněny následující podmínky pro zajištění uspokojivého provozu a maximální účinnosti chlazení.

- Chladicí přístroj musí být opatrně vyrovnán, aby byla zajištěna jeho správná funkce.
- Pro verzi se skleněnými dvířky: Při okolní vlhkosti vyšší než 65 % a okolní teplotě 25 °C se na dvířkách sráží vlhkost.
- Zásuvka pro síťové připojení musí být volně přístupná.

5.1 Výměna ozdobné lišty

➤ Ozdobnou lištu vyměňte podle obrázku (obr. **3**, strana 4 až obr. **6**, strana 4).

5.2 Změna směru zavírání dvířek

➤ Směr zavírání dvířek změňte podle obrázku (obr. **7**, strana 5 až obr. **10**, strana 5).

POZNÁMKA
LED automatického ovládání dvířek (volitelně) musí být vždy umístěna naproti kování dvířek.

U verzí s automatickým ovládáním dvířek postupujte takto:

1. Vytáhněte LED (obr. **1** 3, strana 3).
2. Kabel položte do vodicí lišty.
3. Vložte LED na patce přístroje na druhou stranu.

5.3 Zajištění chladicího přístroje

Větrání (obr. 11, strana 6)

- Větrání musí být zajištěno, jak je znázorněno u alternativ A, B, C nebo D.
- Pokud se používají větrací mřížky (**1**), musí mít otvory vždy nejméně 200 cm².
- Minimální vzdálenost mezi zadní částí chladicího přístroje a okolní konstrukcí by měla být následující:

Č. na obr. 11, strana 6	Min. vzdálenost
2	20 mm
3	105 mm

- Větrací kanál musí mít rozměry minimálně 105 mm x šířka chladicího přístroje.
- Do větracího kanálu musí být nasměrována celá chladicí jednotka, jak je znázorněno.
- Vzduch procházející větracím kanálem nesmí být předehříván žádným zdrojem tepla.
- Větrací kanál musí být chráněn před překážkami. Zvláště přenosné vícenásobné zásuvky nebo přenosné napájecí zdroje, které se mohou zahřát, nesmí být uchovávány v zadní části chladicího přístroje.

➤ Chladicí přístroj upevněte jeho upevňovacími nožkami podle obrázku (obr. **12**, strana 7).

5.4 Montáž posuvného kování (volitelné)

Je možné namontovat posuvné kování, díky němuž se dvířka chladicího přístroje budou otevírat současně s dvířky vestavěné skříně.

➤ Namontujte posuvné kování podle obrázku (obr. **13**, strana 7 až obr. **16**, strana 8).

6 Obsluha

6.1 Před prvním použitím

Před prvním použitím vyčistěte minibar z hygienických důvodů vlhkou utěrkou zevnitř i zvenčí (viz též kap. „Čištění a péče“ na stranì 207).

6.2 Úspora energie

- Minibar otevírejte pouze na nezbytně nutnou dobu.
- Teplé pokrmy nechejte před uložením do přístroje vychladnout.
- Zabraňte vzniku zbytečně nízkých vnitřních teplot.
- Pro optimální spotřebu elektrické energie umístěte police a zásuvky podle jejich polohy při dodání.
- Pravidelně ověřujte, že těsnění dvířek stále řádně sedí.
- Pravidelně čistěte kondenzátor od nečistot a prachu.

6.3 Zapnutí

POZNÁMKA

- Uvnitř chladicího přístroje se po dlouhé době ochlazování může vytvořit několik vodních kapek. Je to obvyklý jev, protože vlhkost ve vzduchu kondenzuje a sráží se s klesající teplotou v chladicím přístroji. Chladicí přístroj není vadný. Případně jej vytřete suchou utěrkou.

1. Postavte chladicí přístroj na pevný základ.
2. Připojte přívodní kabel k napájení střídavého proudu.

➤ Chladicí přístroj zahájí chlazení vnitřního prostoru.

6.4 Nastavení teploty

Abyste zabránili odpadu z potravin, dbejte následujícího:

- Udržujte výkyvy teploty co nejnižší. Minibar otevírejte pouze na nezbytně nutnou dobu. Potraviny skladujte takovým způsobem, aby vzduch mohl stále dobře cirkulovat.
- Minibar je vybaven funkcí automatické regulace teploty. Vyberte průměr možných hodnot teploty.
- Teplotu nastavte podle množství a typu potravin.

Potraviny mohou snadno pohlcovat nebo uvolňovat zápach nebo vůni. Potraviny vždy uchovávejte zakryté nebo v uzavřených nádobách/lahvích.

Chladicí přístroj je vybaven funkcí automatické regulace teploty. Pomocí volitelného dálkového ovladače (obr. **2**, strana 3) lze nastavit teplotu na čtyři různé úrovně. Tři tlačítka na dálkovém ovladači pro nastavení teploty.

- Černé tlačítko (**2**): Nízká vnitřní teplota (možné dvě různé úrovně)
- Žluté tlačítko (**3**): Vysoká vnitřní teplota
- Modré tlačítko (**4**): Střední vnitřní teplota

Každým stisknutím tlačítek na dálkovém ovladači se teplota chlazení přepíná mezi možnými hodnotami. Stisknutím tlačítka se na dálkovém ovladači rozsvítí červená LED.

POZNÁMKA

Červená LED se rozsvítí, jakmile byl odeslán signál. Zkontrolujte baterie, pokud se LED nerozsvítí.

1. Před prvním použitím odstraňte plastovou izolaci z držáku baterie.

2. Horní stranu dálkového ovladače vyrovnejte s LED vnitřního osvětlení (obr. 1 2, strana 3). Udržujte vzdálenost cca 10 cm.
3. Stiskněte požadované tlačítko:

Tlačítko (obr. 2 strana 3)	Vnitřní teplota	Signál LED
Černé tlačítko (**2**)	Jedno stisknutí: Nízká úroveň	LED vnitřního osvětlení blikají vysokou rychlostí.
	Dvě stisknutí: Nejnižší úroveň (maximální výkon)	
Žluté tlačítko (**3**)	Vysoká úroveň (minimální výkon)	LED vnitřního osvětlení blikají nízkou rychlostí.
Modré tlačítko (**4**)	Střední úroveň	LED vnitřního osvětlení blikají střední rychlostí.

6.5 Použití minibaru

POZOR! Nebezpečí poškození
Těžké předměty, např. láhve nebo plechovky, uchovávejte vespod minibaru.

6.6 Zamčení dvířek (volitelně)

➤ Otočte klíč o čtvrt otáčky doleva, abyste chladicí přístroj (obr. 17, strana 9) uzamkli.

6.7 Vypnutí

1. Pokud si přejete chladicí přístroj vypnout, vytáhněte přívodní kabel.
2. Vyčistěte vnitřek, aby byl dostatečně suchý.

6.8 Používání automatického ovládání dvířek (volitelně)

Automatické ovládání dvířek (volitelně) zobrazí pomocí LED (obr. 1 3, strana 3), že dvířka byla otevřena.

Svítí-li LED monitoru otevření dvířek:

1. Otevřete chladicí přístroj.
2. Podle potřeby doplňte chladicí přístroj.

3. Resetuje monitor ovládání dvířek dálkovým ovladačem (volitelně).
   – Držte dálkový ovladač směrem ke snímači otevření dvířek (obr. 1 1, strana 3).
   – Stiskněte jednou červené tlačítko (obr. 2 1, strana 3).
4. Zavřete chladicí přístroj.

6.9 Rozmrazování chladicího přístroje

Chladicí přístroj je vybaven funkcí automatického rozmrazování.

7 Čištění a péče

VÝSTRAHA! Nebezpečí usmrcení elektrickým proudem
Před zahájením jakéhokoliv čištění nebo údržby odpojte výrobek od napájení.

POZOR! Nebezpečí poškození
- Nikdy nečistěte chladicí přístroj pod tekoucí vodou nebo ve vodní lázni.
- K čištění nepoužívejte čisticí písky nebo tvrdé předměty, může dojít k poškození chladničky.

1. K čištění vnitřku chladicího přístroje použijte měkký hadřík, vlažnou vodu a mírný čisticí prostředek.
2. Chladicí přístroj vymyjte čistou vodou a důkladně osušte.
3. V ročních intervalech odstraňujte prach z chladicího agregátu v zadní části chladicího přístroje pomocí kartáče nebo měkkého hadříku.

8 Odstraňování poruch a závad

Obecné odstraňování poruch a závad

Problém	Možná příčina	Návrh řešení
Chlazení je špatné.	Dovnitř bylo umístěno příliš velké množství potravin.	Odstraňte nějaké potraviny.
	Dvířka nejsou správně uzavřena.	Zavřete dvířka.
	Vnitřní cirkulace vzduchu je omezena.	Zajistěte vnitřní cirkulaci vzduchu.
Nedochází k chlazení.	Zástrčka není správně zapojena do síťové zásuvky.	Zástrčku správně zapojte do síťové zásuvky.
	V síťové zásuvce není přítomno napětí.	Přiveďte napětí.

9 Odpovědnost za vady

Na výrobek je poskytována záruka v souladu s platnými zákony. Pokud je výrobek vadný, kontaktujte svého specializovaného prodejce nebo pobočku výrobce ve vaší zemi (viz dometic.com/dealer).

K vyřízení opravy nebo záruky nezapomeňte odeslat následující dokumenty:

- Kopii účtenky s datem zakoupení,
- Uvedení důvodu reklamace nebo popis vady.

10 Likvidace

➤ Obalový materiál likvidujte v odpadu určeném k recyklaci.

Jakmile výrobek zcela vyřadíte z provozu, informujte se v příslušných recyklačních centrech nebo u specializovaného prodejce o příslušných předpisech o likvidaci odpadu.

11 Technické údaje

	RH418NTE	RH418NTEG
Celkový objem	20 l	
Napájecí napětí:	100–240 V~	
Příkon:	max. 51 W	
Teplotní rozsah:	0 °C až +12 °C	
Spotřeba energie (okolní teplota +12 °C až +25 °C):	81 kWh/rok	104 kWh/rok
Klimatická třída:	N	
Zamýšlená teplota okolního prostředí:	+16 °C až +32 °C	
Chladicí médium:	R134a	
Množství chladicího média:	210 g	
Potenciál skleníkových plynů (GWP):	1430	
Rozměry (Š x V x H):	422 x 435 x 350 mm	
Hmotnost:	10 kg	13 kg
Kontrola/certifikát:	CE UK CA	

Obsahuje fluorované skleníkové plyny

Hermeticky uzavřeným zařízením

Další informace o výrobku jsou dostupné prostřednictvím QR kódu na energetickém štítku na obrázcích nebo na adrese eprel.ec.europa.eu.

A termék mindenkori szakszerű telepítése, használata és karbantartása érdekében kérjük figyelmesen olvassa el az ebben a termék kézikönyvben található utasításokat, irányelveket és figyelmeztetéseket, valamint mindig tartsa be ezeket. Ezt az útmutatót a termék közelében KELL tartani.

A termék használatba vételével Ön kijelenti hogy figyelmesen elolvasta az összes utasítást, irányelvet és figyelmeztetést, valamint megértette és elfogadja az itt leírt szerződési feltételeket. Ön elfogadja, hogy kizárólag a rendeltetésének megfelelő célra és a jelen termék kézikönyvben leírt útmutatásoknak, irányelveknek és figyelmeztetéseknek, valamint a hatályos törvényeknek és szabályozásoknak megfelelően használja ezt a terméket. Az itt leírt utasítások és figyelmeztetések elolvasásának és betartásának elmulasztása saját és mások sérüléséhez, a termék vagy a közelben található más anyagi javak károsodásához vezethet. Ez a termék kézikönyv és a benne található utastások, irányelvek és figyelmeztetések, valamint a kapcsolódó dokumentációk módosulhatnak és frissülhetnek. Naprakész termékinformációk érdekében kérjük látogasson el a következő honlapra:dometic.com.

Tartalomjegyzék

1 Szimbólumok magyarázata 210
2 Biztonsági útmutatások 211
3 Rendeltetésszerű használat 213
4 Műszaki leírás 214
5 Beszerelés 215
6 Kezelés 217
7 Tisztítás és karbantartás 220
8 Hibaelhárítás 221
9 Szavatosság 221
10 Ártalmatlanítás 221
11 Műszaki adatok 222

1 Szimbólumok magyarázata

VESZÉLY!
Biztonsági megjegyzés olyan veszélyes helyzetre vonatkozóan, amely halált vagy súlyos sérülést okoz, ha nem kerülik el.

FIGYELMEZTETÉS!
Biztonsági megjegyzés olyan veszélyes helyzetre vonatkozóan, amely halált vagy súlyos sérülést okozhat, ha nem kerülik el.

VIGYÁZAT!
Biztonsági megjegyzés olyan veszélyes helyzetre vonatkozóan, amely könnyű vagy közepesen súlyos sérülést okozhat, ha nem kerülik el.

FIGYELEM!
Felhívás olyan helyzetre, amely dologi kárt okozhat, ha nem kerülik el.

MEGJEGYZÉS
A termék kezelésére vonatkozó kiegészítő információk.

2 Biztonsági útmutatások

2.1 Alapvető biztonság

FIGYELMEZTETÉS! Ezeknek a figyelmeztetéseknek a figyelmen kívül hagyása súlyos sérüléshez vagy halálhoz vezethet.

Áramütés miatti veszély

- Gondoskodjon róla, hogy a minibárt egy szakképzett technikus szerelje be a Dometic telepítési kézikönyv alapján.
- Ha az szemmel láthatólag megsérült, akkor ne használja a minibárt.
- Ha a minibár csatlakozókábele megsérült, akkor a veszélyek elkerülése érdekében a gyártóval, a szervizzel vagy egy hasonlóan képzett szakemberrel kell kicseréltetni ezt.
- Javításokat csak szakemberek végezhetnek a minibáron. A szakszerűtlen javítások jelentős veszélyeket okozhatnak.

Tűzveszély

- A hűtőkörben található hűtőközeg gyúlékony.
  A hűtőkör sérülése esetén:
  – Kapcsolja ki a minibárt.
  – Kerülje a nyílt lángot és a gyújtószikrákat.
  – Szellőztesse ki jól a helyiséget.

Robbanásveszély

- Tilos a minibárban robbanékony anyagokat, például hajtógázt tartalmazó permetpalackokat tárolni.

Egészségkárosodás veszélye

- A minibárt 8 év feletti gyermekek, valamint korlátozott fizikai, érzékelési és mentális képességű, illetve megfelelő tapasztalattal és tudással nem rendelkező személyek csak felügyelet mellett, illetve a minibár biztonságos használatát és az abból eredő veszélyeket megértve használhatják.
- A minibárral gyermekek nem játszhatnak.

- A tisztítást és a felhasználói karbantartást felügyelet nélküli gyermekek nem végezhetik.
- A minibár ki- és berakodása 3 és 8 év közötti gyermekek számára engedélyezett.

VIGYÁZAT! Ezeknek a felhívásoknak a figyelmen kívül hagyása könnyű vagy mérsékelt sérüléshez vezethet.

Zúzódásveszély

- Ne nyúljon a zsanérok közé.

Egészségkárosodás veszélye

- Élelmiszert csak eredeti csomagolásban vagy megfelelő tárolókban szabad tárolni.

FIGYELEM! Károsodás veszélye

- Hasonlítsa össze a típustáblán szereplő feszültségadatokat a rendelkezésre álló energiaellátással.
- A minibár nem alkalmas maró hatású vagy oldószert tartalmazó anyagok tárolására.
- A hűtőkészülék szigetelése gyúlékony ciklopentánt tartalmaz, amely speciális ártalmatlanítási eljárásokat igényel. Élettartama végén megfelelő hulladékkezelő központban adja le a hűtőkészüléket.
- Mindig tartsa tisztán a lefolyónyílást.
- Semmilyen esetben ne nyissa ki a hűtőkört.
- Csak függőleges helyzetben mozgassa a minibárt.

2.2 A minibár biztonságos üzemeltetése

VESZÉLY! Ezeknek a figyelmeztetéseknek a figyelmen kívül hagyása súlyos vagy halálos sérüléshez vezet.

Áramütés miatti veszély

- Soha ne fogjon meg puszta kézzel csupasz vezetékeket.

VIGYÁZAT! Ezeknek a felhívásoknak a figyelmen kívül hagyása könnyű vagy mérsékelt sérüléshez vezethet.

Áramütés miatti veszély

- A minibár üzembe helyezése előtt ügyeljen arra, hogy a vezeték és a dugasz száraz legyen.

Egészségkárosodás veszélye

- Ügyeljen arra, hogy csak olyan tárgyak, illetve áruk legyenek a minibárban, amelyek lehűthetők a kiválasztott hőmérsékletre.
- Élelmiszert csak eredeti csomagolásban vagy megfelelő tárolóedényekben szabad tárolni.
- Ha hosszabb időszakokra kinyitja az ajtót, azzal jelentősen megnövekedhet a hőmérséklet a minibár rekeszeiben.
- Tisztítsa meg rendszeresen az élelmiszerrel érintkező felületeket és a hozzáférhető lefolyórendszereket.
- Ha hosszú időre üresen hagyja a minibárt:
  - Kapcsolja ki a minibárt.
  - Olvassza le a minibárt.
  - Tisztítsa meg és szárítsa meg a minibárt.
  - A minibár belsejében történő penészképződés elkerülése érdekében hagyja nyitva az ajtót.

FIGYELEM! Károsodás veszélye

- Ne használjon elektromos készülékeket a minibár belsejében, kivéve, ha ezeket az elektromos készülékeket a gyártó erre a célra javasolja.
- Ne helyezze a készüléket nyílt láng vagy más hőforrás közelébe (fűtés, erős napsugárzás, gáztűzhely stb.).
- Győződjön meg arról, hogy a szellőzőnyílások nincsenek lefedve.
- Soha ne merítse vízbe a minibárt.
- Védje a minibárt és a kábeleket a hőtől és a nedvességtől.
- Ügyeljen arra, hogy az élelmiszerek ne érjenek hozzá a hűtőtér falaihoz.

3 Rendeltetésszerű használat

A hűtőkészülék (más néven minibár) zárt épületekben történő használatra való, ilyenek például:

- Üzletek, irodák és más munkaterületek személyzeti konyhái
- Mezőgazdasági szektor
- Hotelek, motelek és egyéb szállások
- Vendégfogadó létesítmények
- Catering vagy hasonló nagykereskedelmi vállalkozások

A minibár lakóautókban vagy lakókocsikban való használatra nem alkalmas.

A minibár vagy beépített, vagy szabadon álló készülékként használható. Tájékozódjon a telepítési útmutatásokból.

A minibár kizárólag zárt tárolóedényekben lévő ételek és italok tárolására és hűtésére alkalmas.

A minibár friss élelmiszerek, gyógyszerek tárolására, vagy élelmiszerek fagyasztására nem alkalmas.

Ez a minibár az itt leírt utasításoknak megfelelő rendeltetésszerű használatra alkalmas.

Ez a kézikönyv olyan információkat nyújt, amelyek a minibár szakszerű telepítéséhez és/vagy üzemeltetéséhez szükségesek. A hibás telepítés és/vagy a szakszerűtlen üzemeltetés vagy karbantartás elégtelen teljesítményhez és potenciálisan meghibásodáshoz vezethet.

A gyártó nem vállal felelősséget a termék olyan károsodásáért, vagy sérülésekért, amelyek a következőkre vezethetők vissza:

- Hibás összeszerelés vagy csatlakoztatás, ideértve a túlfeszültséget is
- Helytelen karbantartás, vagy a gyártó által szállított eredeti cserealkatrészektől eltérő cserealkatrészek használata
- a termék kifejezett gyártói engedély nélküli módosítása
- Az útmutatóban leírt céloktól eltérő felhasználás

A Dometic fenntartja a termék megjelenésének és specifikációjának módosítására vonatkozó jogát.

4 Műszaki leírás

A hűtőkészülék termékek hűtésére és hidegen tartására alkalmas. Az elválasztórács élelmiszerek, például palackok és édességek elválasztására szolgál. A hűtőrendszer Peltier-elemmel ellátott termoelektromos hűtés.

4.1 Kezelőelemek a hűtőkészüléken

Szám, lásd: 1. ábra, 3. oldal	Leírás
1	Ajtónyitás-érzékelő
2	Belső világítás

Szám, lásd: 1. ábra, 3. oldal	Leírás
3	Automatikus ajtóvezérlés LED-je (opcionális)
4	Ajtóreteszelés

4.2 Távirányító

Szám, lásd: 2. ábra, 3. oldal	Leírás
1	Piros gomb: Visszaállítja az ajtóvezérlés-felügyeletet
2	Fekete gomb: Alacsony belső hőmérséklet (két különböző szint lehetséges)
3	Sárga gomb: Magas belső hőmérséklet
4	Kék gomb: Közepes belső hőmérséklet

5 Beszerelés

FIGYELMEZTETÉS! Tűzveszély

- A készülék elhelyezésekor ügyeljen arra, hogy ne csípje be és ne károsítsa a tápkábelt.
- Ne helyezzen el több hordozható aljzatot, vagy hordozható tápegységet a készülék hátsó részénél.

VIGYÁZAT! Egészségkárosodás veszélye

A készülék instabilitása miatti kockázatok elkerülése érdekében az utasításoknak megfelelően rögzíteni kell azt.

FIGYELEM! Sérülésveszély

Ne használjon hosszabbítókábeleket vagy földeletlen (kéttűs) adaptereket.

A hűtőkészüléket szabadon álló telepítésre tervezték, a kielégítő működés és a maximális hűtési hatékonyság érdekében csak a következő feltételek teljesülésekor építhető be.

- A megfelelő működés érdekében a hűtőkészüléket gondosan ki kell szintezni.
- Üvegajtós változat esetében: Ha a levegő páratartalma 25 °C-os környezeti hőmérséklet esetén 65% felett van, akkor nedvesség csapódhat le az ajtón.
- A fali aljzat akadálytalanul hozzáférhető kell hogy legyen a hálózati csatlakoztatás céljára.

5.1 Dekorlap cseréje

➤ A dekorlapot az ábrán látható módon cserélheti ki (**3**. ábra, 4. oldal – **6**. ábra, 4. oldal).

5.2 Az ajtó megfordítása

➤ Az ajtópántot az ábrán látható módon cserélheti fel (**7**. ábra, 5. oldal – **10**. ábra, 5. oldal).

MEGJEGYZÉS
Az automatikus ajtóvezérlés LED-jének (opcionális) mindig az ajtópánttal szemben kell elhelyezkednie.

Automatikus ajtóvezérléssel ellátott változatok esetén a következőképpen járjon el:

1. Húzza ki a LED-et (**1**. ábra 3, 3. oldal).
2. Fektesse le a kábelt a vezetőbe.
3. Helyezze be a LED-et a készülék másik oldalon lévő lábán.

5.3 A hűtőkészülék rögzítése

Szellőzés (11. ábra, 6. oldal)

- Az A, B, C vagy D alternatíváknak megfelelő szellőzést kell biztosítani.
- Ha használ szellőzőrácsokat (**1**), akkor ezek nyílásai egyenként legalább 200 cm² méretűek kell hogy legyenek.
- A hűtőkészülék hátoldala és a környező szerkezetek között az alábbiak szerint egy minimális távolságot kell hagyni:

Szám, lásd: 11. ábra, 6. oldal	Min. távolság
2	20 mm
3	105 mm

- A szellőzőcsatorna mérete legalább 105 mm x a hűtőkészülék szélessége kell hogy legyen.
- A teljes hűtőegységnek a szellőzőcsatorna felé kell néznie az ábrán látható módon.
- A szellőzőcsatornán áthaladó levegőt nem szabad hogy bármilyen hőforrás előmelegítse.
- A szellőzőcsatornát távol kell tartani minden akadálytól. Különösen a hordozható elosztóaljzatok és a hordozható tápegységek hajlamosak a felmelegedésre, ezért ezeket tilos a hűtőkészülék hátoldalához közel elhelyezni.

➤ A hűtőkészüléket az ábrán látható módon a rögzítőlábaival rögzítse (**12**. ábra, 7. oldal).

5.4 A tartózsanér beszerelése (opcionális)

Olyan tartózsanért szerelhet fel, amellyel a hűtőszekrény ajtaja egyszerre nyílik majd a beépíthető szekrény ajtajával.

➤ A tartózsanért az ábrán látható módon szerelheti fel (**13**. ábra, 7. oldal – **16**. ábra, 8. oldal).

6 Kezelés

6.1 Az első használat előtt

Az első használat előtt higiéniai okok miatt tisztítsa meg a minibár belső és külső részét (lásd itt is: „Tisztítás és karbantartás" fej., 220. oldal).

6.2 Energiatakarékosság

- A minibár ajtaját csak olyan gyakran és annyi ideig nyissa ki ahányszor és ameddig ez feltétlenül szükséges.
- Hagyja lehűlni a meleg ételeket, mielőtt azokat hűtés céljára a készülékbe helyezné.
- Kerülje a szükségtelenül alacsony hőmérsékleti beállításokat.
- Az optimális energiafogyasztás érdekében a polcokat és a fiókokat a kiszállítási helyzetükbe pozícionálja.
- Rendszeresen ellenőrizze, hogy az ajtó megfelelően illeszkedik-e.

- Rendszeres időközönként tisztítsa meg a kondenzátort a portól és szennyeződésektől.

6.3 Bekapcsolás

MEGJEGYZÉS

- Néhány vízcsepp képződhet a hűtőkészülék belsejében, amennyiben az hosszabb időn át üzemelt. Ez normális jelenség, mivel a levegőben lévő nedvesség vízcseppekké alakul, amikor a hűtőkészülékben a hőmérséklet lecsökken. A hűtőkészülék megfelelően működik. Adott esetben törölje ki a nedvességet száraz ruhával.

1. Állítsa a hűtőkészüléket szilárd aljzatra.
2. Csatlakoztassa a csatlakozókábelt a váltakozó áramú hálózati ellátásra.

✓ A hűtőkészülék megkezdi a belső tér hűtését.

6.4 A hőmérséklet beállítása

Az élelmiszerpazarlás elkerülése érdekében vegye figyelembe a következőket:

- Tartsa a lehető legalacsonyabb szinten a hőmérséklet ingadozását. A minibár ajtaját csak olyan gyakran és annyi ideig nyissa ki ahányszor és ameddig ez feltétlenül szükséges. Úgy rendezze el az élelmiszert, hogy a levegő jól tudjon áramolni.
- A minibár automatikus hőmérséklet-szabályozó funkcióval van ellátva. Válassza ki a lehetséges hőmérsékleti értékek közül az átlagot.
- A hőmérsékletet az élelmiszer mennyiségéhez és típusához állítsa be.

Az élelmiszerek könnyen felvesznek vagy kibocsátanak szagokat vagy ízeket. Az élelmiszereket mindig lefedve vagy zárt edényekben/palackokban tárolja.

A hűtőkészülék automatikus hőmérséklet-szabályozó funkcióval van ellátva. Az opcionális távirányítóval (**2**. ábra, 3. oldal) négy különböző szintre állítható be a hőmérséklet. Három gomb található a távirányítón a hőmérséklet beállításához.

- Fekete gomb (**2**): Alacsony belső hőmérséklet (két különböző szint lehetséges)
- Sárga gomb (**3**): Magas belső hőmérséklet
- Kék gomb (**4**): Közepes belső hőmérséklet

A távirányítón található gombokat megnyomva válthat a hűtési hőmérséklet lehetséges értékei között. Gombnyomásra egy piros LED kigyullad a távirányítón.

MEGJEGYZÉS
Jelküldéskor kigyullad a piros LED. Ellenőrizze az elemeket, ha a LED nem gyullad ki.

1. Távolítsa el a műanyag szigetelést az elemtartóról az első használat előtt.
2. Pozicionálja a távirányító felső oldalát a belső világítás LED-jei felé (**1**. ábra 2, 3. oldal). Tartson kb. 10 cm-es távolságot.
3. Nyomja meg a kívánt gombot:

Gomb (**2**. ábra 3. oldal)	Belső hőmérséklet	LED jel
Fekete gomb (**2**)	Egyszeri megnyomás: alacsony szint	A belső világítás LED-jei gyorsan villognak.
	Kétszeri megnyomás: legalacsonyabb szint (maximális teljesítmény)	
Sárga gomb (**3**)	Magas szint (minimális teljesítmény)	A belső világítás LED-jei lassan villognak.
Kék gomb (**4**)	Közepes szint	A belső világítás LED-jei közepes sebességgel villognak.

6.5 A minibár használata

FIGYELEM! Károsodás veszélye
A nehéz tárgyakat, pl. palackokat, vagy dobozokat kizárólag a minibár alsó részében tárolja.

6.6 Az ajtó reteszelése (opcionális)

➤ Negyed fordulattal fordítsa el balra a kulcsot a hűtőkészülék reteszeléséhez (**17**. ábra, 9. oldal).

6.7 Kikapcsolás

1. Ha a készüléket üzemen kívül helyezi, húzza ki a csatlakozókábelt.
2. Tisztítsa meg és törölje szárazra a készülék belsejét.

6.8 Az automatikus ajtóvezérlés (opcionális) használata

Az automatikus ajtóvezérlés (opcionális) LED-del (1. ábra 3, 3. oldal) jelzi, ha kinyitották az ajtót.

Amennyiben az ajtónyitás-felügyelet LED-je világít:

1. Nyissa ki a hűtőkészüléket.
2. Töltse fel a hűtőkészüléket, ha szükséges.
3. Állítsa vissza az ajtóvezérlés-felügyeletet a távirányítóval (opcionális).
   – Tartsa a távirányítót az ajtónyitás-érzékelő (1. ábra 1, 3. oldal) felé.
   – Nyomja meg egyszer a piros gombot (2. ábra 1, 3. oldal).
4. Zárja be a hűtőkészüléket.

6.9 A hűtőkészülék leolvasztása

A hűtőkészülék el van látva automatikus leolvasztó funkcióval.

7 Tisztítás és karbantartás

FIGYELMEZTETÉS! Áramütés miatti veszély
A készüléket minden tisztítás és karbantartás előtt válassza le a tápellátásról.

FIGYELEM! Károsodás veszélye
- Soha ne tisztítsa a hűtőkészüléket csapvíz alatt vagy mosogatóvízben.
- Ne használjon a tisztításhoz dörzsölő hatású tisztítószereket vagy kemény tárgyakat, mert ezek károsíthatják a hűtőkészüléket.

1. Puha kendővel, langyos vízzel és kímélő tisztítószerrel tisztítsa meg a hűtőkészülék belsejét.
2. Tiszta vízzel mossa le és szárítsa meg alaposan a hűtőkészüléket.
3. Éves időközönként, kefével vagy puha kendővel távolítsa el a port a hűtőkészülék hátulján lévő hűtőegységről.

8 Hibaelhárítás

Általános hibaelhárítás

Probléma	Lehetséges ok	Megoldási javaslat
Gyenge a hűtés.	Túl sok élelmiszer van a hűtőkészülékben.	Vegyen ki néhány élelmiszert.
	Az ajtó nincs megfelelően bezárva.	Zárja be az ajtót.
	Korlátozott a belső légáramlás.	Gondoskodjon megfelelő belső légáramlásról.
Nincs hűtés.	Nincs megfelelően csatlakoztatva a dugasz a hálózati aljzathoz.	Csatlakoztassa megfelelően a dugaszt a hálózati aljzathoz.
	Nincs feszültség a hálózati aljzatban.	Állítsa helyre a feszültséget.

9 Szavatosság

A termékre a törvény szerinti szavatossági időszak érvényes. Amennyiben a termék meghibásodott, lépjen kapcsolatba a kiskereskedővel, vagy a gyártó helyi képviseletével (lásd: dometic.com/dealer).

A javításhoz, illetve a garancia adminisztrációhoz a következő dokumentumokat kell mellékelnie a termék beküldésekor:

- A számla vásárlási dátummal rendelkező másolatát
- A reklamáció okát vagy a hibát tartalmazó leírást

10 Ártalmatlanítás

➤ A csomagolóanyagot lehetőleg a megfelelő újrahasznosítható hulladék közé tegye.

Ha a terméket véglegesen kivonja a forgalomból, kérjük, tájékozódjon a legközelebbi hulladékártalmatlanító központnál vagy a szakkereskedőjénél az idevonatkozó ártalmatlanítási előírásokkal kapcsolatosan.

11 Műszaki adatok

	RH418NTE	RH418NTEG
Teljes térfogat	20 l	
Csatlakozási feszültség:	100–240 V~	
Teljesítményfelvétel:	max. 51 W	
Hőmérséklet-tartomány:	0 °C és +12 °C között	
Energiafogyasztás (+12 °C és +25 °C közötti környezeti hőmérsékleten):	81 kWh/év	104 kWh/év
Klímaosztály:	N	
Megcélzott használati környezeti hőmérséklet:	+16 °C és +32 °C között	
Hűtőközeg:	R134a	
Hűtőközeg mennyisége:	210 g	
Üvegház-potenciál (GWP):	1430	
Méretek (sz x ma x mé):	422 x 435 x max 350 mm	
Súly:	10 kg	13 kg
Vizsgálat / tanúsítvány:	CE UK CA	

Fluorozott üvegházgázokat tartalmaz

Hermetikusan zárt berendezés

További termékinformációkat az ábrákon az energiacímkén található QR kód beolvasásával, vagy az eprel.ec.europa.eu honlapon kaphat.

Mobile living made easy.

DOMETIC

dometic.com

YOUR LOCAL DEALER

dometic.com/dealer

YOUR LOCAL SUPPORT

dometic.com/contact

YOUR LOCAL SALES OFFICE

dometic.com/sales-offices

4445102869 02.02.2021

A complete list of Dometic companies, which comprise the Dometic Group, can be found in the public filings of:
DOMETIC GROUP AB Hemvärnsgatan 15 SE-17154 Solna Sweden