DOMETIC

REFRIGERATION ECOLINE

RH430STE, RH430NTE, RH440STE, RH440NTE

EN **Minibar**
Installation and Operating Manual 11

DE **Minibar**
Montage- und Bedienungsanleitung 23

FR **Minibar**
Instructions de montage et de service 36

ES **Minibar**
Instrucciones de montaje y de uso 48

PT **Minibar**
Instruções de montagem e manual de instruções 60

IT **Minibar**
Istruzioni di montaggio e d'uso 72

NL **Minibar**
Montagehandleiding en gebruiksaanwijzing 84

DA **Minibar**
Monterings- og betjeningsvejledning 96

SV **Minibar**
Monterings- och bruksanvisning 108

NO **Minibar**
Monterings- og bruksanvisning 120

FI **Minibaari**
Asennus- ja käyttöohje 132

RU **Мини-бар**
Инструкция по монтажу и эксплуатации 144

PL **Minibar**
Instrukcja montażu i obsługi 157

SK **Minibar**
Návod na montáž a uvedenie do prevádzky 169

CS **Minibar**
Návod k montáži a obsluze 181

HU **Minibár**
Szerelési és használati útmutató 193

© 2020 Dometic Group. The visual appearance of the contents of this manual is protected by copyright and design law. The underlying technical design and the products contained herein may be protected by design, patent or be patent pending. The trademarks mentioned in this manual belong to Dometic Sweden AB. All rights are reserved.

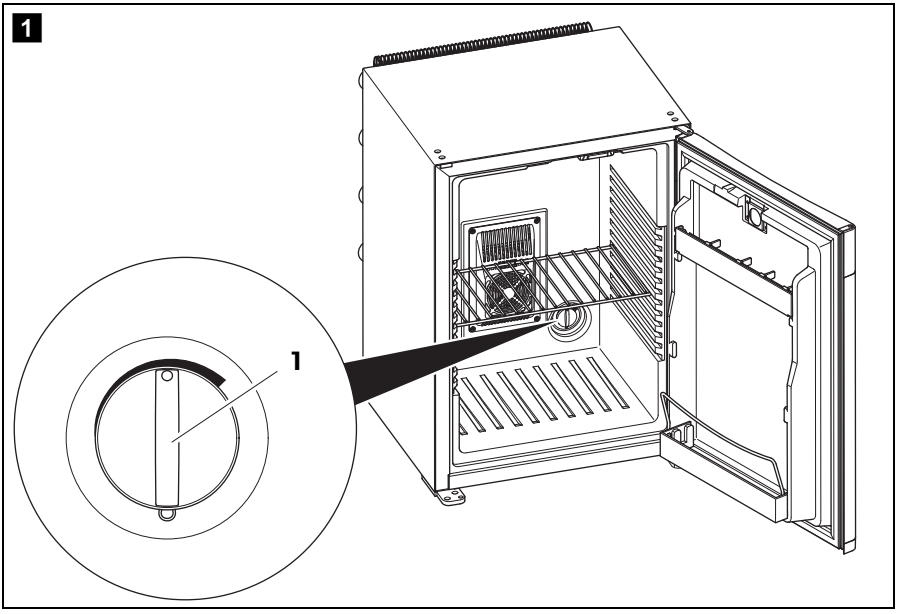
1
1

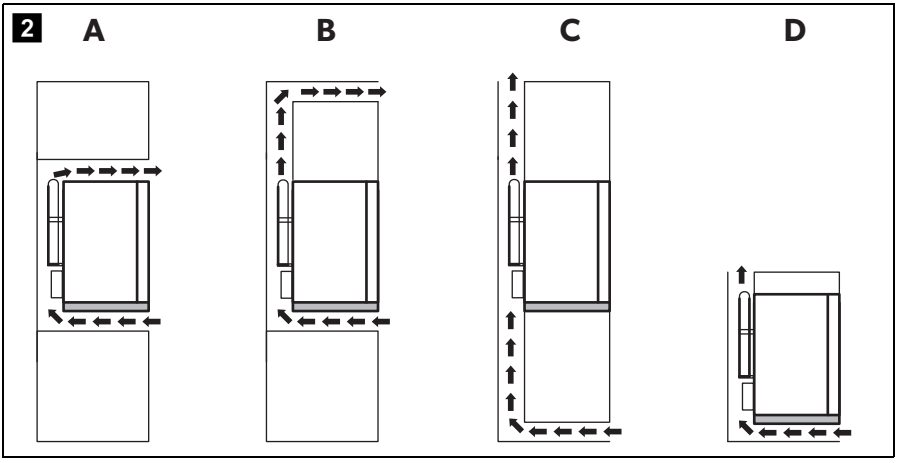
2
A
B
C
D

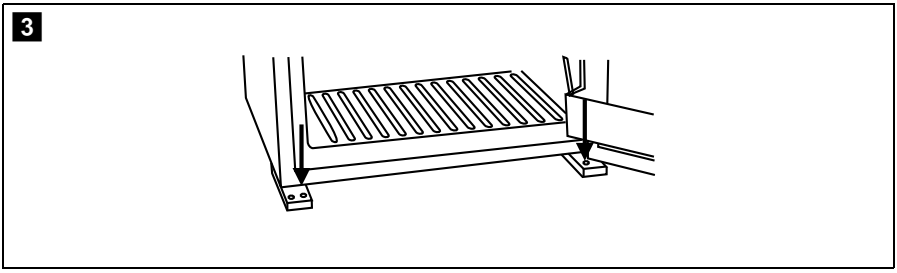
3

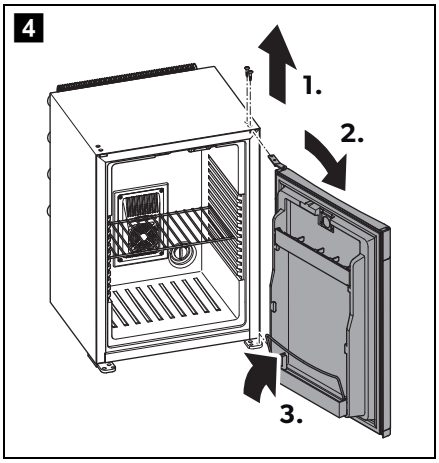
4
1.
2.
3.

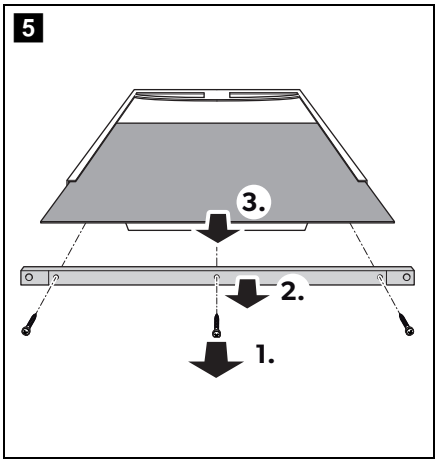
5
3.
2.
1.

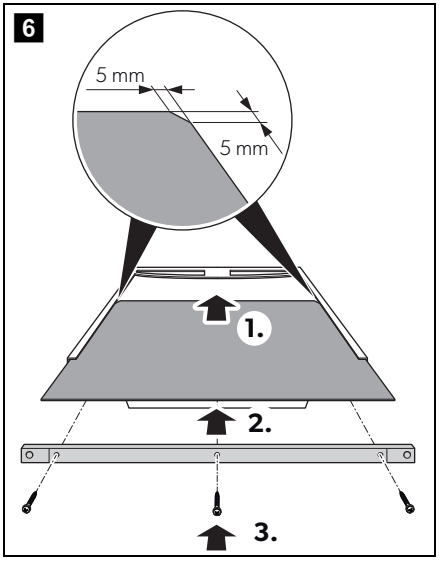
6
5 mm
5 mm
1.
2.
3.

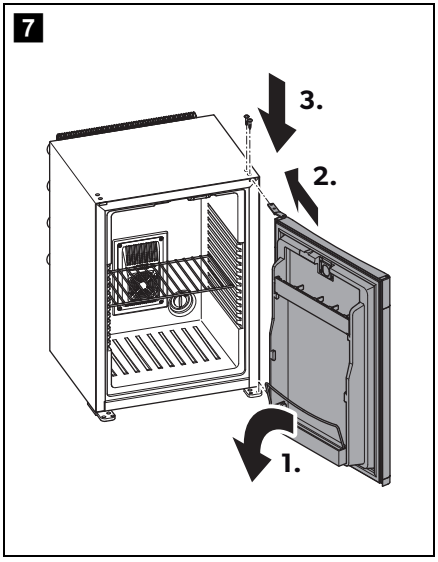
7
3.
2.
1.

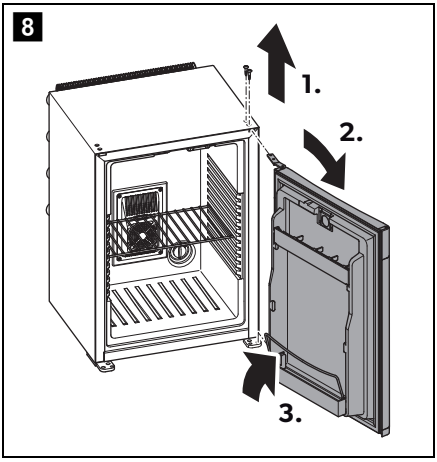
8
1.
2.
3.

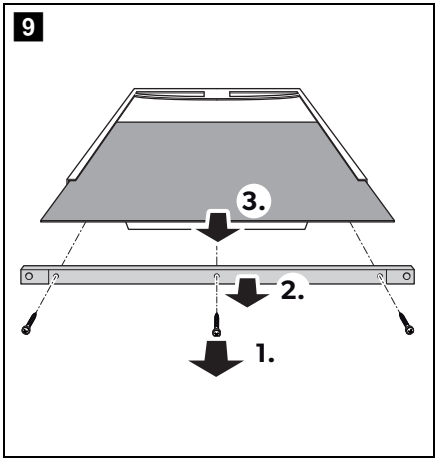
9
3.
2.
1.

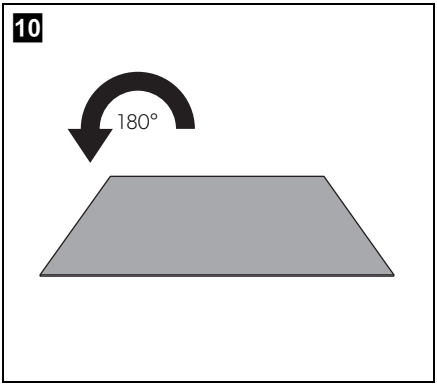
10
180°

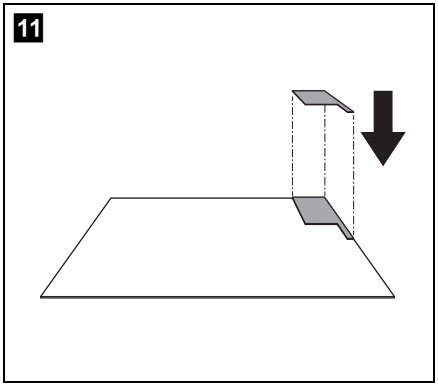
11

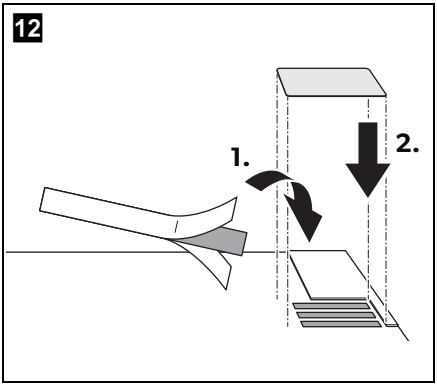
12
1.
2.

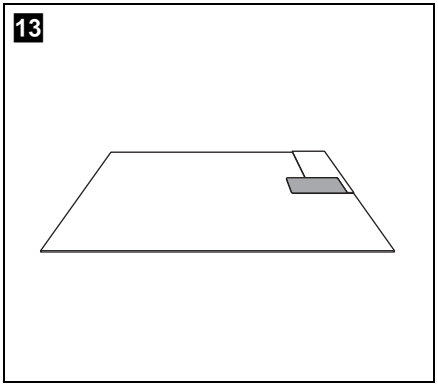
13

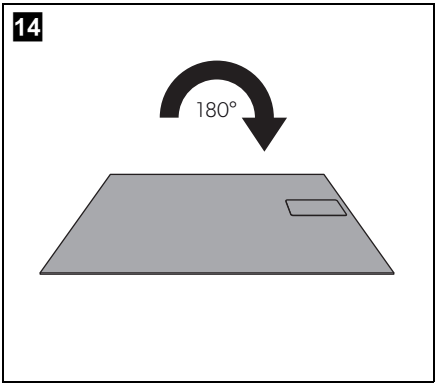
14
180°

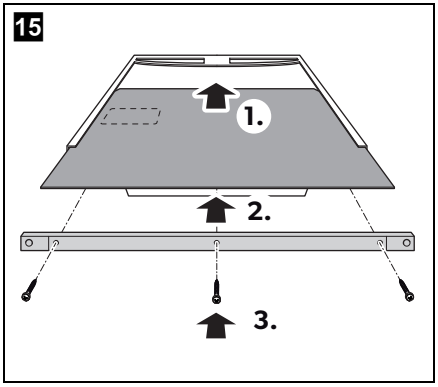
15
1.
2.
3.

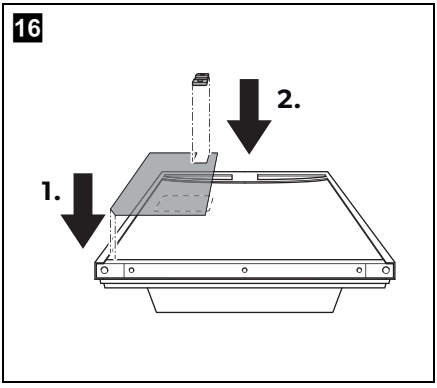
16
2.
1.

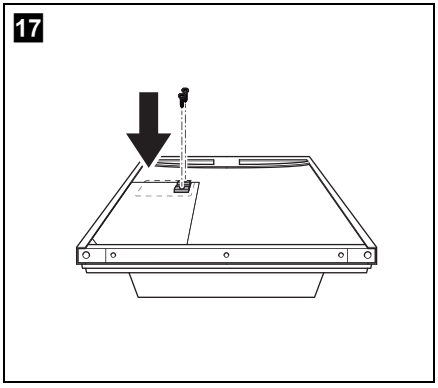
17

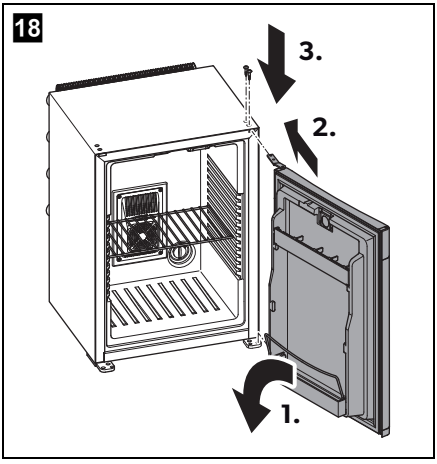
18
3.
2.
1.

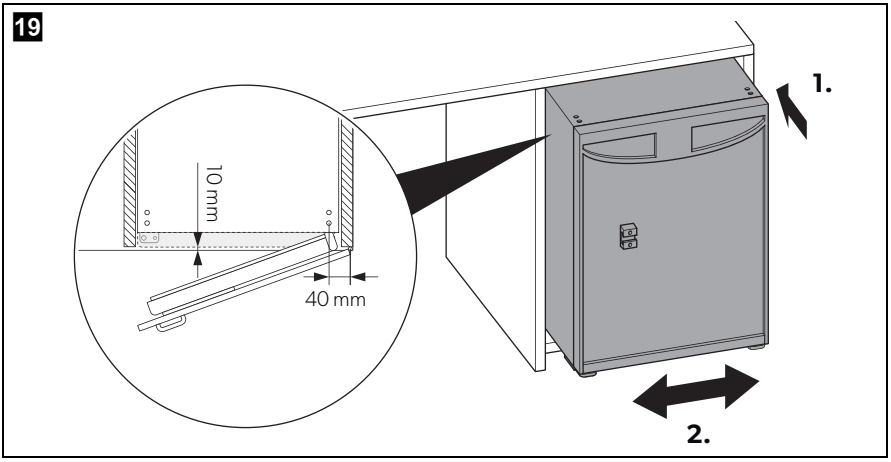
19
10 mm
40 mm
1.
2.

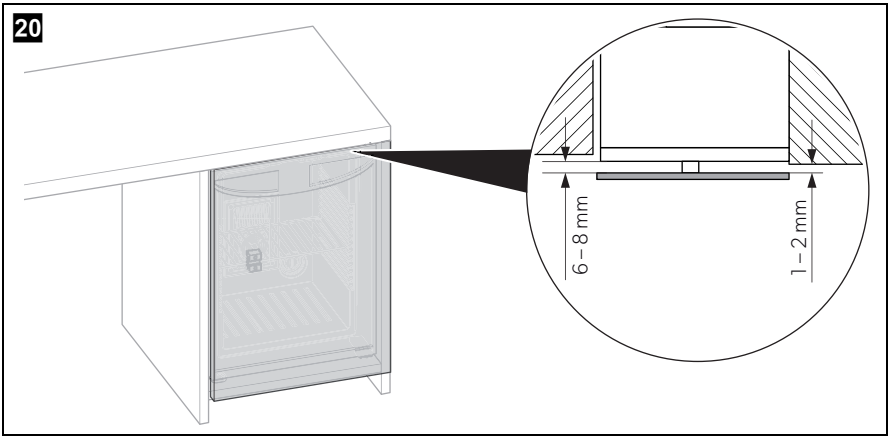
20
6 – 8 mm
1 – 2 mm

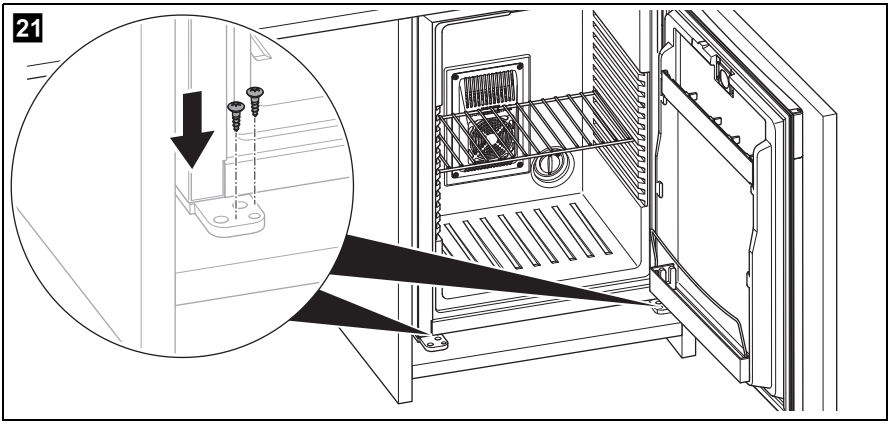
21

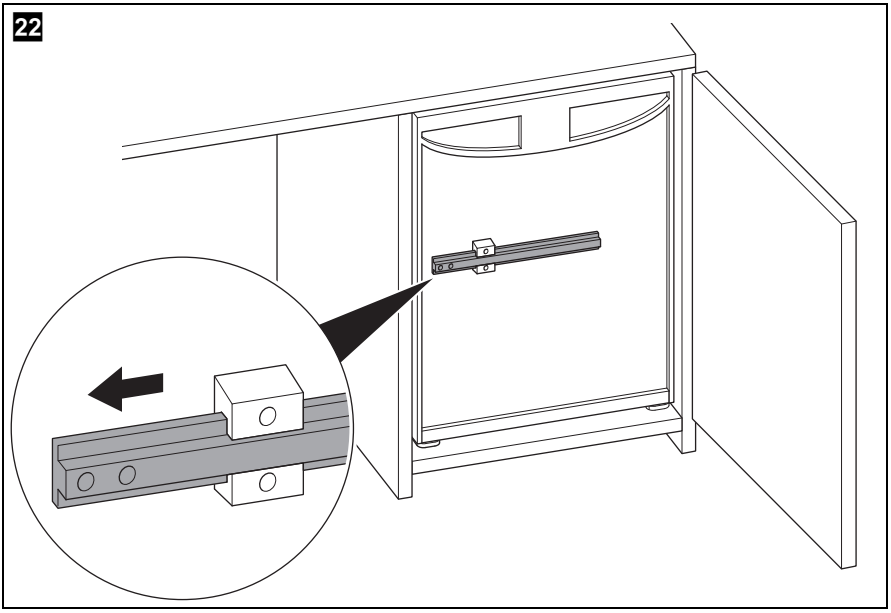
22

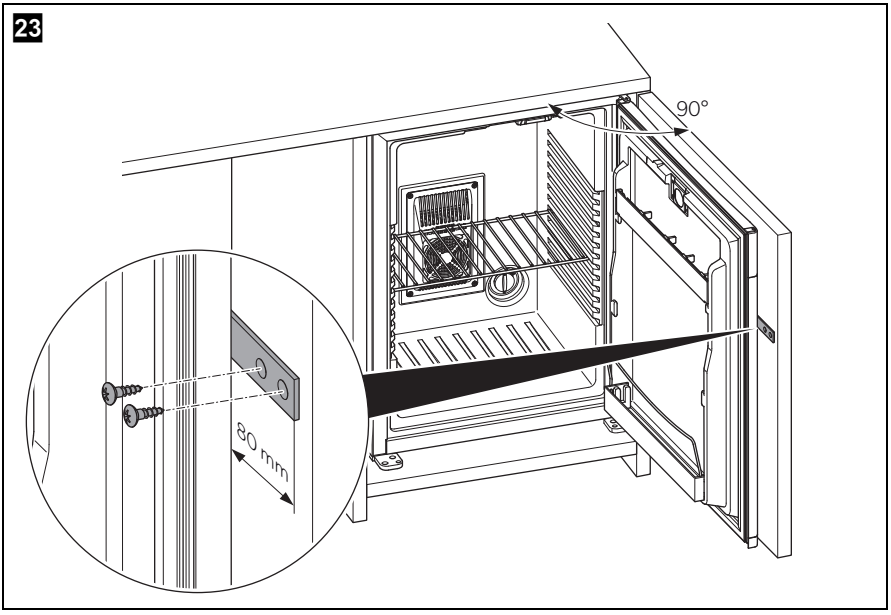
23
90°
80 mm

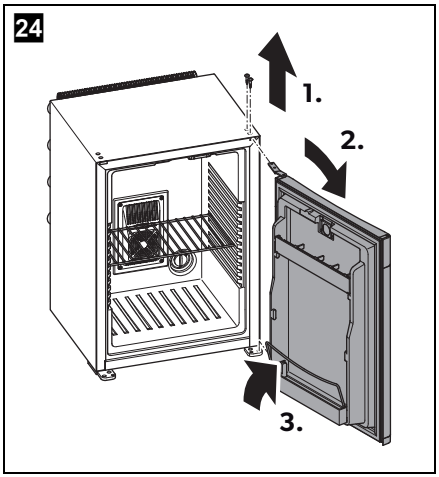
24
1.
2.
3.

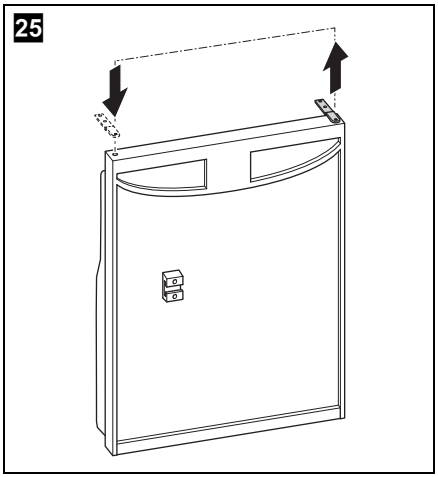
25

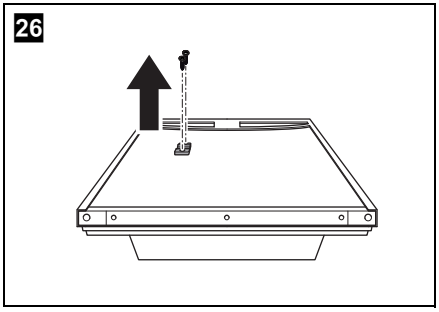
26

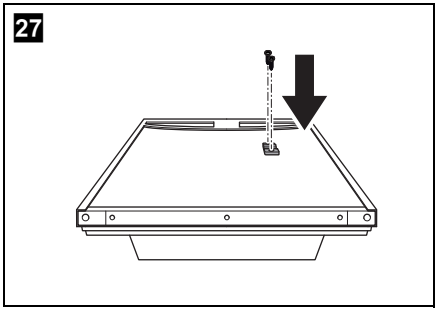
27

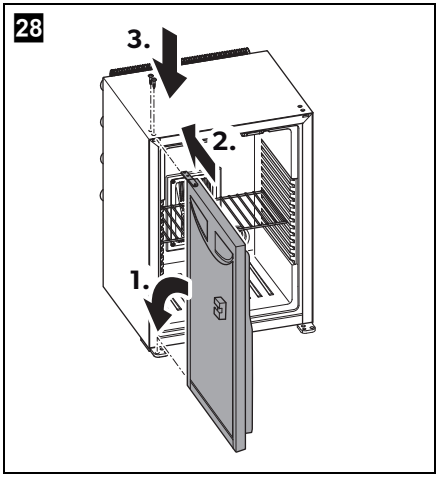
28
3.
2.
1.

29

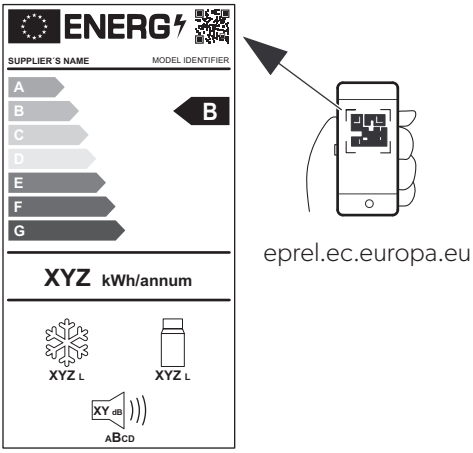
ENERG
SUPPLIER´S NAME
MODEL IDENTIFIER
A
B
C
D
E
F
G
B
XYZ kWh/annum
XYZ L
XYZ L
XY dB
ABCD
eprel.ec.europa.eu

Please read these instructions carefully and follow all instructions, guidelines, and warnings included in this product manual in order to ensure that you install, use, and maintain the product properly at all times. These instructions MUST stay with this product.

By using the product, you hereby confirm that you have read all instructions, guidelines, and warnings carefully and that you understand and agree to abide by the terms and conditions as set forth herein. You agree to use this product only for the intended purpose and application and in accordance with the instructions, guidelines, and warnings as set forth in this product manual as well as in accordance with all applicable laws and regulations. A failure to read and follow the instructions and warnings set forth herein may result in an injury to yourself and others, damage to your product or damage to other property in the vicinity. This product manual, including the instructions, guidelines, and warnings, and related documentation, may be subject to changes and updates. For up-to-date product information, please visit www.dometic.com.

Contents

1 Explanation of symbols 11
2 Safety instructions 12
3 Scope of delivery 15
4 Intended use 15
5 Technical description 16
6 Installation 16
7 Operation 17
8 Cleaning and maintenance 19
9 Troubleshooting 20
10 Disposal 20
11 Warranty 20
12 Technical data 21

1 Explanation of symbols

DANGER!
Safety instruction: Indicates a hazardous situation that, if not avoided, will result in death or serious injury.

WARNING!
Safety instruction: Indicates a hazardous situation that, if not avoided, could result in death or serious injury.

CAUTION!
Safety instruction: Indicates a hazardous situation that, if not avoided, could result in minor or moderate injury.

NOTICE!
Indicates a situation that, if not avoided, can result in property damage.

NOTE
Supplementary information for operating the product.

2 Safety instructions

2.1 General safety

WARNING! Failure to obey these warnings could result in death or serious injury.

Electrocution hazard

- Ensure that the minibar has been installed by a qualified technician in accordance with the Dometic installation manual.
- Do not operate the minibar if it is visibly damaged.
- If this minibar's power cable is damaged, it must be replaced by the manufacturer, service agent or a similarly qualified person in order to prevent safety hazards.
- This minibar may only be repaired by qualified personnel. Inadequate repairs may cause serious hazards.

Fire hazard

- The refrigerant in the refrigerant circuit is highly flammable.
  In the event of any damage to the refrigerant circuit:
  - Switch off the minibar.
  - Avoid naked flames and sparks.
  - Air the room well.

Explosion hazard

- Do not store any explosive substances, such as spray cans with propellants, in the minibar.

Health hazard

- This minibar can be used by children aged from 8 years and above and persons with reduced physical, sensory or mental capabilities or lack of experience and knowledge if they have been given supervision or instruction concerning use of the minibar in a safe way and understand the hazards involved.
- Children shall not play with the minibar.
- Cleaning and user maintenance shall not be made by children without supervision.
- Children aged from 3 to 8 years are allowed to load and unload the minibar.

CAUTION! Failure to obey these cautions could result in minor or moderate injury.

Risk of crushing

- Do not put your fingers into the hinge.

Health hazard

- Foodstuff may only be stored in its original packaging or in suitable containers.

NOTICE! Damage hazard

- Check that the voltage specification on the type plate is the same as that of the power supply.
- The minibar is not suitable for storing substances which are caustic or contain solvents.
- The insulation of the cooling device contains flammable cyclopentane and requires special disposal procedures. Deliver the cooling device at the end of its life-cycle to an appropriate recycling center.
- Keep the drainage outlet clean at all times.
- Do not open the refrigerant circuit under any circumstances.
- Only carry the minibar upright.

2.2 Operating the minibar safely

DANGER! Failure to obey these warnings will result in death or serious injury.

Electrocution hazard

- Do not touch exposed cables with your bare hands.

CAUTION! Failure to obey these cautions could result in minor or moderate injury.

Electrocution hazard

- Before starting the minibar, ensure that the power supply line and the plug are dry.

Health hazard

- Make sure that you only put items in the minibar which may be chilled at the selected temperature.
- Food may only be stored in its original packaging or in suitable containers.
- Opening the door for long periods can cause significant increase of the temperature in the compartments of the minibar.
- Clean regularly surfaces that can come in contact with food and accessible drainage systems.
- If the minibar is left empty for long periods:
  - Switch off the minibar.
  - Defrost the minibar.
  - Clean and dry the minibar.
  - Leave the door open to prevent mould developing within the minibar.

NOTICE! Damage hazard

- Only store heavy objects such as bottles or cans in the minibar door or on the bottom shelf.
- Do not use electrical devices inside the minibar unless they are recommended by the manufacturer for that purpose.
- Do not place it near naked flames or other heat sources (heaters, direct sunlight, gas ovens etc.).
- Ensure that the ventilation vents are not covered.
- Never immerse the minibar in water.
- Protect the minibar and the cable against heat and moisture.
- Make sure that foodstuffs do not touch the walls of the cooling area.

NOTE

- For ambient temperatures of +15 °C to +25 °C, select the average temperature setting.

3 Scope of delivery

Quantity	Description
1	Minibar
1	Installation and operating manual

4 Intended use

The refrigeration appliance (also referred to as minibar) is designed for operation in enclosed buildings, such as:

- In staff kitchens in stores, offices and other work areas
- In the agricultural sector
- In hotels, motels and other accommodations
- In bed and breakfast establishments
- In catering businesses or similar wholesaler operations

The minibar is not suitable for installation in caravans or mobile homes.

The minibar is intended to be used either as a built-in appliance or as freestanding refrigeration appliance. Refer to the installation instructions.

The minibar is designed exclusively for cooling and storing of beverages and foods in closed containers.

The minibar is not suitable for storing fresh foods and medicine or freezing foodstuffs.

This minibar is only suitable for the intended purpose and application in accordance with these instructions.

This manual provides information that is necessary for proper installation and/or operation of the minibar. Poor installation and/or improper operating or maintenance will result in unsatisfactory performance and a possible failure.

The manufacturer accepts no liability for any injury or damage to the product resulting from:

- Incorrect assembly or connection, including excess voltage
- Incorrect maintenance or use of spare parts other than original spare parts provided by the manufacturer
- Alterations to the product without express permission from the manufacturer
- Use for purposes other than those described in this manual

Dometic reserves the right to change product appearance and product specifications.

5 Technical description

The minibar can cool products to a maximum of 21 °C (RH430STE, RH440STE only) or 19 °C (RH430NTE, RH440NTE only) under the ambient temperature and keep them cool. A grid divider can be used to separate foodstuffs, e.g. bottles and sweets.

Its cooling system is a non-wearing thermoelectric cooling.

Control element

No. in fig. 1, page 3	Description
1	Temperature controller

6 Installation

The minibar is designed for freestanding installation, but can be built-in if the following conditions are complied with to ensure satisfactory operation and maximum cooling efficiency.

- The minibar must be levelled carefully to ensure proper function.
- The clearance between the minibar's back and the wall should be 20 mm or more.
- Ventilation must be provided as shown in alternatives A, B, C or D (fig. 2, page 3).
- The ventilation duct must at least measure 105 mm x the width of the minibar.
- Only the entire cooling unit must project into the ventilation duct as shown (fig. 2, page 3).
- Air passing through the ventilation duct must not be preheated by any source of heat.
- Ventilation grills, if used, must have openings of at least 200 cm² each.
- For glass door version, when ambient humidity is above 65 % in 25 °C ambient temperature, moisture will condense on the door.
- The minibar can be fixed to the bottom of the furniture through its fixing feet using screws of an appropriate length (fig. 3, page 3).

- The socket outlet for the mains connection must be freely accessible.

6.1 Changing the decorative plate

➤ Proceed as displayed in fig. 4 to fig. 7, page 4.

6.2 Mounting the sliding hinge (optional)

➤ Proceed as displayed in fig. 8, page 5, to fig. 23, page 8.

6.3 Reversing the door

➤ Proceed as displayed in fig. 24 to fig. 28, page 9.
Suitable for doors with sliding hinge only: fig. 26 to fig. 27, page 9.

7 Operation

7.1 Before first use

Before first use, clean the minibar inside and outside with a damp cloth for hygienic reasons (see also chapter “Cleaning and maintenance” on page 19).

7.2 Saving energy

- Only open the minibar as often and for as long as necessary.
- Allow warm food to cool down first before placing it in the device to keep cool.
- Avoid unnecessarily low temperature settings.
- For optimal energy consumption, position the shelves and drawers according to their position on delivery.
- On a regularly basis, make sure the door seal still fits properly.
- Clean dust and dirt from the condenser at regular intervals.

7.3 Switching on

NOTICE! Risk of damage

- Ensure that the objects placed in the minibar are suitable for cooling to the selected temperature.
- Ensure that food or liquids in glass containers are not excessively refrigerated. Liquids expand when they freeze and can therefore destroy the glass containers.
- Ensure that your minibar is well ventilated so that any heat created can dissipate. Otherwise proper functioning cannot be ensured. It is especially important not to cover the air vents.

NOTE

- A few water drops may form inside the minibar if it has been cooling for a lengthy period. This is normal because the moisture in the air condenses to water when the temperature in the minibar falls. The minibar is not defective. Wipe it out with a dry cloth if necessary.
- If you are not going to use the minibar for a long time, leave the door slightly ajar to prevent unpleasant odours building up.

1. Place the minibar on a firm base.
2. Connect the connection cable to the AC mains supply.

✓ The minibar starts cooling the interior.

7.4 Setting the temperature

To avoid food waste, note the following:

- Keep temperature fluctuation as low as possible. Only open the minibar as often and for as long as necessary. Store the foodstuff in such a way that the air can still circulate well.
- The minibar is equipped with an automatic temperature regulation function. Select the average of the possible temperature values.
- Adjust the temperature to the quantity and type of the foodstuff.

➤ Set the temperature controller (fig. **1** 1, page 3) to the desired temperature (3 °C – 12 °C).

7.5 Switching off

➤ If you wish to switch the minibar off there are two options:
  – Pull out the connection cable or rotate the temperature controller (fig. 1 1, page 3) anti-clockwise to the OFF position.

8 Cleaning and maintenance

WARNING! Electrocution hazard
Always disconnect the minibar from the mains before you clean and service it.

NOTICE! Damage hazard
- Do not use abrasive cleaning agents or hard objects during cleaning as these can damage the minibar.
- Never use hard or sharp tools to remove ice or to free objects frozen onto the minibar.
- Do not use any mechanical tools or any other tools to speed up the defrosting process.

➤ Clean the minibar regularly and as soon as it becomes dirty with a damp cloth.

➤ Make sure that no water drips into the seals. This can damage the electronics.

➤ Wipe the minibar dry with a cloth after cleaning.

➤ Check the condensate drain regularly.

Clean the condensate drain when necessary. If it is blocked, the condensate collects on the bottom of the minibar.

9 Troubleshooting

Fault	Possible cause	Solution
Device not working (plug inserted).	No voltage in the AC voltage socket.	Try using another plug socket.
	Inner fan or the cooling element defective.	Contact service agent.
	Integrated mains adapter defective.	Contact service agent.
	Main control board defective.	Contact service agent.

10 Disposal

➤ Place the packaging material in the appropriate recycling waste bins wherever possible.

If you wish to finally dispose of the product, ask your local recycling centre or specialist dealer for details about how to do this in accordance with the applicable disposal regulations.

11 Warranty

The statutory warranty period applies. If the product is defective, please contact the manufacturer's branch in your country (see dometic.com/dealer) or your retailer.

For repair and warranty processing, please include the following documents when you send in the device:

- A copy of the receipt with purchasing date
- A reason for the claim or description of the fault

12 Technical data

The refrigerant circuit contains R134a.

Contains fluorinated greenhouse gases

Hermetically sealed equipment

For the current EU declaration of conformity for your device please refer to the respective product page on dometic.com or contact the manufacturer directly (see dometic.com/dealer).

Further product information can be accessed via QR code on the energy label in the figures or via eprel.ec.europa.eu.

	RH430STE	**RH430NTE**
Total volume:	32 l	
Connection voltage:	100 – 240 V∼ , 50/60 Hz	
Rated input power:	55 W 12.1 W (100 – 240 V∼ , ECO mode)	
Temperature range:	3 °C ... 12 °C max. 21 °C under ambient temperature	3 °C ... 12 °C max. 19 °C under ambient temperature
Category:	2 (Cellar)	
Energy efficiency class:	F	
Energy consumption:	84 kWh/annum	
Climate class:	N	
Refrigerant quantity:	60 g	48 g
CO2 equivalent:	0.086 t	0.069 t
Global warming potential (GWP):	1430	
Intended ambient temperature use::	+16 °C to +32 °C	
Noise emission:	33.8 dB	15 dB
Dimensions (W x H x D):	384 x 522 x 395 mm	
Weight:	10 kg	
Testing/certification:		

	RH440STE	**RH440NTE**
Total volume:	42 l	
Connection voltage:	100 – 240 V~ , 50/60 Hz	
Rated input power:	55 W 12.5 W (100 – 240 V~ , ECO mode)	
Temperature range:	3 °C ... 12 °C max. 21 °C under ambient temperature	3 °C ... 12 °C max. 19 °C under ambient temperature
Category:	2 (Cellar)	
Energy efficiency class:	F	
Energy consumption:	83 kWh/annum	
Climate class:	N	
Refrigerant quantity:	60 g	48 g
CO2 equivalent:	0.086 t	0.069 t
Global warming potential (GWP):	1430	
Intended ambient temperature use:	+16 °C to +32 °C	
Noise emission:	33.8 dB	15 dB
Dimensions (W x H x D):	401 x 554 x 425 mm	
Weight:	11 kg	
Testing/certification:	CE UKCA	

Lesen und befolgen Sie bitte alle Anweisungen, Richtlinien und Warnhinweise in diesem Produkthandbuch sorgfältig, um sicherzustellen, dass Sie das Produkt ordnungsgemäß installieren und stets ordnungsgemäß betreiben und warten. Diese Anleitung MUSS bei dem Produkt verbleiben.

Durch die Verwendung des Produktes bestätigen Sie hiermit, dass Sie alle Anweisungen, Richtlinien und Warnhinweise sorgfältig gelesen haben und dass Sie die hierin dargelegten Bestimmungen verstanden haben und ihnen zustimmen. Sie erklären sich damit einverstanden, dieses Produkt nur für den angegebenen Verwendungszweck und gemäß den Anweisungen, Richtlinien und Warnhinweisen dieses Produkthandbuchs sowie gemäß allen geltenden Gesetzen und Vorschriften zu verwenden. Eine Nichtbeachtung der hierin enthaltenen Anweisungen und Warnhinweise kann zu einer Verletzung Ihrer selbst und anderer Personen, zu Schäden an Ihrem Produkt oder zu Schäden an anderem Eigentum in der Umgebung führen. Dieses Produkthandbuch, einschließlich der Anweisungen, Richtlinien und Warnhinweise, sowie die zugehörige Dokumentation können Änderungen und Aktualisierungen unterliegen. Aktuelle Produktinformationen finden Sie unter www.dometic.com.

Inhalt

1 Erklärung der Symbole 23
2 Sicherheitshinweise 24
3 Lieferumfang 27
4 Bestimmungsgemäßer Gebrauch 27
5 Technische Beschreibung 28
6 Montage 28
7 Bedienung 30
8 Reinigung und Wartung 32
9 Störungsbeseitigung 32
10 Entsorgung 33
11 Garantie 33
12 Technische Daten 34

1 Erklärung der Symbole

GEFAHR!
Sicherheitshinweis auf eine Gefahrensituation, die zum Tod oder zu schwerer Verletzung führt, wenn sie nicht vermieden wird.

WARNUNG!
Sicherheitshinweis auf eine Gefahrensituation, die zum Tod oder zu schwerer Verletzung führen kann, wenn sie nicht vermieden wird.

VORSICHT!
Sicherheitshinweis auf eine Gefahrensituation, die zu einer leichten oder mittelschweren Verletzung führen kann, wenn sie nicht vermieden wird.

ACHTUNG!
Hinweis auf eine Situation, die zu Sachschäden führen kann, wenn sie nicht vermieden wird.

HINWEIS
Ergänzende Informationen zur Bedienung des Produktes.

2 Sicherheitshinweise

2.1 Grundlegende Sicherheit

WARNUNG! Nichtbeachtung dieser Warnungen kann zum Tod oder schwerer Verletzung führen.

Gefahr durch Stromschlag

- Stellen Sie sicher, dass die Minibar von einem qualifizierten Techniker gemäß der Dometic Montageanleitung installiert wurde.
- Wenn die Minibar sichtbare Beschädigungen aufweist, dürfen Sie sie nicht in Betrieb nehmen.
- Wenn das Anschlusskabel der Minibar beschädigt ist, muss es durch den Hersteller, einen Kundendienstmitarbeiter bzw. eine entsprechend ausgebildete Fachkraft ersetzt werden, um Gefahren zu verhindern.
- Reparaturen an der Minibar dürfen nur von Fachkräften durchgeführt werden. Durch unsachgemäße Reparaturen können erhebliche Gefahren entstehen.

Brandgefahr

- Das Kältemittel im Kühlkreislauf ist leicht entflammbar.
  Bei einer Beschädigung des Kühlkreislaufs:
  – Schalten Sie die Minibar aus.
  – Vermeiden Sie offenes Feuer und Zündfunken.
  – Lüften Sie den Raum gut.

Explosionsgefahr

- Lagern Sie keine explosionsfähigen Stoffe wie z. B. Sprühdosen mit brennbarem Treibgas in der Minibar.

Gesundheitsgefahr

- Diese Minibar kann von Kindern ab 8 Jahren und von Personen mit verringerten physischen, sensorischen oder mentalen Fähigkeiten oder Mangel an Erfahrung und/oder Wissen verwendet werden, wenn diese Personen beaufsichtigt werden oder im sicheren Gebrauch der Minibar unterwiesen wurden und die daraus resultierenden Gefahren verstanden haben.
- Kinder dürfen nicht mit der Minibar spielen.
- Reinigung und Benutzerwartung dürfen nicht durch unbeaufsichtigte Kinder durchgeführt werden.
- Kinder von 3 bis 8 Jahren dürfen die Minibar be- und entladen.

VORSICHT! Nichtbeachtung dieser Hinweise kann zu geringer oder mittelschwerer Verletzung führen.

Quetschgefahr

- Fassen Sie nicht in das Scharnier.

Gesundheitsgefahr

- Lebensmittel dürfen nur in Originalverpackungen oder geeigneten Behältern eingelagert werden.

ACHTUNG! Beschädigungsgefahr

- Vergleichen Sie die Spannungsangabe auf dem Typenschild mit der vorhandenen Energieversorgung.
- Die Minibar ist nicht geeignet für die Lagerung ätzender oder lösungsmittelhaltiger Stoffe.
- Die Isolierung des Kühlgeräts enthält brennbares Cyclopentan und erfordert ein besonderes Entsorgungsverfahren. Entsorgen Sie das Kühlgerät am Ende seiner Nutzungsdauer in einem entsprechenden Recyclingcenter.
- Halten Sie die Abflussöffnung stets sauber.
- Öffnen Sie auf keinen Fall den Kühlkreislauf.
- Transportieren Sie die Minibar nur in aufrechter Stellung.

2.2 Sicherheit beim Betrieb der Minibar

GEFAHR! Nichtbeachtung dieser Warnungen kann zum Tod oder schwerer Verletzung führen.

Gefahr durch Stromschlag

- Fassen Sie nie mit bloßen Händen an blanke Leitungen.

VORSICHT! Nichtbeachtung dieser Hinweise kann zu geringer oder mittelschwerer Verletzung führen.

Gefahr durch Stromschlag

- Achten Sie vor der Inbetriebnahme der Minibar darauf, dass Zuleitung und Stecker trocken sind.

Gesundheitsgefahr

- Achten Sie darauf, dass sich nur Gegenstände bzw. Waren in der Minibar befinden, die auf die gewählte Temperatur gekühlt werden dürfen.
- Lebensmittel dürfen nur in Originalverpackungen oder geeigneten Behältern gelagert werden.
- Ein längeres Öffnen der Tür kann zu einem erheblichen Anstieg der Temperatur in den Fächern der Minibar führen.
- Reinigen Sie regelmäßig Oberflächen, die mit Lebensmitteln in Kontakt kommen können, sowie zugängliche Ablaufsysteme.
- Wenn die Minibar über längere Zeiträume leer bleibt:
  - Schalten Sie die Minibar aus.
  - Tauen Sie die Minibar ab.
  - Reinigen und trocknen Sie die Minibar.
  - Lassen Sie die Tür offenstehen, um Schimmelbildung in der Minibar zu verhindern.

ACHTUNG! Beschädigungsgefahr

- Verstauen Sie schwere Gegenstände wie z. B. Flaschen oder Dosen ausschließlich in der Tür der Minibar oder auf dem unteren Tragrost.
- Benutzen Sie keine Elektrogeräte innerhalb der Minibar, außer wenn diese Elektrogeräte vom Hersteller dafür empfohlen werden.
- Stellen Sie das Gerät nicht in der Nähe von offenen Flammen oder anderen Wärmequellen (Heizung, starke Sonneneinstrahlung, Gasöfen usw.) ab.
- Stellen Sie sicher, dass die Lüftungsöffnungen nicht abgedeckt sind.
- Tauchen Sie die Minibar nie in Wasser.

- Schützen Sie die Minibar und die Kabel vor Hitze und Nässe.
- Achten Sie darauf, dass die Speisen keine Wand des Kühlraums berühren.

HINWEIS

- Wählen Sie bei Umgebungstemperaturen von +15 °C bis +25 °C die mittlere Temperatureinstellung.

3 Lieferumfang

Anzahl	Beschreibung
1	Minibar
1	Montage- und Bedienungsanleitung

4 Bestimmungsgemäßer Gebrauch

Das Kühlgerät (auch als Minibar bezeichnet) ist für den Betrieb in geschlossenen Gebäuden konzipiert, wie z. B:

- In Personalküchen in Ladengeschäften, Büros und anderen Arbeitsbereichen
- Im landwirtschaftlichen Sektor
- In Hotels, Motels und anderen Unterkünften
- In Frühstückspensionen
- In Catering-Unternehmen oder ähnlichen Großhandelsbetrieben

Die Minibar ist nicht für den Einbau in Wohnwagen oder Wohnmobile geeignet.

Die Minibar ist entweder als Einbaugerät oder als freistehendes Kühlgerät zu verwenden. Beachten Sie die Installationsanleitung.

Die Minibar ist ausschließlich zur Kühlung und Lagerung von Getränken und Lebensmitteln in geschlossenen Behältern bestimmt.

Die Minibar ist nicht zur Lagerung von frischen Lebensmitteln und Medikamenten oder zum Einfrieren von Lebensmitteln geeignet.

Diese Minibar ist nur für den angegebenen Verwendungszweck und die Anwendung gemäß dieser Anleitung geeignet.

Dieses Handbuch enthält Informationen, die für die ordnungsgemäße Installation und den ordnungsgemäßen Betrieb der Minibar erforderlich sind. Installationsfehler und/oder ein nicht ordnungsgemäßer Betrieb oder nicht ordnungsgemäße Wartung haben eine unzureichende Leistung und u. U. einen Ausfall des Geräts zur Folge.

Der Hersteller übernimmt keine Haftung für Verletzungen oder Schäden am Produkt, die durch Folgendes entstehen:

- Unsachgemäße Montage oder falscher Anschluss, einschließlich Überspannung
- Unsachgemäße Wartung oder Verwendung von anderen als den vom Hersteller gelieferten Original-Ersatzteilen
- Veränderungen am Produkt ohne ausdrückliche Genehmigung des Herstellers
- Verwendung für andere als die in der Anleitung beschriebenen Zwecke

Dometic behält sich das Recht vor, das Erscheinungsbild des Produkts und dessen technische Daten zu ändern.

5 Technische Beschreibung

Die Minibar kann Waren bis auf maximal 21 °C (nur RH430STE, RH440STE) bzw. 19 °C (nur RH430NTE, RH440NTE) unter der Umgebungstemperatur abkühlen und kühl halten. Durch ein Trenngitter können Lebensmittel getrennt werden, z. B. Flaschen und Süßigkeiten.

Als Kühlsystem findet eine verschleißfreie thermoelektrische Kühlung Anwendung.

Bedienelement

Nr. in Abb. 1, Seite 3	Beschreibung
1	Temperaturregler

6 Montage

Die Minibar wurde für eine freistehende Aufstellung ausgelegt. Wenn folgende Voraussetzungen erfüllt sind, bietet das Gerät jedoch auch im eingebauten Zustand einen zuverlässigen Betrieb und eine optimale Kühlleistung.

- Um eine ordnungsgemäße Funktion zu gewährleisten, ist auf eine ebene Aufstellung zu achten.

- Der Abstand zwischen der Rückseite der Minibar und der Wand sollte mindestens 20 mm betragen.
- Es ist für eine ausreichende Belüftung zu sorgen (siehe Optionen A, B, C oder D, Abb. **2**, Seite 3).
- Der Belüftungskanal muss mindestens 105 mm x Breite der Minibar bemessen sein.
- Nur das Kühlaggregat darf in den Belüftungskanal hineinragen (siehe Abb. **2**, Seite 3).
- In den Belüftungskanal eintretende Luft darf nicht durch eine Wärmequelle erwärmt werden.
- Falls Lüftungsgitter verwendet werden, müssen deren Öffnungen jeweils mindestens 200 cm² groß sein.
- Bei der Ausführung mit einer Glastür kondensiert Feuchtigkeit an der Tür, wenn die Luftfeuchtigkeit über 65 % bei einer Umgebungstemperatur von 25 °C beträgt.
- Die Minibar kann durch ihre Befestigungsfüße mit Schrauben geeigneter Länge am Boden des Möbels befestigt werden (Abb. **3**, Seite 3).
- Die Steckdose, an die das Gerät angeschlossen ist, muss frei zugänglich sein.

6.1 Dekorplatte wechseln

➤ Führen Sie die in Abb. **4** bis Abb. **7**, Seite 4 gezeigten Schritte aus.

6.2 Schleppbeschlag (optional) montieren

➤ Führen Sie die in Abb. **8**, Seite 5 bis Abb. **23**, Seite 8 gezeigten Schritte aus.

6.3 Türanschlag wechseln

➤ Führen Sie die in Abb. **24** bis Abb. **28**, Seite 9 gezeigten Schritte aus.
Nur für Türen mit Schleppbeschlag: Abb. **26** bis Abb. **27**, Seite 9.

7 Bedienung

7.1 Vor dem ersten Gebrauch

Reinigen Sie die Minibar vor dem ersten Gebrauch aus hygienischen Gründen innen und außen mit einem feuchten Tuch (siehe auch Kapitel „Reinigung und Wartung“ auf Seite 32).

7.2 Energie sparen

- Öffnen Sie die Minibar nur so oft und so lange wie nötig.
- Lassen Sie warme Speisen erst abkühlen, bevor Sie sie im Gerät kühl halten.
- Vermeiden Sie eine unnötig tiefe Innentemperatur.
- Für einen optimalen Energieverbrauch positionieren Sie die Regale und Schubladen entsprechend ihrer Position bei der Auslieferung.
- Prüfen Sie in regelmäßigen Abständen, ob die Dichtung der Tür noch richtig sitzt.
- Befreien Sie den Kondensator in regelmäßigen Abständen von Staub und Verunreinigungen.

7.3 Einschalten

ACHTUNG! Beschädigungsgefahr

- Achten Sie darauf, dass sich nur Gegenstände bzw. Waren in der Minibar befinden, die auf die gewählte Temperatur gekühlt werden dürfen.
- Achten Sie darauf, dass Sie Getränke oder Speisen in Glasbehältern nicht zu stark abkühlen. Flüssigkeiten dehnen sich beim Einfrieren aus. Dadurch können die Glasbehälter zerstört werden.
- Stellen Sie sicher, dass die Minibar ausreichend belüftet ist, damit die entzogene Wärme abgeführt werden kann. Anderenfalls ist eine ordnungsgemäße Funktion nicht gewährleistet. Insbesondere dürfen die Lüftungsöffnungen nicht abgedeckt werden.

HINWEIS

- Einige Wassertropfen können sich im Inneren der Minibar absetzen, wenn es über einen längeren Zeitraum gekühlt hat. Dies ist normal, weil die Feuchtigkeit in der Luft zu Wassertropfen kondensiert, wenn die Temperatur in der Minibar sinkt. In diesem Fall ist die Minibar nicht defekt. Wischen Sie die Minibar ggf. mit einem trockenen Tuch aus.
- Wenn Sie die Minibar längere Zeit nicht benutzen, lassen Sie die Tür etwas offen stehen, um Geruchsbildung zu vermeiden.

1. Stellen Sie die Minibar auf eine feste Unterlage.
2. Schließen Sie das Anschlusskabel an das Wechselstromnetz an.

✓ Die Minibar beginnt, den Innenraum zu kühlen.

7.4 Temperatur einstellen

Um Lebensmittelverschwendung zu vermeiden, beachten Sie bitte Folgendes:

- Halten Sie Temperaturschwankungen so gering wie möglich. Öffnen Sie die Minibar nur so oft und so lange wie nötig. Lagern Sie Lebensmittel so, dass Luft immer noch gut zirkulieren kann.
- Die Minibar ist mit einer automatischen Temperaturregelung ausgestattet. Wählen Sie den Mittelwert der möglichen Temperaturwerte aus.
- Passen Sie die Temperatur der Menge und Art der Lebensmittel an.

➤ Stellen Sie den Temperaturregler (Abb. **1** 1, Seite 3) auf die gewünschte Temperatur (3 °C – 12 °C) ein.

7.5 Ausschalten

➤ Es gibt zwei Möglichkeiten zum Ausschalten der Minibar:
  – Ziehen Sie das Anschlusskabel heraus, oder drehen Sie den Temperaturregler (Abb. **1** 1, Seite 3) gegen den Uhrzeigersinn auf die Stellung OFF.

8 Reinigung und Wartung

WARNUNG! Gefahr durch Stromschlag
Trennen Sie die Minibar vor jeder Reinigung und Pflege vom Netz.

ACHTUNG! Beschädigungsgefahr
- Verwenden Sie zum Reinigen keine scharfen Reinigungsmittel oder harten Gegenstände, da diese die Minibar beschädigen können.
- Verwenden Sie nie harte oder spitze Werkzeuge zum Entfernen von Eisschichten oder zum Lösen festgefrorener Gegenstände.
- Verwenden Sie keine mechanischen oder andere Hilfsmittel, um den Abtauvorgang zu beschleunigen.

➤ Reinigen Sie die Minibar regelmäßig und sobald sie verschmutzt ist mit einem feuchten Tuch.

➤ Achten Sie darauf, dass kein Wasser in die Dichtungen tropft. Dies kann die Elektronik beschädigen.

➤ Wischen Sie die Minibar nach dem Reinigen mit einem Tuch trocken.

➤ Prüfen Sie den Tauwasserabfluss regelmäßig.

Reinigen Sie den Tauwasserabfluss, falls nötig. Wenn er verstopft ist, sammelt sich das Tauwasser auf dem Boden der Minibar.

9 Störungsbeseitigung

Störung	Mögliche Ursache	Lösung
Gerät funktioniert nicht (Stecker ist eingesteckt).	Netzsteckdose führt keine Spannung.	Versuchen Sie es an einer anderen Steckdose.
	Innenlüfter oder Kühlelement ist defekt.	Wenden Sie sich an den Kundendienst.
	Eingebautes Netzteil ist defekt.	Wenden Sie sich an den Kundendienst.
	Hauptsteuerplatine ist defekt.	Wenden Sie sich an den Kundendienst.

10 Entsorgung

➤ Geben Sie das Verpackungsmaterial möglichst in den entsprechenden Recycling-Müll.

Wenn Sie das Produkt endgültig außer Betrieb nehmen, informieren Sie sich bitte beim nächsten Recyclingcenter oder bei Ihrem Fachhändler über die zutreffenden Entsorgungsvorschriften.

11 Garantie

Es gilt die gesetzliche Gewährleistungsfrist. Sollte das Produkt defekt sein, wenden Sie sich bitte an die Niederlassung des Herstellers in Ihrem Land (siehe dometic.com/dealer) oder an Ihren Fachhändler.

Zur Reparatur- bzw. Gewährleistungsbearbeitung müssen Sie folgende Unterlagen mitschicken:

- eine Kopie der Rechnung mit Kaufdatum,
- einen Reklamationsgrund oder eine Fehlerbeschreibung.

12 Technische Daten

Der Kühlkreislauf enthält R134a.

Enthält fluorierte Treibhausgase

Hermetisch geschlossene Einrichtung

Die aktuelle EU-Konformitätserklärung für Ihr Gerät erhalten Sie auf der jeweiligen Produktseite auf dometic.com oder direkt über den Hersteller (siehe dometic.com/dealer).

Weitere Produktinformationen sind über den QR-Code auf dem Energieetikett in den Abbildungen oder unter eprel.ec.europa.eu abrufbar.

	RH430STE	**RH430NTE**
Gesamtinhalt:	32 l	
Anschlussspannung:	100 – 240 V~ , 50/60 Hz	
Nenneingangsleistung:	55 W 12,1 W (100 – 240 V~ , ECO-Modus)	
Temperaturbereich:	3 °C ... 12 °C max. 21 °C unter Umgebungstemperatur	3 °C ... 12 °C max. 19 °C unter Umgebungstemperatur
Kategorie:	2 (Keller)	
Energieeffizienzklasse:	F	
Energieverbrauch:	84 kWh/Jahr	
Klimaklasse:	N	
Kältemittelmenge:	60 g	48 g
CO2-Äquivalent:	0,086 t	0,069 t
Treibhauspotential (GWP):	1430	
Bestimmungsgemäßer Gebrauch bei Umgebungstemperatur:	+16 °C bis +32 °C	
Schallemissionen:	33,8 dB	15 dB
Abmessungen (B x H x T):	384 x 522 x 395 mm	
Gewicht:	10 kg	
Prüfung/Zertifikat:	CE UKCA	

	RH440STE	**RH440NTE**
Gesamtinhalt:	42 l	
Anschlussspannung:	100 – 240 V~ , 50/60 Hz	
Nenneingangsleistung:	55 W 12,5 W (100 – 240 V~ , ECO-Modus)	
Temperaturbereich:	3 °C ... 12 °C max. 21 °C unter Umgebungstemperatur	3 °C ... 12 °C max. 19 °C unter Umgebungstemperatur
Kategorie:	2 (Keller)	
Energieeffizienzklasse:	F	
Energieverbrauch:	83 kWh/Jahr	
Klimaklasse:	N	
Kältemittelmenge:	60 g	48 g
CO2-Äquivalent:	0,086 t	0,069 t
Treibhauspotential (GWP):	1430	
Bestimmungsgemäßer Gebrauch bei Umgebungstemperatur:	+16 °C bis +32 °C	
Schallemissionen:	33,8 dB	15 dB
Abmessungen (B x H x T):	401 x 554 x 425 mm	
Gewicht:	11 kg	
Prüfung/Zertifikat:	CE UK CA	

Veuillez lire et suivre attentivement l'ensemble des instructions, directives et avertissements figurant dans ce manuel afin de vous assurer que vous installez, utilisez et entretenez le produit correctement à tout moment. Ces instructions DOIVENT rester avec ce produit.

En utilisant le produit, vous confirmez par la présente que vous avez lu attentivement l'ensemble des instructions, directives et avertissements et que vous comprenez et acceptez de respecter les modalités et conditions énoncées dans le présent document. Vous acceptez d'utiliser ce produit uniquement pour l'usage et l'application prévus et conformément aux instructions, directives et avertissements figurant dans le manuel du produit, ainsi qu'à toutes les lois et réglementations applicables. Si vous ne lisez et ne respectez pas les instructions et les avertissements figurant dans ce manuel, vous risquez de vous blesser ou de blesser d'autres personnes, d'endommager votre produit ou d'endommager d'autres biens à proximité. Le présent manuel produit, y compris les instructions, directives et avertissements, ainsi que la documentation associée peuvent faire l'objet de modifications et de mises à jour. Pour obtenir des informations actualisées sur le produit, rendez-vous sur www.dometic.com.

Sommaire

1 Explication des symboles 36
2 Consignes de sécurité 37
3 Contenu de la livraison 40
4 Usage conforme 40
5 Description technique 41
6 Installation 41
7 Utilisation 42
8 Nettoyage et entretien 44
9 Guide de dépannage 45
10 Mise au rebut 45
11 Garantie 45
12 Caractéristiques techniques 46

1 Explication des symboles

DANGER !
Consigne de sécurité signalant une situation dangereuse qui entraîne la mort ou de graves blessures si elle n'est pas évitée.

AVERTISSEMENT !
Consigne de sécurité signalant une situation dangereuse qui peut entraîner la mort ou de graves blessures si elle n'est pas évitée.

ATTENTION !
Consigne de sécurité signalant une situation dangereuse qui peut entraîner des blessures de gravité moyenne ou légère si elle n'est pas évitée.

AVIS !
Remarque signalant une situation qui peut entraîner des dommages matériels si elle n'est pas évitée.

REMARQUE
Informations complémentaires sur l'utilisation du produit.

2 Consignes de sécurité

2.1 Sécurité générale

AVERTISSEMENT ! Le non-respect de ces mises en garde peut entraîner des blessures graves, voire mortelles.

Risque d'électrocution

- Assurez-vous que le minibar a été installé par un technicien qualifié conformément au manuel d'installation de Dometic.
- Si le minbar présente des dégâts visibles, ne le mettez pas en service.
- Si le câble de raccordement du minibar est endommagé, il doit être remplacé par le fabricant, un agent de maintenance ou une personne de qualification similaire, afin d'éviter tout danger.
- Seul un opérateur qualifié est habilité à effectuer des réparations sur le minibar. Toute réparation mal effectuée risquerait d'entraîner de graves dangers.

Risque d'incendie

- Le réfrigérant du circuit frigorifique s'enflamme facilement.
  En cas d'endommagement du circuit frigorifique :
  – Éteignez le minibar.
  – Évitez toute flamme nue et/ou étincelle.
  – Aérez bien la pièce.

Risque d'explosion

- Ne stockez aucune substance explosive, telle que des aérosols contenant des propulsifs dans le minibar.

Risque pour la santé

- Ce minibar peut être utilisé par des enfants âgés de 8 ans et plus et des personnes ayant des capacités physiques, sensorielles ou mentales réduites ou un manque d'expérience et de connaissances, s'ils sont sous surveillance ou ont reçu des instructions sur l'utilisation du minibar en toute sécurité et comprennent les risques impliqués.
- Les enfants ne doivent pas jouer avec le minibar.
- Le nettoyage et l'entretien ne doivent pas être effectués par des enfants sans surveillance.
- Les enfants âgés de 3 à 8 ans peuvent remplir et vider le minibar.

ATTENTION ! Le non-respect de ces mises en garde peut entraîner des blessures légères ou de gravité modérée.

Risque d'écrasement

- Ne touchez pas la charnière.

Risque pour la santé

- Les produits alimentaires doivent être conservés dans leurs emballages originaux ou dans des récipients appropriés.

AVIS ! Risque d'endommagement

- Vérifiez que la tension indiquée sur la plaque signalétique correspond à l'alimentation électrique dont vous disposez.
- Ne stockez aucune substance corrosive ou contenant des solvants dans le minibar.
- L'isolation du dispositif de réfrigération contient des gaz inflammables et nécessite des procédures d'élimination spéciales. À la fin de son cycle de vie, remettez le dispositif de réfrigération à un centre de recyclage approprié.
- Veillez à ce que l'ouverture d'évacuation soit toujours propre.
- N'ouvrez jamais le circuit frigorifique.
- Portez uniquement le minibar en position verticale.

2.2 Consignes de sécurité relatives au fonctionnement du minibar

DANGER ! Le non-respect de cette mise en garde entraînera des blessures graves, voire mortelles.

Risque d'électrocution

- Ne touchez jamais les lignes électriques dénudées avec les mains nues.

ATTENTION ! Le non-respect de ces mises en garde peut entraîner des blessures légères ou de gravité modérée.

Risque d'électrocution

- Avant de mettre le minibar en service, assurez-vous que le câble et la prise d'alimentation électrique sont secs.

Risque pour la santé

- Ne stockez aucun objet ou aliment susceptible de geler la température sélectionnée dans le minibar.
- Les aliments doivent être conservés dans leur emballage d'origine ou dans des récipients appropriés.
- Une ouverture prolongée de la porte peut entraîner une augmentation significative de la température dans les compartiments du minibar.
- Nettoyez régulièrement les surfaces qui entrent en contact avec les aliments, ainsi que les systèmes de drainage accessibles.
- Si le minibar reste vide pendant une période prolongée :
  - Éteignez le minibar.
  - Dégivrez le minibar.
  - Nettoyez et séchez le minibar.
  - Laissez la porte ouverte pour éviter que des moisissures ne se développent dans le minibar.

AVIS ! Risque d'endommagement

- Entreposez uniquement les objets lourds, tels que des bouteilles ou des canettes, dans la porte ou sur la clayette inférieure du minibar.
- N'utilisez aucun appareil électrique à l'intérieur du minibar, sauf s'ils sont recommandés par le fabricant pour cet usage.
- Ne placez pas l'appareil près de flammes ou d'autres sources de chaleur (chauffage, rayons solaires, fours à gaz etc.).
- Assurez-vous que les orifices d'aération ne sont pas recouverts.

- N'immergez jamais le minibar dans l'eau.
- Tenez le minibar et les câbles à l'abri de la chaleur et de l'humidité.
- Veillez à ce que la nourriture ne touche pas les parois du compartiment de réfrigération.

REMARQUE

- Si les températures ambiantes sont comprises entre +15 °C et +25 °C, choisissez la température moyenne.

3 Contenu de la livraison

Quantité	Description
1	Minibar
1	Instructions de montage et de service

4 Usage conforme

L'appareil de réfrigération (également appelé minibar) est conçu pour fonctionner dans des bâtiments fermés, tels que :

- Dans les réfectoires des magasins, bureaux et autres lieux de travail
- Dans le secteur agricole
- Dans les hôtels, motels et autres lieux d'hébergement
- Dans les chambres d'hôtes
- Dans les entreprises de restauration ou les activités de gros similaires

Le minibar n'est pas adapté à une installation dans les caravanes ou mobile-homes.

Le minibar est destiné à être utilisé comme appareil de réfrigération intégré ou autonome. Consultez les instructions d'installation.

Le minibar est conçu exclusivement pour le refroidissement et le stockage de boissons et d'aliments dans des récipients fermés.

Le minibar n'est pas adapté au stockage d'aliments surgelés et de médicaments ni à la congélation d'aliments.

Ce minibar convient uniquement à l'usage et à l'application prévus, conformément au présent manuel d'instructions.

Ce manuel fournit les informations nécessaires à l'installation et/ou à l'utilisation correcte du minibar. Une installation, une utilisation ou un entretien inappropriés entraînera des performances insatisfaisantes et une éventuelle défaillance.

Le fabricant décline toute responsabilité en cas de blessure ou de dommage résultant :

- d'un montage ou d'un raccordement incorrect, y compris d'une surtension
- d'un entretien inadapté ou de l'utilisation de pièces de rechange autres que les pièces de rechange d'origine fournies par le fabricant
- des modifications apportées au produit sans autorisation explicite du fabricant ;
- des usages différents de ceux décrits dans le manuel.

Dometic se réserve le droit de modifier l'apparence et les spécifications produit.

5 Description technique

Le minibar peut refroidir les produits à un maximum de 21 °C (RH430STE, RH440STE uniquement) ou 19 °C (RH430NTE, RH440NTE uniquement) en dessous de la température ambiante et les maintenir au frais. Une grille de séparation peut être utilisée pour séparer des produits alimentaires, p. ex. bouteilles et sucreries.

Il est équipé d'un système de refroidissement thermoélectrique sans usure.

Élément de commande

Pos. dans fig. 1, page 3	Description
1	Régulateur de température

6 Installation

Le minibar est conçu pour une installation autonome, mais il peut également être encastré si les conditions suivantes sont entièrement satisfaites afin de garantir un fonctionnement correct et une puissance frigorifique maximale.

- Le minibar doit être mis à niveau avec précaution pour garantir un fonctionnement correct.
- L'espace entre l'arrière du minibar et le meuble doit être d'au moins 20 mm.

- La ventilation doit être assurée comme illustré dans les variantes A, B, C ou D (fig. 2, page 3).
- La conduite d'aération doit mesurer 105 mm x la largeur du minibar au minimum.
- La canalisation d'aération doit être uniquement réservée à l'appareil de réfrigération, comme illustré (fig. 2, page 3).
- L'air passant par la canalisation d'aération ne doit être chauffé par aucune source de chaleur.
- Les grilles d'aération, le cas échéant, doivent avoir une ouverture d'au moins 200 cm² chacune.
- Avec la version équipée d'une porte en verre, de l'humidité peut se condenser sur la porte lorsque l'humidité de l'air est supérieure à 65 % à une température ambiante de 25 °C.
- Le minibar peut être fixé au sol du meuble par ses pieds de fixation en utilisant des vis d'une longueur appropriée (fig. 3, page 3).
- La sortie pour la tension secteur doit être facile d'accès.

6.1 Changement de la façade

➤ Procédez comme indiqué sur les fig. 4 à fig. 7, page 4.

6.2 Montage (optionnel) de la ferrure coulissante

➤ Procédez comme indiqué sur les fig. 8, page 5 à fig. 23, page 8.

6.3 Modification du côté d'ouverture de la porte

➤ Procédez comme indiqué sur les fig. 24 à fig. 28, page 9.
Uniquement pour portes avec ferrure coulissante : fig. 26 , jusqu'à fig. 27, page 9.

7 Utilisation

7.1 Avant la première utilisation

Avant la première utilisation, nettoyez l'intérieur et l'extérieur du minibar avec un chiffon humide pour des raisons d'hygiène (voir également chapitre « Nettoyage et entretien », page 44).

7.2 Économie d'énergie

- Ouvrez uniquement le minibar lorsque c'est nécessaire et le moins longtemps possible.
- Laissez refroidir les aliments chauds avant de les placer dans l'appareil.
- Évitez une température intérieure inutilement basse.
- Pour une consommation d'énergie optimale, positionnez les clayettes et les tiroirs conformément à leur position à la livraison.
- Vérifiez régulièrement que le joint de la porte est correctement positionné.
- Nettoyez régulièrement le condenseur pour enlever la poussière et les salissures.

7.3 Mise en marche

AVIS ! Risque d'endommagement

- Veillez à ne déposer dans le minibar que des objets ou des aliments qui peuvent être réfrigérés à la température sélectionnée.
- Veillez à ce que les boissons ou aliments placés dans des récipients en verre ne soient pas soumis à des températures trop basses. En gelant, le volume des boissons et aliments liquides augmente, ce qui peut détruire les récipients en verre.
- Veillez à ce que votre minibar soit bien aéré afin que toute chaleur créée puisse se dissiper. Sinon, le bon fonctionnement n'est pas assuré. Les orifices d'aération, en particulier, ne doivent pas être recouverts.

REMARQUE

- Quelques gouttes d'eau peuvent se former à l'intérieur du minibar s'il a été en mode de refroidissement pendant une longue période. Ce comportement est normal, car l'humidité de l'air se condense en gouttes d'eau lorsque la température baisse dans le minibar. Le minibar n'est pas défectueux. Essuyez-le éventuellement avec un chiffon sec.
- Si vous prévoyez de ne pas utiliser le minibar pendant une période prolongée, laissez la porte entrouverte pour empêcher la formation d'odeurs désagréables.

1. Placez le minibar sur une surface stable.
2. Branchez le câble de raccordement au réseau alternatif CA.

✓ L'intérieur du minibar commence à être réfrigéré.

7.4 Réglage de la température

Pour éviter de gâcher des aliments, notez les éléments suivants :

- Évitez autant que possible les variations de température. Ouvrez uniquement le minibar lorsque c'est nécessaire et le moins longtemps possible. Entreposez les aliments de sorte que l'air puisse circuler librement entre eux.
- Le minibar est équipé d'une fonction de régulation automatique de la température. Sélectionnez la moyenne des valeurs de température possibles.
- Ajustez la température en fonction de la quantité et de la nature des aliments.

➤ Réglez le régulateur de température (fig. 1 1, page 3) sur la position désirée (3 °C à 12 °C).

7.5 Arrêt

➤ Si vous souhaitez éteindre le minibar, deux possibilités s'offrent à vous :
  – Retirez le câble de connexion ou tournez le régulateur de température (fig. 1 1, page 3) dans le sens inverse des aiguilles d'une montre en position OFF.

8 Nettoyage et entretien

AVERTISSEMENT ! Risque d'électrocution
Avant toute opération de nettoyage ou d'entretien du minibar, veillez à le débrancher du secteur.

AVIS ! Risque d'endommagement
- N'utilisez ni détergents abrasifs, ni objets durs pour le nettoyage, ceux-ci pouvant endommager le minibar.
- N'utilisez jamais d'outils durs ou pointus pour enlever les couches de glace ou pour détacher des objets givrés du minibar.
- N'utilisez aucun moyen mécanique ou autre pour accélérer la procédure de dégivrage.

➤ Nettoyez le minibar régulièrement et dès qu'il est sale, avec un chiffon humide.

➤ Veillez à ce que de l'eau ne goutte pas sur les joints. Cela risque d'endommager les composants électroniques.

➤ Essuyez le minibar avec un chiffon après l'avoir nettoyé.

➤ Vérifiez régulièrement l'évacuation de la condensation.

Nettoyez l'évacuation de la condensation si nécessaire. Si elle est obstruée, la condensation s'accumule en bas du minibar.

9 Guide de dépannage

Panne	Cause possible	Solution
L'appareil ne fonctionne pas (le connecteur est branché).	La prise CA n'est pas alimentée.	Essayez une autre prise.
	Le ventilateur intérieur ou l'élément réfrigérant est défectueux.	Contactez un agent de service.
	L'adaptateur secteur intégré est défectueux.	Contactez un agent de service.
	La carte de contrôle principale est défectueuse.	Contactez un agent de service.

10 Mise au rebut

➤ Jetez les emballages dans les conteneurs de déchets recyclables prévus à cet effet.

Lorsque vous mettrez votre produit définitivement hors service, informez-vous auprès du centre de recyclage le plus proche ou auprès de votre revendeur spécialisé sur les prescriptions relatives au retraitement des déchets.

11 Garantie

Le délai légal de garantie s'applique. Si le produit s'avérait défectueux, veuillez vous adresser à la filiale du fabricant située dans votre pays (voir dometic.com/dealer) ou à votre revendeur spécialisé.

Veuillez y joindre les documents suivants pour la gestion des réparations et de la garantie :

- une copie de la facture avec la date d'achat,
- le motif de la réclamation ou une description du dysfonctionnement.

12 Caractéristiques techniques

Le circuit frigorifique contient du R134a.

Contient des gaz à effet de serre fluorés

Equipement hermétiquement scellé

Vous trouverez la déclaration de conformité UE actuelle pour votre appareil sur la page de produit concernée sur dometic.com ou directement auprès du fabricant (voir dometic.com/dealer).

Pour plus d'informations sur le produit, scannez le code QR figurant sur l'étiquette énergétique illustrée dans ce manuel ou rendez-vous sur eprel.ec.europa.eu.

	RH430STE	**RH430NTE**
Volume total :	32 l	
Tension de raccordement :	100 – 240 V~ , 50/60 Hz	
Alimentation d'entrée nominale :	55 W 12,1 W (100 – 240 V~ , mode ECO)	
Plage de température :	3 °C ... 12 °C. max. 21 °C en dessous de la température ambiante	3 °C ... 12 °C. max. 19 °C en dessous de la température ambiante
Catégorie :	2 (cave)	
Classe d'efficacité énergétique :	F	
Consommation électrique :	84 kWh/an	
Classe climatique :	N	
Quantité de réfrigérant :	60 g	48 g
Équivalent CO2 :	0,086 t	0,069 t
Potentiel d'effet de serre (GWP) :	1430	
Utilisation prévue à température ambiante :	+16 °C à +32 °C	
Émissions sonores :	33,8 dB	15 dB
Dimensions (l x h x p) :	384 x 522 x max 395 mm	
Poids :	10 kg	
Contrôle / certificat :	CE UK CA	

	RH440STE	**RH440NTE**
Volume total :	42 l	
Tension de raccordement :	100 – 240 V∼ , 50/60 Hz	
Alimentation d'entrée nominale :	55 W 12,5 W (100 – 240 V∼ , mode ECO)	
Plage de température :	3 °C ... 12 °C. max. 21 °C en dessous de la température ambiante	3 °C ... 12 °C. max. 19 °C en dessous de la température ambiante
Catégorie :	2 (cave)	
Classe d'efficacité énergétique :	F	
Consommation électrique :	83 kWh/an	
Classe climatique :	N	
Quantité de réfrigérant :	60 g	48 g
Équivalent CO2 :	0,086 t	0,069 t
Potentiel d'effet de serre (GWP) :	1430	
Utilisation prévue à température ambiante :	+16 °C à +32 °C	
Émissions sonores :	33,8 dB	15 dB
Dimensions (l x h x p) :	401 x 554 x max 425 mm	
Poids :	11 kg	
Contrôle / certificat :	CE UK CA	

Lea atentamente estas instrucciones y siga las indicaciones, directrices y advertencias incluidas en este manual para asegurarse de que instala, utiliza y mantiene correctamente el producto en todo momento. Estas instrucciones DEBEN permanecer con este producto.

Al utilizar el producto, usted confirma que ha leído cuidadosamente todas las instrucciones, directrices y advertencias, y que entiende y acepta cumplir los términos y condiciones aquí establecidos. Usted se compromete a utilizar este producto solo para el propósito y la aplicación previstos y de acuerdo con las instrucciones, directrices y advertencias establecidas en este manual del producto, así como de acuerdo con todas las leyes y reglamentos aplicables. La no lectura y observación de las instrucciones y advertencias aquí expuestas puede causarle lesiones a usted o a terceros, daños en el producto o daños en otras propiedades cercanas. Este manual del producto, incluyendo las instrucciones, directrices y advertencias, y la documentación relacionada, pueden estar sujetos a cambios y actualizaciones. Para obtener información actualizada sobre el producto, visite la página www.dometic.com.

Índice

1 Explicación de los símbolos 48
2 Indicaciones de seguridad 49
3 Volumen de entrega 52
4 Uso previsto 52
5 Descripción técnica 53
6 Instalación 53
7 Manejo. 54
8 Limpieza y cuidado 56
9 Resolución de problemas 57
10 Gestión de residuos 57
11 Garantía 57
12 Datos técnicos. 57

1 Explicación de los símbolos

¡PELIGRO!
Aviso de seguridad sobre una situación de peligro que, si no se evita, es causa de muerte o heridas graves.

¡ADVERTENCIA!
Aviso de seguridad sobre una situación de peligro que, si no se evita, puede causar la muerte o heridas graves.

¡ATENCIÓN!
Aviso de seguridad sobre una situación de peligro que, si no se evita, puede causar heridas leves o de consideración.

¡AVISO!
Aviso sobre una situación que, si no se evita, puede causar daños materiales.

NOTA
Información complementaria para el manejo del producto.

2 Indicaciones de seguridad

2.1 Seguridad general

¡ADVERTENCIA! El incumplimiento de estas advertencias podría acarrear la muerte o lesiones graves.

Riesgo de electrocución

- Asegúrese de que el minibar sea instalado por un técnico cualificado de acuerdo con el manual de instalación de Dometic.
- No ponga el minibar en funcionamiento si presenta desperfectos visibles.
- Si el cable de conexión de este minibar está dañado, debe ser reemplazado por el fabricante, un técnico de mantenimiento o una persona con cualificación similar para evitar posibles peligros.
- Este minibar solo puede ser reparado por personal cualificado. Las reparaciones que se realicen incorrectamente pueden dar lugar a situaciones de considerable peligro.

Peligro de incendio

- El refrigerante del circuito de refrigeración es muy inflamable.
  En caso de daños en el circuito de refrigeración:
  – Apague el minibar.
  – Evite el fuego abierto y las chispas.
  – Ventile bien la habitación.

Peligro de explosión

- No guarde en el minibar sustancias explosivas, tales como aerosoles propelentes.

Riesgo para la salud

- Este minibar puede ser utilizado por menores a partir de 8 años y personas con capacidad física, sensorial o mental reducida, o con falta de experiencia y conocimientos, siempre que lo hagan bajo supervisión o hayan recibido instrucciones relativas al uso del mismo de manera segura y entendiendo los riesgos asociados.
- No deje que los niños jueguen con el minibar.
- Los menores no deberán limpiar ni realizar el mantenimiento de usuario sin la debida supervisión.
- Los menores de 3 a 8 años pueden introducir y extraer productos del minibar.

¡ATENCIÓN! El incumplimiento de estas precauciones podría acarrear lesiones moderadas o leves.

Riesgo de aplastamiento

- No introduzca la mano en el tope de la tapa.

Riesgo para la salud

- Los alimentos solo se pueden guardar en los envases originales o en recipientes adecuados.

¡AVISO! Peligro de daños

- Compare el valor de tensión indicado en la placa de características con el suministro de energía existente.
- Este minibar no es apto para almacenar sustancias corrosivas o que contengan disolventes.
- El aislamiento de la nevera contiene ciclopentano y requiere una gestión de residuos especial. Deposite el aparato de refrigeración en un centro de reciclaje adecuado al finalizar su vida útil.
- Mantenga siempre limpias las aberturas de desagüe.
- No abra nunca el circuito de refrigeración.
- Traslade el minibar siempre en posición vertical.

2.2 Uso seguro del minibar

¡PELIGRO! El incumplimiento de estas advertencias puede acarrear la muerte o lesiones graves.

Riesgo de electrocución

- No toque los cables sin aislamiento directamente con las manos.

¡ATENCIÓN! El incumplimiento de estas precauciones podría acarrear lesiones moderadas o leves.

Riesgo de electrocución

- Antes de poner el minibar en funcionamiento, asegúrese de que el cable de alimentación y la clavija de enchufe estén secos.

Riesgo para la salud

- Asegúrese de guardar en el minibar solamente aquellos productos que puedan enfriarse a la temperatura seleccionada.
- Los alimentos solo se pueden almacenar con su envase original o en recipientes adecuados.
- Dejar la puerta abierta durante un período prolongado puede producir un incremento considerable de la temperatura en los compartimentos del minibar.
- Limpie periódicamente las superficies que puedan estar en contacto con alimentos y los sistemas de desagüe accesibles.
- Si el minibar se deja vacío durante un tiempo prolongado:
  - Apague el minibar.
  - Descongele el minibar.
  - Limpie y seque el minibar.
  - Deje la puerta abierta para evitar que se genere moho dentro del minibar.

¡AVISO! Peligro de daños

- Coloque los objetos más pesados, por ejemplo, botellas o latas, únicamente en la puerta del minibar o en la rejilla inferior.
- No utilice dispositivos eléctricos en el interior del minibar a no ser que estén recomendados por el fabricante.
- No coloque el aparato cerca de llamas abiertas ni de otras fuentes de calor (calefacción, radiación directa del sol, estufas de gas, etc.).
- Asegúrese de que los orificios de ventilación no estén obstruidos.
- No sumerja nunca el minibar en agua.
- Proteja el minibar y los cables contra el calor y la humedad.
- Preste atención a que los alimentos no toquen ninguna pared del interior de la nevera.

NOTA

- Con una temperatura ambiente de entre +15 °C y +25 °C, seleccione el ajuste de refrigeración medio.

3 Volumen de entrega

Cantidad	Descripción
1	Minibar
1	Instrucciones de montaje y uso

4 Uso previsto

Este aparato de refrigeración (también llamado minibar) está diseñado para funcionar en edificios cerrados, como por ejemplo:

- En cocinas de personal situadas en tiendas, oficinas y otras zonas de trabajo
- En el sector agrícola
- En hoteles, moteles y otros alojamientos
- En establecimientos de tipo "bed and breakfast"
- En empresas de restauración o actividades similares al por mayor

El minibar no es adecuado para ser instalado en caravanas o autocaravanas.

El minibar está diseñado para ser empotrado en un mueble o como aparato de refrigeración independiente. Consulte las instrucciones de instalación.

El minibar está diseñado exclusivamente para enfriar y almacenar bebidas y alimentos en recipientes cerrados.

El minibar no es adecuado para almacenar alimentos frescos o medicamentos ni para congelar alimentos.

Este minibar solo es apto para el uso previsto y la aplicación de acuerdo con estas instrucciones.

Este manual proporciona la información necesaria para la correcta instalación y/o funcionamiento del minibar. Una instalación deficiente y/o un uso y mantenimiento inadecuados conllevan un rendimiento insatisfactorio y posibles fallos.

El fabricante no se hace responsable de ninguna lesión o daño en el producto ocasionados por:

- Un montaje o conexión incorrectos, incluido un exceso de tensión
- Un mantenimiento incorrecto o el uso de piezas de repuesto distintas de las originales proporcionadas por el fabricante
- Modificaciones realizadas en el producto sin el expreso consentimiento del fabricante

- Uso con una finalidad distinta de la descrita en las instrucciones

Dometic se reserva el derecho de cambiar la apariencia y las especificaciones del producto.

5 Descripción técnica

Este minibar puede enfriar productos hasta un máximo de 21 °C (solo en RH430STE, RH440STE) o 19 °C (solo en RH430NTE, RH440NTE) de temperatura ambiente y mantenerlos fríos. Se puede usar una rejilla separadora para separar alimentos (p.ej., botellas y confitería).

Utiliza un sistema de refrigeración termoeléctrica sin desgaste.

Elemento de mando

N.º en fig. 1, página 3	Descripción
1	Regulador de temperatura

6 Instalación

El minibar está diseñado para su instalación independiente, pero puede ir empotrado si se cumplen las siguientes condiciones para garantizar un funcionamiento satisfactorio y la máxima eficiencia de refrigeración.

- El minibar debe estar cuidadosamente nivelado para asegurar un correcto funcionamiento.
- La separación entre la parte trasera del minibar y la pared debe ser de 20 mm o más.
- Debe asegurarse la ventilación tal como se muestra en las alternativas A, B, C o D (fig. 2, página 3).
- El canal de ventilación debe medir por lo menos 105 mm x la anchura del minibar.
- Únicamente el grupo refrigerador al completo debe proyectar aire hacia el canal de ventilación tal como se indica (fig. 2, página 3).
- El aire que pase por el canal de ventilación no debe ser precalentado por ninguna fuente calor.

- En caso de utilizar rejillas de ventilación, cada una de ellas deberá tener una superficie de abertura de al menos 200 cm².
- Para el modelo con la puerta de cristal, cuando la humedad ambiental esté por encima del 65 % a una temperatura ambiente de 25 °C, la humedad se condensará en la puerta.
- El minibar se puede fijar a la parte inferior del mueble mediante las patas de fijación utilizando tornillos de una longitud adecuada (fig. 3, página 3).
- Debe poder accederse libremente a la salida de clavija.

6.1 Cambiar la placa decorativa

➤ Proceda como se muestra en fig. 4 hasta fig. 7, página 4.

6.2 Montaje de la bisagra de arrastre (opcional)

➤ Proceda como se muestra en fig. 8, página 5, hasta fig. 23, página 8.

6.3 Cambio del lado de apertura de la puerta

➤ Proceda como se muestra en fig. 24 hasta fig. 28, página 9.
Solo para puertas con bisagra de arrastre: fig. 26 hasta fig. 27, página 9.

7 Manejo

7.1 Antes del primer uso

Antes del primer uso, limpie el minibar por dentro y por fuera con un paño húmedo por razones de higiene (véase también capítulo “Limpieza y cuidado” en la página 56).

7.2 Ahorro de energía

- Abra el minibar solamente el tiempo y las veces que sea necesario.
- Antes de introducir alimentos calientes en el aparato, deje que se enfríen.
- No regule una temperatura innecesariamente baja en el interior.
- Para un consumo de energía óptimo, coloque los estantes y cajones en la misma posición que ocupan en el momento de la entrega.
- Compruebe periódicamente que la junta de la puerta encaja correctamente.

- Elimine regularmente el polvo y la suciedad del condensador.

7.3 Encendido

¡AVISO! Peligro de daños materiales

- Asegúrese de que los productos introducidos en el minibar puedan enfriarse a la temperatura seleccionada.
- Asegúrese de que los líquidos o alimentos envasados en recipientes de cristal no se enfríen demasiado. Los líquidos se expanden al congelarse y pueden romper el envase de vidrio que los contiene.
- Asegúrese de que el minibar esté perfectamente ventilado para que el calor generado se pueda disipar. De lo contrario, no se puede garantizar un correcto funcionamiento. En especial no deben obstruirse las aberturas de ventilación.

NOTA

- En el interior del minibar se pueden formar gotas de agua si el aparato ha estado funcionando durante un período prolongado. Esto es normal puesto que la humedad del aire se condensa formando gotas de agua cuando la temperatura en el minibar desciende. Esto no significa que la nevera esté averiada. Si es necesario, elimine la humedad con un paño seco.
- Si no va a utilizar el minibar durante un período prolongado, deje la puerta entreabierta para evitar que se generen malos olores.

1. Coloque la nevera sobre una base firme.
2. Conecte el cable de conexión al suministro de corriente alterna.

✓ El interior del minibar se empieza a refrigerar.

7.4 Ajuste de la temperatura

Tenga en cuenta lo siguiente para no desperdiciar alimentos:

- Procure que las oscilaciones de temperatura sean mínimas. Abra el minibar solamente el tiempo y las veces que sea necesario. Almacene los alimentos de manera que no impidan una buena circulación del aire.
- El minibar dispone de una función de regulación automática de la temperatura. Seleccione el promedio de los posibles valores de temperatura.
- Ajuste la temperatura a la cantidad y el tipo de alimentos.

➤ Ajuste el regulador de temperatura (fig. 1 1, página 3) hasta la posición deseada (3 °C – 12 °C).

7.5 Apagado

➤ El minibar se puede apagar de dos maneras:
– Desenchufe el cable de conexión o gire el controlador de temperatura (fig. 1 1, página 3) en sentido antihorario hasta la posición OFF.

8 Limpieza y cuidado

¡ADVERTENCIA! Riesgo de electrocución
Desconecte el minibar de la red eléctrica antes de proceder a la limpieza o al mantenimiento del mismo.

¡AVISO! Peligro de daños
- No emplee productos de limpieza corrosivos ni objetos duros, pues podrían dañar el minibar.
- No utilice herramientas duras ni puntiagudas para retirar hielo o despegar objetos congelados en el minibar.
- No utilice herramientas mecánicas ni de otra clase para acelerar el deshielo.

➤ Limpie el minibar con un paño húmedo periódicamente y cada vez que se ensucie.

➤ Preste atención a que no gotee agua en las juntas. Ello puede dañar el sistema electrónico.

➤ Seque el minibar con un paño después de limpiarlo.

➤ Compruebe regularmente el orificio de drenaje del agua de condensación.

Si es necesario, limpie el orificio de drenaje del agua de condensación. Si está atascado, el agua de condensación se acumula en la parte inferior de la nevera.

9 Resolución de problemas

Fallo	Posible causa	Solución
El aparato no funciona (está enchufado).	No hay tensión en la toma de corriente alterna.	Intente utilizar otro enchufe.
	El ventilador interno o el elemento refrigerador están averiados.	Contacte con un técnico de mantenimiento.
	El adaptador de red eléctrica integrado está averiado.	Contacte con un técnico de mantenimiento.
	La placa de control está averiada.	Contacte con un técnico de mantenimiento.

10 Gestión de residuos

➤ Deseche el material de embalaje en el contenedor de reciclaje correspondiente.

Cuando vaya a desechar definitivamente el producto, infórmese en el centro de reciclaje más cercano o en un comercio especializado sobre las normas pertinentes de eliminación de materiales.

11 Garantía

Rige el plazo de garantía legal. Si el producto presenta algún defecto, diríjase a la sucursal del fabricante de su país (véase dometic.com/dealer) o a su establecimiento especializado.

Para la tramitación de la reparación y de la garantía debe enviar también los siguientes documentos:

- una copia de la factura con fecha de compra,
- el motivo de la reclamación o una descripción de la avería.

12 Datos técnicos

El circuito de refrigeración contiene R134a.

Contiene gases de efecto invernadero fluorados

Aparato sellado herméticamente

Encontrará la declaración de conformidad UE actual para su aparato en la página correspondiente al producto en dometic.com o directamente a través del fabricante (véase dometic.com/dealer).

Encontrará más información sobre el producto a través del código QR de la etiqueta energética que aparece en la sección de figuras o en el sitio eprel.ec.europa.eu.

	RH430STE	**RH430NTE**
Volumen total:	32 l	
Tensión de conexión:	100 – 240 V∼ , 50/60 Hz	
Potencia de entrada nominal:	55 W 12,1 W (100 – 240 V∼ , modo ECO)	
Rango de temperatura:	3 °C ... 12 °C máx. 21 °C por debajo de la temperatura ambiente	3 °C ... 12 °C máx. 19 °C por debajo de la temperatura ambiente
Categoría:	2 (bodega)	
Clase de eficiencia energética:	F	
Consumo de energía:	84 kWh/año	
Clase climática:	N	
Cantidad de refrigerante:	60 g	48 g
Equivalente de CO2:	0,086 t	0,069 t
Índice GWP (Global warming potential):	1430	
Uso previsto a temperatura ambiente:	De +16 °C a +32 °C	
Emisión acústica:	33,8 dB	15 dB
Dimensiones (A x H x P):	384 x 522 x 395 mm	
Peso:	10 kg	
Homologación/certificado:	CE UKCA	

	RH440STE	**RH440NTE**
Volumen total:	42 l	
Tensión de conexión:	100 – 240 V~ , 50/60 Hz	
Potencia de entrada nominal:	55 W 12,5 W (100 – 240 V~ , modo ECO)	
Rango de temperatura:	3 °C ... 12 °C máx. 21 °C por debajo de la temperatura ambiente	3 °C ... 12 °C máx. 19 °C por debajo de la temperatura ambiente
Categoría:	2 (bodega)	
Clase de eficiencia energética:	F	
Consumo de energía:	83 kWh/año	
Clase climática:	N	
Cantidad de refrigerante:	60 g	48 g
Equivalente de CO2:	0,086 t	0,069 t
Índice GWP (Global warming potential):	1430	
Uso previsto a temperatura ambiente:	De +16 °C a +32 °C	
Emisión acústica:	33,8 dB	15 dB
Dimensiones (A x H x P):	401 x 554 x 425 mm	
Peso:	11 kg	
Homologación/certificado:	CE UKCA	

Leia atentamente as presentes instruções e siga todas as instruções, orientações e avisos incluídos neste manual, de modo a garantir a correta instalação, utilização e manutenção do produto. É OBRIGATÓRIO manter estas instruções junto com o produto.

Ao utilizar o produto, está a confirmar que leu atentamente todas as instruções, orientações e avisos, e que compreende e aceita cumprir os termos e condições estabelecidos no presente manual. Aceita utilizar este produto exclusivamente para o fim e a aplicação a que se destina e de acordo com as instruções, orientações e avisos estabelecidos neste manual, assim como de acordo com todas as leis e regulamentos aplicáveis. Caso não leia nem siga as instruções e os avisos aqui estabelecidos, poderá sofrer ferimentos pessoais ou causar ferimentos a terceiros e o produto ou outros materiais nas proximidades poderão ficar danificados. Este manual do produto, incluindo as instruções, orientações e avisos, bem como a documentação relacionada, podem estar sujeitos a alterações e atualizações. Para consultar as informações atualizadas do produto, visite www.dometic.com.

Índice

1 Explicação dos símbolos 60
2 Indicações de segurança 61
3 Material fornecido 64
4 Utilização adequada 64
5 Descrição técnica 65
6 Montagem 65
7 Operação 66
8 Limpeza e manutenção 68
9 Resolução de falhas 69
10 Eliminação 69
11 Garantia 69
12 Dados técnicos 70

1 Explicação dos símbolos

PERIGO!
Indicação de segurança sobre uma situação de perigo que leva à morte ou a ferimentos graves se não for evitada.

AVISO!
Indicação de segurança sobre uma situação de perigo que pode levar à morte ou a ferimentos graves se não for evitada.

PRECAUÇÃO!
Indicação de segurança sobre uma situação de perigo que pode levar a ferimentos ligeiros ou moderados se não for evitada.

NOTA!
Indicação sobre uma situação que leva a danos materiais se não for evitada.

OBSERVAÇÃO
Informações complementares sobre a operação do produto.

2 Indicações de segurança

2.1 Princípios básicos de segurança

AVISO! O incumprimento destes avisos poderá resultar em morte ou ferimentos graves.

Risco de eletrocussão

- Certifique-se de que o minibar foi instalado de acordo com as instruções de montagem por um técnico qualificado.
- Não coloque o minibar em funcionamento se este apresentar danos visíveis.
- Se o cabo de alimentação do minibar estiver danificado, terá de ser substituído pelo fabricante, pelo agente de assistência técnica ou por uma pessoa com qualificações equivalentes, a fim de evitar perigos.
- As reparações neste minibar só podem ser realizadas por técnicos qualificados. Reparações inadequadas podem originar perigos graves.

Perigo de incêndio

- O agente de refrigeração no circuito de refrigeração é altamente inflamável.
  Em caso de danos no circuito de refrigeração:
  – Desligue o minibar.
  – Evite chamas abertas e faíscas.
  – Ventile bem o espaço.

Perigo de explosão

- Não guarde no minibar substâncias com risco de explosão, tais como, por exemplo, latas de spray com gás carburante.

Risco para a saúde

- Este minibar pode ser utilizado por crianças a partir dos 8 anos e pessoas com capacidades físicas, sensoriais ou mentais reduzidas ou sem experiência e conhecimento se forem supervisionadas ou receberem instruções sobre a utilização do aparelho de forma segura e compreenderem os perigos implicados.
- As crianças não podem brincar com o minibar.
- A limpeza e a manutenção não podem ser efetuadas por crianças sem supervisão.
- Crianças com idades entre os 3 e os 8 anos podem encher e esvaziar o minibar.

PRECAUÇÃO! O incumprimento destas advertências poderá resultar em ferimentos ligeiros ou moderados.

Risco de esmagamento

- Não mexa no encosto da tampa com os dedos.

Risco para a saúde

- Os alimentos devem ser armazenados exclusivamente nas embalagens originais ou em recipientes adequados.

NOTA! Risco de danos

- Verifique se a indicação de tensão na chapa de características corresponde à da fonte de alimentação existente.
- O minibar não se destina ao armazenamento de substâncias corrosivas ou que contenham solventes.
- O isolamento do aparelho de refrigeração contém ciclopentano inflamável e requer medidas de eliminação especiais. No fim da respetiva vida útil, encaminhe o aparelho de refrigeração para um centro de reciclagem adequado.
- Mantenha a abertura de escoamento sempre limpa.
- Não abra, em caso algum, o circuito de refrigeração.
- Transporte o minibar apenas na posição vertical.

2.2 Utilização segura do minibar

PERIGO! O incumprimento destes avisos resultará em morte ou ferimentos graves.

Risco de eletrocussão

- Nunca toque em cabos não blindados com as mãos desprotegidas.

PRECAUÇÃO! O incumprimento destas advertências poderá resultar em ferimentos ligeiros ou moderados.

Risco de eletrocussão

- Antes de colocar o minibar em funcionamento, certifique-se de que a conexão e a ficha estão secas.

Risco para a saúde

- Certifique-se de que coloca no minibar apenas produtos que possam ser refrigerados à temperatura selecionada.
- Os géneros alimentícios só podem ser guardados nas embalagens originais ou em recipientes adequados.
- Abrir a porta durante longos períodos pode provocar um aumento significativo da temperatura nos compartimentos do minibar.
- Limpe regularmente as superfícies que entram em contacto com géneros alimentícios e os sistemas de drenagem acessíveis.
- Se o minibar ficar vazio durante longos períodos:
  - Desligue o minibar.
  - Descongele o minibar.
  - Limpe e seque o minibar.
  - Deixe a porta aberta para impedir o crescimento de bolor no interior do minibar.

NOTA! Risco de danos

- Guarde os objetos pesados como, por exemplo, garrafas ou latas exclusivamente na porta do minibar ou na prateleira inferior.
- Não utilize aparelhos elétricos dentro do minibar, exceto se esses aparelhos forem recomendados pelo fabricante para o efeito.
- Não coloque o aparelho na proximidade de chamas vivas ou outras fontes de calor (aquecimento, radiação solar intensa, fogões a gás, etc.).
- Certifique-se de que as aberturas de ventilação não estão tapadas.
- Nunca mergulhe o minibar em água.
- Proteja o minibar e o cabo do calor e da humidade.

- Certifique-se de que os alimentos não entram em contacto com as paredes do espaço de refrigeração.

OBSERVAÇÃO

- Para temperaturas ambiente entre +15 °C e +25 °C, selecione a definição de temperatura média.

3 Material fornecido

Quantidade	Descrição
1	Minibar
1	Manual de montagem e operação

4 Utilização adequada

O aparelho de refrigeração (também designado por "minibar") destina-se a ser utilizado em edifícios fechados, tais como:

- Na cozinha do pessoal em estabelecimentos comerciais, escritórios e outros espaços de trabalho
- No setor agrícola
- Em hotéis, motéis e outros estabelecimentos de alojamento
- Em estabelecimentos "bed and breakfast"
- Em empresas de catering ou negócios grossistas semelhantes

O minibar não é adequado para ser montado em caravanas ou autocaravanas.

O minibar está concebido para ser utilizado como aparelho encastrado ou como aparelho de refrigeração independente. Consulte as instruções de montagem.

O minibar destina-se exclusivamente à refrigeração e ao armazenamento de bebidas e alimentos em recipientes fechados.

O minibar não se destina ao armazenamento de alimentos frescos e de medicamentos nem ao congelamento de alimentos.

Este minibar destina-se exclusivamente à aplicação e aos fins pretendidos com base nestas instruções.

Este manual fornece informações necessárias para proceder a uma instalação e/ou a uma operação adequadas do minibar. Uma instalação e/ou uma operação ou manutenção incorretas causarão um desempenho insatisfatório e uma possível avaria.

O fabricante não aceita qualquer responsabilidade por danos ou prejuízos no produto resultantes de:

- Montagem ou ligação incorreta, incluindo sobretensões
- Manutenção incorreta ou utilização de peças sobressalentes não originais fornecidas pelo fabricante
- Alterações ao produto sem autorização expressa do fabricante
- Utilização para outras finalidades que não as descritas no presente manual

A Dometic reserva-se o direito de alterar o design e as especificações do produto.

5 Descrição técnica

O minibar consegue refrigerar produtos até uma temperatura máxima de 21 °C (apenas RH430STE, RH440STE) ou 19 °C (apenas RH430NTE, RH440NTE) à temperatura ambiente e mantê-los frios. Uma grelha divisora pode ser utilizada para separar alimentos, por exemplo, garrafas e doces.

O seu sistema de refrigeração é uma refrigeração termoelétrica sem desgaste.

Elemento de comando

N.º na fig. 1, página 3	Descrição
1	Regulador de temperatura

6 Montagem

O minibar foi concebido para uma montagem independente, podendo, no entanto, ser encastrado, se se verificarem as seguintes condições e estiverem asseguradas uma operação satisfatória e uma eficiência de refrigeração máxima.

- O minibar tem de ser cuidadosamente nivelado para garantir um funcionamento adequado.
- O espaço entre a parte posterior do minibar e a parede do móvel deve ser de 20 mm ou mais.

- A ventilação tem de ser assegurada conforme ilustrado nas alternativas A, B, C ou D (fig. 2, página 3).
- A conduta de ventilação tem de medir, pelo menos, 105 mm x a largura do minibar.
- Apenas a unidade de refrigeração completa tem de projetar-se para dentro da conduta de ventilação conforme ilustrado (fig. 2, página 3).
- O ar que circula através da conduta de ventilação não pode ser pré-aquecido com nenhuma fonte de calor.
- Caso sejam usadas grelhas de ventilação, estas têm de possuir aberturas com, pelo menos, 200 cm^2 cada.
- Na versão com porta de vidro, se a humidade ambiente for superior a 65% a uma temperatura ambiente de 25 °C, irá formar-se água de condensação na porta.
- É possível fixar o minibar na parte inferior do móvel com os pés de fixação do aparelho, utilizando, para o efeito, parafusos com comprimento adequado (fig. 3, página 3).
- O acesso direto à tomada para a conexão à rede elétrica tem de estar garantido.

6.1 Substituir a placa decorativa

➤ Proceda como ilustrado em fig. 4 a fig. 7, página 4.

6.2 Montar a dobradiça deslizante (opcional)

➤ Proceda como ilustrado em fig. 8, página 5, a fig. 23, página 8.

6.3 Inverter a abertura da porta

➤ Proceda como ilustrado em fig. 24 a fig. 28, página 9.
Só para portas com dobradiça deslizante: fig. 26 a fig. 27, página 9.

7 Operação

7.1 Antes da primeira utilização

Antes da primeira utilização, limpe o interior e o exterior do minibar com um pano húmido, por razões de higiene (ver também capítulo “Limpeza e manutenção” na página 68).

7.2 Poupar energia

- Abra o minibar apenas as vezes que forem necessárias e apenas durante o tempo necessário.
- Primeiro, deixe as refeições quentes arrefecer antes de as refrigerar no aparelho.
- Evite temperaturas internas desnecessariamente baixas.
- Para um consumo de energia otimizado, posicione as prateleiras e as gavetas na posição original de entrega.
- Verifique regularmente se a vedação da porta ainda está corretamente encaixada.
- Limpe o pó e a sujidade do condensador regularmente.

7.3 Ligar

NOTA! Perigo de danos

- Certifique-se de que no minibar apenas se encontram objetos que possam ser refrigerados à temperatura selecionada.
- Certifique-se de que as bebidas ou os géneros alimentícios em recipientes de vidro não são refrigerados em excesso. Ao congelar, os líquidos dilatam e os recipientes de vidro podem partir-se.
- Certifique-se de que o minibar está bem ventilado para que todo o calor produzido possa ser dissipado. Caso contrário, não é possível garantir um funcionamento correto. É especialmente importante não tapar as aberturas de ventilação.

OBSERVAÇÃO

- É possível que se formem algumas gotas de água no interior do minibar, se o aparelho estiver a refrigerar durante um longo período. Isso é normal, pois a humidade presente no ar condensa-se e transforma-se em pingos de água quando a temperatura arrefece no minibar. O minibar não está com defeito. Se necessário, limpe-o com um pano seco.
- Se não utilizar o minibar durante um longo período de tempo, deixe a porta um pouco aberta, para evitar a formação de odores.

1. Coloque o minibar sobre uma superfície estável.
2. Ligue o cabo de conexão à rede de corrente alternada.

✓ O minibar começa a refrigerar o interior.

7.4 Definir a temperatura

Para evitar desperdício alimentar, observe o seguinte:

- Mantenha as oscilações de temperatura o mais reduzidas possível. Abra o minibar apenas as vezes que forem necessárias e apenas durante o tempo necessário. Armazene os alimentos de modo a que o ar continue a circular bem.
- O minibar está equipado com uma função de regulação da temperatura automática. Selecione a média dos valores de temperatura possíveis.
- Ajuste a temperatura à quantidade e ao tipo de alimentos.

➤ Coloque o regulador de temperatura (fig. 1 1, página 3) na temperatura pretendida (3 °C – 12 °C).

7.5 Desligar

➤ Se pretender desligar o minibar, tem duas opções:
  – Puxe o cabo de conexão para fora ou rode o regulador de temperatura (fig. 1 1, página 3) no sentido contrário ao dos ponteiros do relógio para a posição OFF.

8 Limpeza e manutenção

AVISO! Risco de eletrocussão
Antes de cada limpeza e conservação, desligue o minibar.

NOTA! Risco de danos
- Não utilize produtos de limpeza abrasivos nem objetos duros para a limpeza, pois estes podem danificar o minibar.
- Nunca utilize ferramentas duras ou pontiagudas para retirar as camadas de gelo ou para libertar objetos congelados do minibar.
- Não utilize ferramentas mecânicas ou qualquer outro tipo de ferramentas para acelerar o processo de descongelamento.

➤ Limpe o minibar regularmente, e assim que este fique sujo, com um pano húmido.

➤ Certifique-se de que não pinga água para as vedações. Tal poderá danificar o sistema eletrónico.

➤ Seque o minibar com um pano após a limpeza.

➤ Verifique regularmente o escoamento do condensado.

Limpe o escoamento do condensado sempre que necessário. Se este estiver entupido, o condensado acumula-se no fundo do minibar.

9 Resolução de falhas

Falha	Possível causa	Solução
Aparelho não funciona (ficha inserida na tomada).	Tomada de tensão de corrente alternada sem tensão.	Tente novamente noutra tomada.
	Ventilador interno ou elemento de refrigeração avariado.	Contacte o agente de assistência técnica.
	Adaptador de rede integrado avariado.	Contacte o agente de assistência técnica.
	Placa de comando avariada.	Contacte o agente de assistência técnica.

10 Eliminação

➤ Sempre que possível, coloque o material de embalagem no respectivo contentor de reciclagem.

Para colocar o aparelho definitivamente fora de funcionamento, por favor, informe-se junto do centro de reciclagem mais próximo ou revendedor sobre as disposições de eliminação aplicáveis.

11 Garantia

É válido o prazo de garantia legal. Se o produto estiver com defeito, por favor, dirija-se à representação do fabricante no seu país (ver dometic.com/dealer) ou ao seu revendedor.

Para fins de reparação ou de garantia, terá de enviar os seguintes documentos em conjunto:

- uma cópia da factura com a data de aquisição,
- um motivo de reclamação ou uma descrição da falha.

12 Dados técnicos

O circuito de refrigeração contém R134a.

Contém gases fluorados com efeito de estufa

Equipamento hermeticamente fechado

A atual declaração de conformidade UE do seu aparelho pode ser obtida na respetiva página do produto, em dometic.com, ou solicitada diretamente ao fabricante (ver dometic.com/dealer).

Consulte mais informações sobre o produto através do código QR existente no rótulo energético das imagens ou em eprel.ec.europa.eu.

	RH430STE	**RH430NTE**
Volume total:	32 l	
Tensão de conexão:	100 – 240 V∼ , 50/60 Hz	
Potência nominal de entrada:	55 W 12,1 W (100 – 240 V∼ , modo ECO)	
Âmbito de temperatura:	3 °C ... 12 °C máx. 21 °C abaixo da temperatura ambiente	3 °C ... 12 °C máx. 19 °C abaixo da temperatura ambiente
Categoria:	2 (cave)	
Classe de eficiência energética:	F	
Consumo de energia:	84 kWh/ano	
Classe de climatização:	N	
Quantidade de agente de refrigeração:	60 g	48 g
Equivalente a CO2:	0,086 t	0,069 t
Potencial de aquecimento global (PAG):	1430	
Temperatura ambiente com a utilização prevista:	+16 °C a +32 °C	
Emissão de ruído:	33,8 dB	15 dB
Dimensões (L x A x P):	384 x 522 x 395 mm	

	RH430STE	RH430NTE
Peso:	10 kg	
Verificação/certificação:		

	RH440STE	RH440NTE
Volume total:	42 l	
Tensão de conexão:	100 – 240 V~ , 50/60 Hz	
Potência nominal de entrada:	55 W 12,5 W (100 – 240 V~ , modo ECO)	
Âmbito de temperatura:	3 °C ... 12 °C máx. 21 °C abaixo da temperatura ambiente	3 °C ... 12 °C máx. 19 °C abaixo da temperatura ambiente
Categoria:	2 (cave)	
Classe de eficiência energética:	F	
Consumo de energia:	83 kWh/ano	
Classe de climatização:	N	
Quantidade de agente de refrigeração:	60 g	48 g
Equivalente a CO2:	0,086 t	0,069 t
Potencial de aquecimento global (PAG):	1430	
Temperatura ambiente com a utilização prevista:	+16 °C a +32 °C	
Emissão de ruído:	33,8 dB	15 dB
Dimensões (L x A x P):	401 x 554 x 425 mm	
Peso:	11 kg	
Verificação/certificação:		

Si prega di leggere attentamente e di seguire tutte le istruzioni, le linee guida e le avvertenze incluse in questo manuale del prodotto, al fine di garantire che il prodotto venga sempre installato, utilizzato e mantenuto nel modo corretto. Queste istruzioni DEVONO essere conservate insieme al prodotto.

Utilizzando il prodotto, l'utente conferma di aver letto attentamente tutte le istruzioni, le linee guida e le avvertenze e di aver compreso e accettato di rispettare i termini e le condizioni qui espressamente indicati. L'utente accetta di utilizzare questo prodotto solo per lo scopo e l'applicazione previsti e in conformità con le istruzioni, le linee guida e le avvertenze indicate nel presente manuale del prodotto, nonché in conformità con tutte le leggi e i regolamenti applicabili. La mancata lettura e osservanza delle istruzioni e delle avvertenze qui espressamente indicate può causare lesioni personali e a terzi, danni al prodotto o ad altre proprietà nelle vicinanze. Il presente manuale del prodotto, comprese le istruzioni, le linee guida e le avvertenze e la relativa documentazione possono essere soggetti a modifiche e aggiornamenti. Per informazioni aggiornate sul prodotto, si prega di visitare il sito www.dometic.com.

Indice

1 Spiegazione dei simboli 72
2 Istruzioni per la sicurezza 73
3 Dotazione 76
4 Conformità d'uso 76
5 Descrizione delle caratteristiche tecniche 77
6 Montaggio 77
7 Utilizzo 78
8 Pulizia e manutenzione 80
9 Eliminazione dei guasti 81
10 Smaltimento 81
11 Garanzia 81
12 Specifiche tecniche 81

1 Spiegazione dei simboli

PERICOLO!
Indicazione di sicurezza che segnala una situazione di pericolo che se non evitata provoca morte o gravi lesioni.

AVVERTENZA!
Indicazione di sicurezza che segnala una situazione di pericolo che se non evitata può provocare morte o gravi lesioni.

ATTENZIONE!
Indicazione di sicurezza che segnala una situazione di pericolo che se non evitata può provocare lesioni lievi o di gravità media.

AVVISO!
Indicazione di una situazione che se non evitata può provocare danni materiali.

NOTA
Informazioni integranti relative all'impiego del prodotto.

2 Istruzioni per la sicurezza

2.1 Sicurezza generale

AVVERTENZA! La mancata osservanza di queste avvertenze potrebbe causare la morte o lesioni gravi.

Pericolo di scosse elettriche

- Assicurarsi che il minibar sia stato installato da un tecnico qualificato secondo quanto descritto nel manuale di installazione Dometic.
- Non mettere in funzione il minibar se presenta danni visibili.
- Per evitare possibili pericoli legati alla sicurezza, se il cavo di collegamento del minibar è danneggiato deve essere sostituito dal produttore, da un addetto all'assistenza oppure da personale ugualmente qualificato.
- Questo minibar può essere riparato solo da personale qualificato. Le riparazioni effettuate in modo scorretto possono causare gravi pericoli.

Pericolo di incendio

- Il refrigerante nel circuito di raffreddamento è altamente infiammabile. In caso di danneggiamento del circuito di raffreddamento:
  - Spegnere il minibar.
  - Evitare fiamme libere e scintille.
  - Aerare bene l'ambiente.

Pericolo di esplosione

- Non conservare nel minibar sostanze esplosive come ad es. bombolette spray con gas propellente.

Pericolo per la salute

- Questo minibar può essere utilizzato da bambini di età superiore a 8 anni, da persone con ridotte capacità fisiche, sensoriali o mentali o da persone inesperte o prive di conoscenze specifiche solo se sorvegliate o preventivamente istruite sull'impiego dell'apparecchio in sicurezza e se informate dei pericoli legati al prodotto stesso.
- I bambini non devono giocare con il minibar.
- La pulizia e la manutenzione non devono essere eseguite da bambini senza la presenza di un adulto.
- I bambini dai 3 agli 8 anni possono riempire e svuotare il minibar.

ATTENZIONE! La mancata osservanza di queste precauzioni potrebbe causare lesioni lievi o moderate.

Pericolo di schiacciamento

- Non mettere le dita nella cerniera.

Pericolo per la salute

- I prodotti alimentari possono essere conservati solo nelle confezioni originali o in contenitori adeguati.

AVVISO! Rischio di danni

- Confrontare i dati della tensione riportati sulla targhetta con quelli delle prese e degli attacchi disponibili.
- Il minibar non è adatto per la conservazione di sostanze corrosive o solventi.
- L'isolamento del frigorifero contiene ciclopentano infiammabile e necessita di procedure speciali per lo smaltimento. Al termine del suo ciclo di vita consegnare il frigorifero portatile presso un centro di riciclaggio adatto.
- Mantenere l'apertura di scarico sempre pulita.
- Non aprire in nessun caso il circuito di raffreddamento.
- Trasportare il minibar solo in posizione verticale.

2.2 Sicurezza durante l'utilizzo del minibar

PERICOLO! La mancata osservanza di queste avvertenze può causare la morte o lesioni gravi.

Pericolo di scosse elettriche

- Non toccare mai i cavi esposti a mani nude.

ATTENZIONE! La mancata osservanza di queste precauzioni potrebbe causare lesioni lievi o moderate.

Pericolo di scosse elettriche

- Prima della messa in funzione del minibar, assicurarsi che la rete di alimentazione e la spina siano asciutte.

Pericolo per la salute

- Assicurarsi che nel minibar si trovino solo oggetti o prodotti che possono essere raffreddati alla temperatura selezionata.
- I generi alimentari possono essere conservati solo nelle confezioni originali o in contenitori adatti.
- L'apertura prolungata della porta può causare un significativo aumento della temperatura nei vani del minibar.
- Pulire regolarmente le superfici che vengono a contatto con gli alimenti e i sistemi di scarico accessibili.
- Se il minibar viene lasciato vuoto per lunghi periodi:
  - Spegnere il minibar.
  - Sbrinare il minibar.
  - Pulire e asciugare il minibar.
  - Lasciare la porta aperta per evitare lo sviluppo di muffe all'interno del minibar.

AVVISO! Rischio di danni

- Posizionare oggetti pesanti come ad es. bottiglie o lattine esclusivamente nella porta del minibar o sulla griglia inferiore.
- Non utilizzare apparecchi elettrici all'interno del minibar, ad eccezione di quelli consigliati dal produttore.
- Non collocare l'apparecchio nelle vicinanze di fiamme libere o altre fonti di calore (riscaldamento, intensa esposizione ai raggi solari, forni a gas ecc.).
- Assicurarsi che le aperture di aerazione non siano ostruite.
- Non immergere mai il minibar in acqua.
- Proteggere il minibar e il cavo dal caldo e dall'umidità.
- Fare attenzione che gli alimenti non entrino in contatto con le pareti della zona di raffreddamento.

NOTA

- Con temperature ambiente comprese tra +15 °C e +25 °C, selezionare la regolazione media della temperatura.

3 Dotazione

Quantità	Descrizione
1	Minibar
1	Istruzioni di montaggio e d'uso

4 Conformità d'uso

L'apparecchio di refrigerazione (chiamato anche minibar) è progettato per il funzionamento in edifici chiusi, come ad esempio:

- nelle cucine per il personale di negozi, uffici e altre aree di lavoro
- nel settore agricolo
- in hotel, motel e altre strutture ricettive
- nei bed and breakfast
- nelle attività di ristorazione o in analoghe attività di all'ingrosso.

Il minibar non è adatto per l'installazione in camper o caravan.

Il minibar è destinato ad essere utilizzato come apparecchio da incasso oppure come apparecchio refrigerante autonomo. Fare riferimento alle istruzioni per l'installazione.

Il minibar è progettato esclusivamente per il raffreddamento e la conservazione di bevande e alimenti in contenitori chiusi.

Il minibar non è adatto alla conservazione di alimenti freschi e medicinali o al congelamento di alimenti.

Questo minibar è adatto solo per l'uso e l'applicazione previsti in conformità alle presenti istruzioni.

Questo manuale fornisce le informazioni necessarie per la corretta installazione e/o il corretto utilizzo del minibar. Un'installazione errata e/o un utilizzo o una manutenzione impropri comporteranno prestazioni insoddisfacenti e un possibile guasto.

Il produttore non si assume alcuna responsabilità per eventuali lesioni o danni al prodotto che derivino da:

- montaggio o collegamento non corretti, compresa la sovratensione
- manutenzione non corretta o uso di ricambi diversi da quelli originali forniti dal produttore
- modifiche al prodotto senza esplicita autorizzazione del produttore

- impiego per fini diversi rispetto a quelli descritti nel presente manuale

Dometic si riserva il diritto di modificare l'aspetto e le specifiche del prodotto.

5 Descrizione delle caratteristiche tecniche

Il minibar può raffreddare i prodotti fino a un massimo di 21 °C (solo RH430STE, RH440STE) o 19 °C (solo RH430NTE, RH440NTE) al di sotto della temperatura ambiente e mantenerli al fresco. Una griglia divisoria permette di separare gli alimenti, ad es. bottiglie e dolci.

Il suo sistema di raffreddamento è un sistema di raffreddamento termoelettrico non soggetto a usura.

Elemento di comando

N. nella fig. 1, pagina 3	Descrizione
1	Termoregolatore

6 Montaggio

Il minibar è progettato per l'installazione autonoma, ma può essere montato a incasso se sono soddisfatte le condizioni indicate di seguito, volte ad assicurare un funzionamento soddisfacente e la massima efficienza di raffreddamento.

- Il minibar deve essere sistemato bene in piano per assicurare un corretto funzionamento.
- La distanza tra il retro del minibar e la parete dovrebbe essere di almeno 20 mm.
- La ventilazione deve essere assicurata come indicato nelle alternative A, B, C o D (fig. 2, pagina 3).
- Il canale di ventilazione deve misurare almeno 105 mm x la larghezza del minibar.
- Solo l'intero gruppo refrigerante deve sporgere nel canale di ventilazione come raffigurato (fig. 2, pagina 3).
- L'aria che passa attraverso il canale di ventilazione non deve essere preriscaldata da alcuna fonte di calore.

- Le griglie di ventilazione, se utilizzate, devono avere aperture di almeno 200 cm^2 ciascuna.
- Nella versione con la porta di vetro, quando l'umidità ambiente è superiore al 65% con una temperatura ambiente di 25 °C, l'umidità condensa sulla porta.
- Il minibar può essere fissato al fondo del mobile attraverso i suoi piedini di fissaggio usando viti di lunghezza adeguata (fig. 3, pagina 3).
- La presa di corrente deve essere liberamente accessibile.

6.1 Sostituzione del pannello decorativo

➤ Procedere come indicato dalla fig. 4 alla fig. 7, pagina 4.

6.2 Montaggio della cerniera a traino (opzionale)

➤ Procedere come indicato dalla fig. 8, pagina 5 alla fig. 23, pagina 8.

6.3 Cambio del lato di apertura della porta

➤ Procedere come indicato dalla fig. 24 alla fig. 28, pagina 9.
Solo per porte con cerniera a traino: dalla fig. 26 alla fig. 27, pagina 9.

7 Utilizzo

7.1 Prima del primo uso

Prima del primo utilizzo, pulire il minibar all'interno e all'esterno con un panno umido per motivi igienici (vedere anche capitolo "Pulizia e manutenzione" a pagina 80).

7.2 Risparmio energetico

- Aprire il minibar solo se necessario e per il tempo necessario.
- Prima di immagazzinare cibi caldi nel dispositivo, lasciarli prima raffreddare.
- Evitare un abbassamento eccessivo della temperatura interna se non necessario.
- Per un consumo energetico ottimale, posizionare i ripiani e i cassetti in base alla loro posizione al momento della consegna.
- Controllare regolarmente che la guarnizione della porta aderisca bene.
- Ad intervalli regolari, eliminare dal condensatore polvere ed eventuali impurità.

7.3 Accensione

AVVISO! Pericolo di danni

- Assicurarsi che nel minibar si trovino solo oggetti o prodotti che possono essere raffreddati alla temperatura selezionata.
- Prestare attenzione a non raffreddare eccessivamente bevande o vivande liquide conservate in contenitori di vetro. I liquidi si dilatano quando vengono congelati, pertanto possono provocare la rottura dei contenitori di vetro.
- Assicurarsi che il minibar sia ben ventilato e che tutto il calore creato possa essere dissipato. Altrimenti non può essere assicurato un funzionamento corretto. In particolare, fare attenzione che le aperture di aerazione non vengano coperte.

NOTA

- Se il minibar è stato raffreddato a lungo, al suo interno possono formarsi alcune gocce d'acqua. Questo è normale poiché l'umidità dell'aria si condensa in gocce d'acqua se la temperatura all'interno del minibar si abbassa. Il minibar non è guasto. Pulire se necessario con un panno asciutto.
- Se non si intende utilizzare il minibar per un lungo periodo di tempo, lasciare la porta leggermente socchiusa per evitare che si formino cattivi odori.

1. Collocare il minibar su una base stabile.
2. Collegare il cavo di collegamento alla rete di alimentazione in corrente alternata.

✓ Il minibar inizia a raffreddare l'interno.

7.4 Regolazione della temperatura

Per evitare spreco di cibo, considerare quanto segue:

- Ridurre al minimo le variazioni di temperatura. Aprire il minibar solo se necessario e per il tempo necessario. Conservare gli alimenti in modo che l'aria possa continuare a circolare bene.
- Il minibar è dotato di una funzione di regolazione della temperatura automatica. Selezionare la media dei possibili valori di temperatura.
- Regolare la temperatura in base alla quantità e al tipo di alimenti.

➤ Impostare il termoregolatore (fig. **1** 1, pagina 3) alla temperatura desiderata (3 °C – 12 °C).

7.5 Spegnimento

➤ Per spegnere il minibar sono previste due opzioni:
  – Estrarre il cavo di collegamento o ruotare il termoregolatore (fig. 1 1, pagina 3) in senso antiorario fino alla posizione OFF.

8 Pulizia e manutenzione

AVVERTENZA! Pericolo di scosse elettriche
Staccare il minibar dalla rete ogni volta che si effettuano la pulizia e la cura.

AVVISO! Rischio di danni
- Per la pulizia non impiegare detergenti abrasivi oppure oggetti duri, perché potrebbero danneggiare il minibar.
- Non impiegare mai utensili duri o acuminati per rimuovere gli strati di ghiaccio o per liberare oggetti congelati.
- Non utilizzare alcun ausilio meccanico o di qualsiasi altro tipo per accelerare il processo di sbrinamento.

➤ Pulire con un panno umido il minibar regolarmente e non appena sono visibili tracce di sporco.

➤ Assicurarsi che non goccioli acqua nelle guarnizioni. Questo può danneggiare il sistema elettronico.

➤ Dopo aver lavato il minibar, asciugarlo con un panno.

➤ Controllare lo scarico della condensa con regolarità.

Se necessario pulire lo scarico della condensa. Quando è intasato, la condensa si raccoglie sul fondo del minibar.

9 Eliminazione dei guasti

Guasto	Possibile causa	Soluzione
L'apparecchio non funziona (la spina è inserita).	Nella presa CA non c'è tensione.	Provare a collegare il dispositivo a un'altra presa a spina.
	La ventola interna o l'elemento raffreddante sono guasti.	Contattare il servizio di assistenza.
	L'alimentatore integrato è difettoso.	Contattare il servizio di assistenza.
	La scheda di controllo principale è guasta.	Contattare il servizio di assistenza.

10 Smaltimento

➤ Raccogliere il materiale di imballaggio possibilmente negli appositi contenitori di riciclaggio.

Quando il prodotto viene messo fuori servizio definitivamente, informarsi al centro di riciclaggio più vicino, oppure presso il proprio rivenditore specializzato, sulle prescrizioni adeguate concernenti lo smaltimento.

11 Garanzia

Vale il termine di garanzia previsto dalla legge. Qualora il prodotto risultasse difettoso, La preghiamo di rivolgersi alla filiale del produttore del suo Paese (vedi dometic.com/dealer), oppure al rivenditore specializzato di riferimento.

Per la riparazione e per il disbrigo delle condizioni di garanzia è necessario inviare la seguente documentazione:

- una copia della fattura con la data di acquisto del prodotto,
- un motivo su cui fondare il reclamo, oppure una descrizione del guasto.

12 Specifiche tecniche

Il circuito di raffreddamento contiene R134a.

Contiene gas fluorurati a effetto serra

Apparecchiature ermeticamente sigillate

L'attuale dichiarazione di conformità UE per il proprio apparecchio è disponibile sulla relativa pagina del prodotto al sito dometic.com o direttamente tramite il produttore (vedi dometic.com/dealer).

Ulteriori informazioni sul prodotto sono accessibili tramite il codice QR sull'etichetta energetica nelle figure o al sito eprel.ec.europa.eu.

	RH430STE	**RH430NTE**
Volume totale:	32 l	
Tensione di allacciamento:	100 – 240 V∼ , 50/60 Hz	
Potenza nominale di ingresso:	55 W 12,1 W (100 – 240 V∼ , modalità ECO)	
Intervallo di temperatura d'esercizio:	3 °C ... 12 °C fino a max 21 °C al di sotto della temperatura ambiente	3 °C ... 12 °C fino a max 19 °C al di sotto della temperatura ambiente
Categoria:	2 (cantina)	
Classe di efficienza energetica:	F	
Consumo energetico:	84 kWh/anno	
Classe climatica:	N	
Quantità di refrigerante:	60 g	48 g
Equivalente CO2:	0,086 t	0,069 t
Potenziale di riscaldamento globale (GWP):	1430	
Uso a temperatura ambiente previsto:	+16 °C - +32 °C	
Emissioni acustiche:	33,8 dB	15 dB
Dimensioni (L x A x P):	384 x 522 x 395 mm	
Peso:	10 kg	
Certificati di controllo:	CE UKCA	

	RH440STE	**RH440NTE**
Volume totale:	42 l	
Tensione di allacciamento:	100 – 240 V~ , 50/60 Hz	
Potenza nominale di ingresso:	55 W 12,5 W (100 – 240 V~ , modalità ECO)	
Intervallo di temperatura d'esercizio:	3 °C ... 12 °C fino a max 21 °C al di sotto della temperatura ambiente	3 °C ... 12 °C fino a max 19 °C al di sotto della temperatura ambiente
Categoria:	2 (cantina)	
Classe di efficienza energetica:	F	
Consumo energetico:	83 kWh/anno	
Classe climatica:	N	
Quantità di refrigerante:	60 g	48 g
Equivalente CO2:	0,086 t	0,069 t
Potenziale di riscaldamento globale (GWP):	1430	
Uso a temperatura ambiente previsto:	+16 °C - +32 °C	
Emissioni acustiche:	33,8 dB	15 dB
Dimensioni (L x A x P):	401 x 554 x 425 mm	
Peso:	11 kg	
Certificati di controllo:	CE UKCA	

Lees alle instructies, richtlijnen en waarschuwingen in deze gebruiksaanwijzing en volg ze zorgvuldig op om ervoor te zorgen dat u het product te allen tijde op de juiste manier installeert, gebruikt en onderhoudt. Deze instructies MOETEN bij dit product bewaard worden.

Door het product te gebruiken, bevestigt u hierbij dat u alle instructies, richtlijnen en waarschuwingen zorgvuldig hebt gelezen en dat u de voorwaarden en condities zoals die hierin zijn beschreven begrijpt en accepteert. U gaat ermee akkoord dit product alleen te gebruiken voor het beoogde doel en de beoogde toepassing en in overeenstemming met de instructies, richtlijnen en waarschuwingen zoals beschreven in deze gebruiksaanwijzing en in overeenstemming met de geldende wet- en regelgeving. Het niet lezen en opvolgen van de hierin beschreven instructies en waarschuwingen kan leiden tot letsel voor uzelf en anderen, schade aan uw product of schade aan andere eigendommen in de omgeving. Deze gebruiksaanwijzing, met inbegrip van de instructies, richtlijnen en waarschuwingen, en de bijbehorende documentatie kan onderhevig zijn aan wijzigingen en updates. Actuele productinformatie vindt u op www.dometic.com.

Inhoudsopgave

1 Verklaring van de symbolen 84
2 Veiligheidsaanwijzingen 85
3 Omvang van de levering 88
4 Beoogd gebruik 88
5 Technische beschrijving 89
6 Montage 89
7 Gebruik 90
8 Reiniging en onderhoud 92
9 Verhelpen van storingen 93
10 Afvoer 93
11 Garantie 93
12 Technische gegevens 94

1 Verklaring van de symbolen

GEVAAR!
Veiligheidsaanwijzing met betrekking tot een gevaarlijke situatie die leidt tot ernstig letsel of de dood, als deze niet wordt vermeden.

WAARSCHUWING!
Veiligheidsaanwijzing met betrekking tot een gevaarlijke situatie die kan leiden tot ernstig letsel of de dood, als deze niet wordt vermeden.

VOORZICHTIG!
Veiligheidsaanwijzing met betrekking tot een gevaarlijke situatie die kan leiden tot licht of gemiddeld letsel, als deze niet wordt vermeden.

LET OP!
Aanwijzing met betrekking tot een situatie die kan leiden tot materiële schade, als deze niet wordt vermeden.

INSTRUCTIE
Meer informatie over de bediening van het product.

2 Veiligheidsaanwijzingen

2.1 Algemene veiligheid

WAARSCHUWING! Het niet in acht nemen van deze waarschuwingen kan leiden tot ernstig letsel of de dood.

Gevaar voor elektrische schokken

- Zorg ervoor dat de minibar wordt geïnstalleerd door een gekwalificeerd technicus en in overeenstemming met de Dometic-montagehandleiding.
- Gebruik de minibar niet als deze zichtbaar beschadigd is.
- Als de stroomkabel van de minibar beschadigd is, moet deze, om gevaren te voorkomen, worden vervangen door de fabrikant, diens klantenservice of een gelijkwaardig gekwalificeerd persoon.
- Deze minibar mag uitsluitend worden gerepareerd door gekwalificeerde personen. Door ondeskundige reparaties kunnen grote gevaren ontstaan.

Brandgevaar

- Het koelmiddel in de koelkring is licht ontvlambaar.
  In geval van beschadiging van de koelkring:
  – Schakel de minibar uit.
  – Vermijd open vuur en vonken.
  – Ventileer de ruimte goed.

Explosiegevaar

- Bewaar geen explosiegevaarlijke stoffen in de minibar, zoals spuitbussen met drijfgas.

Gevaar voor de gezondheid

- Deze minibar mag worden gebruikt door kinderen vanaf 8 jaar en ouder evenals door personen met verminderd fysiek, zintuiglijk of mentaal vermogen of gebrek aan kennis en ervaring, mits zij onder toezicht staan of zijn geïnstrueerd in het veilig gebruik van de minibar en zij inzicht hebben in de gevaren die het gebruik van de minibar met zich meebrengt.
- Kinderen mogen niet met de minibar spelen.
- Reiniging en gebruikersonderhoud mogen niet door kinderen zonder toezicht worden uitgevoerd.
- Kinderen van 3 tot 8 jaar mogen de minibar alleen in- en uitruimen.

VOORZICHTIG! Het niet in acht nemen van deze waarschuwingen kan leiden tot licht of matig letsel.

Gevaar voor beknelling

- Grijp niet in het scharnier.

Gevaar voor de gezondheid

- Levensmiddelen mogen alleen in de originele verpakking of in geschikte bakken worden bewaard.

LET OP! Gevaar voor schade

- Controleer of de spanning op het typeplaatje overeenkomt met de aanwezige energievoorziening.
- De minibar is niet geschikt voor de opslag van bijtende of oplosmiddelhoudende stoffen.
- De isolatie van het koeltoestel bevat ontvlambare cyclopentanen en vereist speciale verwerkingsprocedures. Breng het koeltoestel aan einde van zijn levensduur naar een erkend afvalverwerkingsbedrijf.
- Houd de afvoerleiding altijd schoon.
- Open in geen geval de koelkring.
- Draag de minibar uitsluitend rechtop.

2.2 De minibar veilig gebruiken

GEVAAR! Het niet in acht nemen van deze waarschuwingen leidt tot ernstig letsel of de dood.

Gevaar voor elektrische schokken

- Raak blanke leidingen nooit met blote handen aan.

VOORZICHTIG! Het niet in acht nemen van deze waarschuwingen kan leiden tot licht of matig letsel.

Gevaar voor elektrische schokken

- Let er voor de ingebruikname van de minibar op dat voedingskabel en stekker droog zijn.

Gevaar voor de gezondheid

- Zorg ervoor dat u alleen voorwerpen in de minibar legt die op de gekozen temperatuur gekoeld mogen worden.
- Levensmiddelen mogen alleen in de originele verpakking of in geschikte bakken worden bewaard.
- Langdurig openen van de deur kan leiden tot een aanzienlijke temperatuurstijging in de compartimenten van de minibar.
- Reinig oppervlakken die in contact komen met voedsel en aftapsystemen regelmatig.
- Als de minibar voor een langere periode leeg wordt gehouden:
  - Schakel de minibar uit.
  - Ontdooi de minibar.
  - Reinig en droog de minibar.
  - Laat de deur open om schimmelvorming in de minibar te voorkomen.

LET OP! Gevaar voor schade

- Bewaar zware voorwerpen zoals flessen of conserven uitsluitend in de deur van de minibar of op de onderste legplank.
- Gebruik geen elektrische apparaten in de minibar, behalve als deze elektrische apparaten daarvoor door de fabrikant worden aanbevolen.
- Plaats het toestel niet in de buurt van open vuur of andere warmtebronnen (verwarming, sterke zonnestraling, gasovens enz.).
- Let op dat de ventilatieopeningen niet afgedekt zijn.
- Dompel de minibar nooit onder in water.
- Bescherm de minibar en de kabel tegen hitte en vocht.
- Let op dat levensmiddelen de wanden van de koelruimte niet aanraken.

INSTRUCTIE

- Selecteer bij omgevingstemperaturen van +15 °C tot +25 °C de middelste temperatuurinstelling.

3 Omvang van de levering

Aantal	Beschrijving
1	Minibar
1	Montage- en gebruiksaanwijzing

4 Beoogd gebruik

Het koeltoestel (ook 'minibar' genoemd) is ontworpen voor gebruik in omringende gebouwen, bijvoorbeeld:

- In personeelskeukens van winkels, kantoren en andere werkplekken
- In de landbouwsector
- In hotels, motels en andere accommodaties
- In bed and breakfasts
- In cateringbedrijven of vergelijkbare groothandelszaken

De minibar is niet geschikt voor inbouw in caravans of campers.

De minibar is bedoeld voor gebruik als inbouwtoestel of als vrijstaand koeltoestel. Zie de installatie-instructies.

De minibar is uitsluitend ontworpen voor het koelen en bewaren van dranken en levensmiddelen in gesloten bakken.

De minibar is niet geschikt voor het bewaren van verse levensmiddelen en medicijnen of voor het invriezen van levensmiddelen.

De minibar is alleen geschikt voor het beoogde gebruik en de toepassing in overeenstemming met deze gebruiksaanwijzing.

Deze handleiding geeft informatie die nodig is voor een goede installatie en/of bediening van de minibar. Een slechte installatie en/of verkeerde bediening of onderhoud leidt tot onbevredigende prestaties en mogelijke storingen.

De fabrikant aanvaardt geen aansprakelijkheid voor letsel of schade aan het product die het gevolg is van:

- Onjuiste montage of aansluiting, inclusief te hoge spanning
- Onjuist onderhoud of gebruik van andere dan door de fabrikant geleverde originele reserveonderdelen
- Wijzigingen van het product zonder uitdrukkelijke toestemming van de fabrikant
- Gebruik voor andere doeleinden dan beschreven in deze handleiding

Dometic behoudt zich het recht voor om het uiterlijk en de specificaties van het product te wijzigen.

5 Technische beschrijving

De minibar kan producten koelen tot maximaal 21 °C (alleen RH430STE, RH440STE) of 19 °C (alleen RH430NTE, RH440NTE) onder de omgevingstemperatuur en producten koel houden. Een scheidingsrooster kan worden gebruikt om levensmiddelen te scheiden, bijvoorbeeld flessen en versnaperingen.

Het koelsysteem is een slijtvaste thermo-elektrische koeling.

Bedieningselement

Nr. in afb. 1, pagina 3	Beschrijving
1	Temperatuurregelaar

6 Montage

De minibar is ontworpen voor vrijstaande installatie, maar kan worden ingebouwd als aan de volgende voorwaarden met betrekking tot een correcte werking en maximale koelefficiëntie is voldaan.

- Voor een correcte werking moet de minibar waterpas worden afgesteld.
- De afstand tussen de achterzijde van de minibar en de wand moet ten minste 20 mm bedragen.
- Ventilatie moet voorhanden zijn zoals afgebeeld in de alternatieven A, B, C or D (afb. 2, pagina 3).
- Het ventilatiekanaal moet minstens 105 mm x de breedte van de minibar bedragen.
- Alleen de gehele koeleenheid mag zoals afgebeeld in het ventilatiekanaal steken (afb. 2, pagina 3).
- Lucht die door het ventilatiekanaal stroomt mag niet zijn voorverwarmd door een warmtebron.
- Ventilatieroosters, indien gebruikt, moeten elk een opening hebben van minstens 200 cm^2.

- Bij de versie met een glazen deur beslaat de glazen deur, als de vochtigheid hoger is dan 65% bij 25 °C omgevingstemperatuur.
- De minibar kan met voldoende lange schroeven door de bevestigingspoten heen aan de bodem van het meubelstuk worden bevestigd (afb. 3, pagina 3).
- De uitgang voor de voeding moet steeds vrij toegankelijk zijn.

6.1 Decoratieplaat vervangen

➤ Ga te werk zoals afgebeeld in afb. 4 tot afb. 7, pagina 4.

6.2 Sleepdeursysteem (optioneel) monteren

➤ Ga te werk zoals afgebeeld in afb. 8, pagina 5, tot afb. 23, pagina 8.

6.3 Deurbevestiging wisselen

➤ Ga te werk zoals afgebeeld in afb. 24 tot afb. 28, pagina 9.
Alleen geschikt voor deuren met sleepdeursysteem: afb. 26 tot afb. 27, pagina 9.

7 Gebruik

7.1 Voor het eerste gebruik

Reinig de minibar om hygiënische redenen voor het eerste gebruik aan de binnen- en buitenzijde met een vochtige doek (zie ook hoofdstuk „Reiniging en onderhoud" op pagina 92).

7.2 Energie besparen

- Open de minibar uitsluitend indien nodig en slechts zo lang als noodzakelijk.
- Laat warme levensmiddelen eerst afkoelen alvorens deze in het toestel koel te houden.
- Vermijd een onnodig lage binnentemperatuur.
- Plaats de legplanken en laden voor een optimaal energieverbruik in de positie zoals bij levering.
- Controleer regelmatig of de deurafdichting nog goed zit.
- Verwijder regelmatig stof en vuil van de condensor.

7.3 Inschakelen

LET OP! Gevaar voor beschadiging

- Zorg ervoor dat er zich alleen voorwerpen in de minibar bevinden die op de gekozen temperatuur gekoeld mogen worden.
- Zorg ervoor dat drank of voedsel in glazen flessen niet te sterk afkoelt. Vloeistoffen zetten uit als ze bevriezen en kunnen daardoor glazen flesssen doen breken.
- Zorg ervoor dat de minibar goed wordt geventileerd, zodat warmte kan worden afgevoerd. Anders is een optimale werking niet gegarandeerd. Met name de ventilatieopeningen mogen niet worden afgedekt.

INSTRUCTIE

- Als de minibar gedurende langere tijd gekoeld heeft, kunnen er waterdruppels in het toestel ontstaan. Dat is normaal, aangezien het vocht in de lucht tot waterdruppels condenseert als de temperatuur in de minibar daalt. De minibar is niet defect. Wis het eventueel af met een droge doek.
- Als u de minibar lange tijd niet gaat gebruiken, laat de deur dan op een kier staan om te voorkomen dat er onaangename geuren ontstaan.

1. Plaats de minibar op een stevige ondergrond.
2. Sluit de aansluitkabel aan op de wisselstroomvoeding.

✓ De minibar begint met het koelen van de binnenruimte.

7.4 Temperatuur instellen

Let op het volgende om voedselverspilling tegen te gaan:

- Houd temperatuurschommelingen zo laag mogelijk. Open de minibar uitsluitend indien nodig en slechts zo lang als noodzakelijk. Berg levensmiddelen zodanig op dat de lucht nog steeds goed kan circuleren.
- De minibar is uitgerust met een automatisch temperatuurregeling. Selecteer het gemiddelde van de mogelijke temperatuurwaarden.
- Pas de temperatuur aan aan de hoeveelheid en het type levensmiddelen.

➤ Draai de temperatuurregelaar (afb. **1** 1, pagina 3) op de gewenste temperatuur (3 °C – 12 °C).

7.5 Uitschakelen

➤ Als u de minibar wilt uitschakelen, heeft u daarvoor twee mogelijkheden:
  – Trek de aansluitkabel eruit of draai de temperatuurregelaar (afb. 1 1, pagina 3) linksom op de positie OFF.

8 Reiniging en onderhoud

WAARSCHUWING! Gevaar voor elektrische schokken
Scheid de minibar voor elke reiniging en elk onderhoud van het stroomnet.

LET OP! Gevaar voor schade
- Gebruik voor de reiniging geen bijtende schoonmaakmiddelen of harde voorwerpen omdat deze de minibar kunnen beschadigen.
- Gebruik nooit harde of scherpe voorwerpen om ijs te verwijderen of om vastgevroren objecten los te maken van de minibar.
- Gebruik geen mechanische of andere hulpmiddelen om het ontdooien te versnellen.

➤ Reinig de minibar regelmatig en als hij vuil is met een vochtige doek.

➤ Let erop dat er geen water in de afdichtingen druppelt. Dit kan de elektronica beschadigen.

➤ Veeg de minibar na het reinigen met een doek droog.

➤ Controleer de condensaatafvoer regelmatig.

Reinig de condensaatafvoer indien nodig. Als deze verstopt is, verzamelt het condensaat zich op de bodem van de minibar.

9 Verhelpen van storingen

Fout	Mogelijke oorzaak	Oplossing
Toestel functioneert niet (stekker in stopcontact).	Geen spanning op het wisselspanning-stopcontact.	Probeer een ander stopcontact.
	Interne ventilator of koelelement defect.	Neem contact op met klantenservice.
	Geïntegreerde netadapter defect.	Neem contact op met klantenservice.
	Besturingsprintplaat defect.	Neem contact op met klantenservice.

10 Afvoer

➤ Laat het verpakkingsmateriaal indien mogelijk recyclen.

Als u het product definitief buiten bedrijf stelt, informeer dan bij het dichtstbijzijnde recyclingcentrum of uw speciaalzaak naar de betreffende afvoervoorschriften.

11 Garantie

De wettelijke garantieperiode is van toepassing. Als het product defect is, wendt u zich tot het filiaal van de fabrikant in uw land (zie dometic.com/dealer) of tot uw speciaalzaak.

Voor de afhandeling van de reparatie of garantie dient u de volgende documenten mee te sturen:

- een kopie van de factuur met datum van aankoop,
- reden van de klacht of een beschrijving van de storing.

12 Technische gegevens

De koelkring bevat R134a.

Bevat gefluoreerde broeikasgassen

Hermetisch afgesloten apparatuur

De actuele EG-conformiteitsverklaring voor uw apparaat ontvangt u op de desbetreffende productpagina van dometic.com of direct via de fabrikant (zie dometic.com/dealer).

Meer informatie over het product is beschikbaar via de QR-code op het energielabel in de afbeeldingen of op eprel.ec.europa.eu.

	RH430STE	**RH430NTE**
Totaal volume:	32 l	
Aansluitspanning:	100 – 240 V∼ , 50/60 Hz	
Nominaal opgenomen vermogen:	55 W 12,1 W (100 – 240 V∼ , ECO-modus)	
Temperatuurbereik:	3 °C ... 12 °C max. 21 °C onder omgevingstemperatuur	3 °C ... 12 °C max. 19 °C onder omgevingstemperatuur
Categorie:	2 (kelder)	
Energie-efficiëntieklasse:	F	
Energieverbruik:	84 kWh/jaar	
Klimaatklasse:	N	
Koelmiddelhoeveelheid:	60 g	48 g
CO_2-equivalent:	0,086 t	0,069 t
Aardopwarmingsvermogen (GWP):	1430	
Beoogde omgevingstemperatuur:	+16 °C tot +32 °C	
Geluidsemissie:	33,8 dB	15 dB
Afmetingen (b x h x d):	384 x 522 x 395 mm	
Gewicht:	10 kg	
Keurmerk/certificaat:	CE UKCA	

	RH440STE	**RH440NTE**
Totaal volume:	42 l	
Aansluitspanning:	100 – 240 V~ , 50/60 Hz	
Nominaal opgenomen vermogen:	55 W 12,5 W (100 – 240 V~ , ECO-modus)	
Temperatuurbereik:	3 °C ... 12 °C max. 21 °C onder omgevingstemperatuur	3 °C ... 12 °C max. 19 °C onder omgevingstemperatuur
Categorie:	2 (kelder)	
Energie-efficiëntieklasse:	F	
Energieverbruik:	83 kWh/jaar	
Klimaatklasse:	N	
Koelmiddelhoeveelheid:	60 g	48 g
CO_2-equivalent:	0,086 t	0,069 t
Aardopwarmingsvermogen (GWP):	1430	
Beoogde omgevingstemperatuur:	+16 °C tot +32 °C	
Geluidsemissie:	33,8 dB	15 dB
Afmetingen (b x h x d):	401 x 554 x 425 mm	
Gewicht:	11 kg	
Keurmerk/certificaat:	CE UK CA	

Læs og følg alle disse anvisninger, retningslinjer og advarsler i denne produktvejledning grundigt for at sikre, at du altid installerer, bruger og vedligeholder produktet korrekt. Disse anvisninger SKAL opbevares sammen med dette produkt.

Ved at benytte produktet bekræfter du hermed, at du har læst alle anvisninger, retningslinjer og advarsler grundigt, og at du forstår og er indforstået med de vilkår og betingelser, der er fastlagt heri. Du er indforstået med kun at bruge dette produkt til det beregnede formål og anvendelse i overensstemmelse med anvisningerne, retningslinjerne og advarslerne i denne produktvejledningen samt i overensstemmelse med alle de gældende love og forskrifter. Manglende læsning og ignorering af disse anvisninger og advarsler kan medføre kvæstelser på dig selv og andre, skade på dit produkt eller skade på anden ejendom i nærheden. Der tages forbehold for eventuelle ændringer og opdateringer af denne produktvejledning samt anvisningerne, retningslinjerne og advarslerne samt den tilhørende dokumentation. Se www.dometic.com for de nyeste produktinformationer.

Indhold

1 Forklaring af symbolerne 96
2 Sikkerhedshenvisninger 97
3 Leveringsomfang 100
4 Korrekt brug 100
5 Teknisk beskrivelse 101
6 Installation 101
7 Betjening 102
8 Rengøring og vedligeholdelse 104
9 Udbedring af fejl 104
10 Bortskaffelse 105
11 Garanti 105
12 Tekniske data 106

1 Forklaring af symbolerne

FARE!
Sikkerhedshenvisning til en farlig situation, der medfører død eller alvorlige kvæstelser, hvis den ikke undgås.

ADVARSEL!
Sikkerhedshenvisning til en farlig situation, der kan medføre død eller alvorlige kvæstelser, hvis den ikke undgås.

FORSIGTIG!
Sikkerhedshenvisning til en farlig situation, der kan medføre lette eller mindre kvæstelser, hvis den ikke undgås.

VIGTIGT!
Henvisning til en situation, der kan medføre materielle skader, hvis den ikke undgås.

BEMÆRK
Supplerende informationer om betjening af produktet.

2 Sikkerhedshenvisninger

2.1 Grundlæggende sikkerhed

ADVARSEL! Manglende overholdelse af disse advarsler kan medføre dødelige eller alvorlige kvæstelser.

Fare for elektrisk stød

- Kontrollér, at minibaren er blevet monteret af en kvalificeret tekniker i overensstemmelse med monteringsvejledningen fra Dometic.
- Hvis minibaren har synlige beskadigelser, må du ikke tage det i brug.
- Hvis denne minibars tilslutningskabel er beskadiget, skal det udskiftes af producenten eller dennes servicerepræsentant eller en tilsvarende uddannet person for at forhindre farer.
- Reparationer på denne minibar må kun foretages af kvalificeret personale. Ved ukorrekte reparationer kan der opstå betydelige farer.

Brandfare

- Kølemidlet i kølekredsløbet er letantændeligt.
  Ved en beskadigelse af kølemiddelkredsløbet:
  - Sluk minibaren.
  - Undgå åben ild og antændelsesgnister.
  - Udluft rummet grundigt.

Eksplosionsfare

- Opbevar ikke eksplosive stoffer som f.eks. spraydåser med drivgas i minibaren.

Sundhedsfare

- Denne minibar kan anvendes af børn over 8 år og personer med reducerede fysiske, sanse- eller mentale evner eller uden erfaring eller viden, hvis de er under opsyn eller blev instrueret i sikker brug af minibaren og forstår de involverede farer.
- Børn må ikke lege med minibaren.
- Rengøring og vedligeholdelse må ikke udføres af børn uden opsyn.
- Børn i alderen fra 3 til 8 år må fylde og tømme minibaren.

FORSIGTIG! Manglende overholdelse af disse forsigtighedshenvisninger kan medføre mindre eller moderate kvæstelser.

Risiko for at komme i klemme

- Grib ikke ind i hængslet.

Sundhedsfare

- Fødevarer må kun opbevares i original emballage eller egnede beholdere.

VIGTIGT! Fare for beskadigelse

- Sammenlign spændingsangivelsen på typeskiltet med energiforsyningen, der er til rådighed.
- Minibaren er ikke egnet til opbevaring af stoffer, der er ætsende eller indeholder opløsningsmidler!
- Køleapparatets isolering indeholder brændbar cyklopentan og kræver specielle bortskaffelsesprocedurer. Aflevér køleapparatet på genbrugsstationen ved afslutningen af dets levetid.
- Hold altid udløbsåbningen ren.
- Åbn under ingen omstændigheder kølekredsløbet.
- Bør kun minibaren oprejst.

2.2 Sikkerhed under anvendelse af minibaren

FARE! Manglende overholdelse af disse advarsler medfører dødelige eller alvorlige kvæstelser.

Fare for elektrisk stød

- Tag aldrig fat i uisolerede ledninger med bare hænder.

FORSIGTIG! Manglende overholdelse af disse forsigtighedshenvisninger kan medføre mindre eller moderate kvæstelser.

Fare for elektrisk stød

- Kontrollér, at tilførselsledningen og stikket er tørre, før minibaren startes.

Sundhedsfare

- Sørg for, at der kun er genstande eller varer i minibaren, der må afkøles til den valgte temperatur.
- Madvarer må kun opbevares i original emballage eller egnede beholdere.
- Hvis døren er åben i længere tid, kan temperaturen stige betydeligt i minibarens rum.
- Rengør regelmæssigt overflader, som kan komme i kontakt med levnedsmidler og adgang til kloaksystemer.
- Hvis minibaren er tomt i længere tid:
  - Sluk minibaren.
  - Afrim minibaren.
  - Rengør og tør minibaren.
  - Lad døren være åben for at forhindre, at der dannes mug inden i minibaren.

VIGTIGT! Fare for beskadigelse

- Opbevar udelukkende tunge genstande som f.eks. flasker eller dåser i minibarens dør eller på den nederste gitterhylde.
- Anvend ikke el-apparater i minibaren, undtagen hvis producenten anbefaler disse el-apparater hertil.
- Stil ikke apparatet i nærheden af åben ild eller andre varmekilder (varmeapparater, stærk sol, gasovne osv.).
- Kontrollér, at ventilationsåbningerne ikke er tildækket.
- Dyp aldrig minibaren i vand.
- Beskyt minibaren og kablerne mod varme og fugtighed.
- Sørg for, at fødevarerne ikke berører kølerummets væg.

BEMÆRK

- Ved udenomstemperaturer på mellem +15 °C og +25 °C skal man vælge den midterste temperaturindstilling.

3 Leveringsomfang

Antal	Beskrivelse
1	Minibar
1	Monterings- og betjeningsvejledning

4 Korrekt brug

Køleapparatet (også betegnet som minibar) er beregnet til anvendelse i lukkede bygninger, som f.eks.:

- I personalekøkkener i forretninger, på kontorer og andre arbejdsområder
- I landbrugssektoren
- I hoteller, moteller og anden overnatningsmuligheder
- I pensionater
- I cateringvirksomheder eller tilsvarende engrosvirksomheder

Minibaren er ikke egnet til indbygning i campingvogne eller autocampere.

Minibaren er enten beregnet til anvendelse som et indbygget apparat eller som et fritstående køleapparat. Se monteringsanvisningerne.

Minibaren er udelukkende beregnet til at køle og opbevare drikkevarer og fødevarer i lukkede beholdere.

Minibaren er ikke egnet til at opbevare friske fødevarer og medicin eller at fryse fødevarer.

Denne minibar er kun egnet til dens beregnede formål og anvendelse i overensstemmelse med disse anvisninger.

Denne vejledning giver dig oplysninger om, hvad der er nødvendigt med henblik på en korrekt montering og/eller drift af minibaren. Dårlig montering og/eller ukorrekt drift eller vedligeholdelse medfører utilstrækkelig ydeevne og mulige fejl.

Producenten påtager sig intet ansvar for kvæstelser eller skader i forbindelse med produktet, der skyldes:

- Ukorrekt samling eller forbindelse inklusive for høj spænding
- Ukorrekt vedligeholdelse eller brug af uoriginale reservedele, der ikke stammer fra producenten
- Ændringer på produktet uden udtrykkelig tilladelse fra producenten
- Brug til andre formål end dem, der er beskrevet i vejledningen

Dometic forbeholder sig ret til at ændre produktets udseende og produkt-specifikationer.

5 Teknisk beskrivelse

Minibaren kan køle produkter ned til maks. 21 °C (kun RH430STE, RH440STE) eller 19 °C (kun RH430NTE, RH440NTE) under udenomstemperaturen og holde dem kolde. Et skillegitter kan avnendes til at adskille fødevarer, f.eks. flasker og slik.

Dens kølesystem er en slidfri termoelektrisk køling.

Betjeningselement

Nr. på fig. 1, side 3	Beskrivelse
1	Temperaturregulering

6 Installation

Minibaren er designet til fritstående installation, men den kan indbygges, hvis følgende betingelser opfyldes med henblik på at garantere en tilfredsstillende drift og maksimal køleeffektivitet.

- Minibaren skal nivelleres præcist for at sikre en korrekt funktion.
- Afstanden mellem minibarens bagside og væggen skal være 20 mm eller mere.
- Der skal sørges for ventilation som vist med alternativerne A, B, C eller D (fig. 2, side 3).
- Ventilationskanalen skal mindst være på 105 mm x minibarens bredde.
- Kun hele køleaggregatet skal kunne være i ventilationskanalen som vist (fig. 2, side 3).
- Luftføringen gennem ventilationskanalen må ikke opvarmes af nogen varmekilde.
- Ventilationsgitrene skal, såfremt de anvendes, hver have åbninger på mindst 200 cm².
- Ved versionen med glasdør vil døren dugge, hvis luftfugtigheden i omgivelserne er over 65 % ved en udenomstemperatur på 25 °C.
- Minibaren kan fastgæres på bunden af møblet gennem dens fastgørelsesfødder vha. skruer med en passende længde (fig. 3, side 3).
- Der skal være fri adgang til stikdåsen for netstrømsforbindelsen.

6.1 Udskiftning af dekorationspladen

➤ Fortsæt som vist i fig. 4 til fig. 7, side 4.

6.2 Montering af slæbebeslag (option)

➤ Fortsæt som vist i fig. 8, side 5, fig. 23, side 8.

6.3 Skift af døranslaget

➤ Fortsæt som vist i fig. 24 til fig. 28, side 9.
Kun egnet til døre med slæbebeslag: fig. 26 til fig. 27, side 9.

7 Betjening

7.1 Før første brug

Før den første brug skal minibaren af hygiejniske årsager rengøres indvendigt og udvendigt med en fugtig klud (se også kapitlet „Rengøring og vedligeholdelse“ på side 104).

7.2 Energibesparelse

- Åbn kun minibaren, så tit og så længe det er nødvendigt.
- Lad først varm mad afkøle, før du anbringer den i apparatet for at køle det ned.
- Undgå unødigt lav indvendig temperatur.
- Placér hylderne og skufferne i overensstemmelse med deres position ved leveringen for at opnå optimalt energiforbrug.
- Kontrollér regelmæssigt, at dørens tætning stadig passer rigtigt.
- Rengør med regelmæssige mellemrum kondensatoren for støv og urenheder.

7.3 Tænding

VIGTIGT! Fare for beskadigelse

- Sørg for, at der kun er genstande eller varer i minibaren, der må afkøles til den valgte temperatur.
- Sørg for, at drikkevarer eller mad i glasbeholdere ikke afkøles for kraftigt. Væsker udvider sig, når de fryser, og de kan derfor ødelægge glasbeholderne.
- Sørg for, at minibaren ventileres godt, så den opståede varme kan føres bort. I modsat fald er en korrekt funktion ikke sikret. Især må ventilationsåbningerne ikke tildækkes.

BEMÆRK

- Der kan dannes et par vanddråber i minibaren, hvis den har kølet i en længere periode. Det er normalt, fordi fugtigheden i luften kondenserer til vanddråber, når temperaturen i minibaren afkøler. Minibaren er ikke defekt. Tør det evt. op med en tør klud.
- Hvis du ikke skal bruge minibaren i længere tid, skal du lade døren stå lidt åben for at undgå, at der dannes ubehagelige lugte.

1. Stil minibaren på et fast underlag.
2. Tilslut tilslutningskablet til vekselstrømnetforsyningen.

✓ Minibaren starter med at køle det indvendige rum.

7.4 Indstilling af temperaturen

Vær opmærksom på følgende for at undgå fødevarespild:

- Hold temperaturudsving så lave som muligt. Åbn kun minibaren, så tit og så længe det er nødvendigt. Opbevar fødevarer, så luften stadig kan cirkulere godt.
- Minibaren er udstyret med en automatisk temperaturreguleringsfunktion. Vælg gennemsnittet af de mulige temperaturværdier.
- Justér temperaturen til fødevarernes mængde og type.

➤ Indstil temperaturreguleringen (fig. **1** 1, side 3) på den ønskede temperatur (3 °C – 12 °C).

7.5 Slukning

➤ Der findes to muligheder, hvis du vil slukke for minibaren:
  – Træk tilslutningskablet ud, eller drej temperaturreguleringen (fig. **1** 1, side 3) mod uret og hen på positionen OFF.

8 Rengøring og vedligeholdelse

ADVARSEL! Fare for elektrisk stød
Afbryd altid minibaren fra nettet før rengøring og vedligeholdelse.

VIGTIGT! Fare for beskadigelse
- Anvend ikke slibende rengøringsmidler eller hårde genstande under rengøring, da de kan beskadige minibaren.
- Anvend aldrig hårdt eller spidst værktøj til at fjerne islag eller til at løsne fastfrosne genstande på minibaren.
- Anvend ikke mekaniske eller andre hjælpemidler til at fremskynde afrimningen.

➤ Rengør minibaren regelmæssigt, og når den er snavset, med en fugtig klud.

➤ Sørg for, at der ikke drypper vand ind i tætningerne. Det kan beskadige elektronikken.

➤ Tør minibaren af med en klud efter rengøringen.

➤ Kontrollér regelmæssigt vandafløbet.

Rengør om nødvendigt vandafløbet. Hvis det er tilstoppet, samler der sig vand på bunden af minibaren.

9 Udbedring af fejl

Fejl	Mulig årsag	Løsning
Apparatet fungerer ikke (stikket er sat i).	Ingen spænding på vekselspændingsstikdåsen.	Forsøg med en anden stikdåse.
	Den indvendige ventilator eller køleelementet er defekt.	Kontakt servicerepræsentanten.
	Den integrerede netdel er defekt.	Kontakt servicerepræsentanten.
	Styreprintpladen er defekt.	Kontakt servicerepræsentanten.

10 Bortskaffelse

➤ Bortskaf så vidt muligt emballagen sammen med det tilsvarende genbrugsaffald.

Hvis du tager produktet endegyldigt ud af drift, skal du kontakte det nærmeste recyclingcenter eller din faghandel for at få de pågældende forskrifter om bortskaffelse.

11 Garanti

Den lovbestemte garantiperiode gælder. Hvis produktet er defekt, skal du kontakte producentens afdeling i dit land (se dometic.com/dealer) eller din forhandler.

Ved reparation eller krav om garanti skal du medsende følgende bilag:

- En kopi af regningen med købsdato
- En reklamationsgrund eller en fejlbeskrivelse

12 Tekniske data

Kølekredsløbet indeholder R134a.

Indeholder fluorerede drivhusgasser

Hermetisk lukkede anlæg eller hermetisk lukket udstyr

Den aktuelle EU-overensstemmelseserklæring for dit apparat får du på den pågældende produktside på dometic.com eller direkte hos producenten (se dometic.com/dealer).

Du kan finde yderligere produktinformationer via QR-koden på energimærket på illustrationerne eller via eprel.ec.europa.eu.

	RH430STE	**RH430NTE**
Samlet volumen:	32 l	
Tilslutningsspænding:	100 – 240 V~ , 50/60 Hz	
Nominel indgangsstrøm:	55 W 12,1 W (100 – 240 V~ , ECO-modus)	
Temperaturområde:	3 °C ... 12 °C Maks. 21 °C under udenomstemperaturen	3 °C ... 12 °C Maks. 19 °C under udenomstemperaturen
Kategori:	2 (kælder)	
Energieffektivitetsklasse:	F	
Energiforbrug:	84 kWh/årligt	
Klimaklasse:	N	
Kølemiddelmængde:	60 g	48 g
CO2-ækvivalent:	0,086 t	0,069 t
Drivhuspotentiale (GWP):	1430	
Beregnet udenomstemperatur for brug:	+16 °C til +32 °C	
Lydemission:	33,8 dB	15 dB
Mål (B x H x D):	384 x 522 x 395 mm	
Vægt:	10 kg	
Test/certifikat:		

	RH440STE	**RH440NTE**
Samlet volumen:	42 l	
Tilslutningsspænding:	100 – 240 V~ , 50/60 Hz	
Nominel indgangsstrøm:	55 W 12,5 W (100 – 240 V~ , ECO-modus)	
Temperaturområde:	3 °C ... 12 °C Maks. 21 °C under udenomstemperaturen	3 °C ... 12 °C Maks. 19 °C under udenomstemperaturen
Kategori:	2 (kælder)	
Energieffektivitetsklasse:	F	
Energiforbrug:	83 kWh/årligt	
Klimaklasse:	N	
Kølemiddelmængde:	60 g	48 g
CO2-ækvivalent:	0,086 t	0,069 t
Drivhuspotentiale (GWP):	1430	
Tiltænkt udenomstemperatur for brug:	+16 °C til +32 °C	
Lydemission:	33,8 dB	15 dB
Mål (B x H x D):	401 x 554 x 425 mm	
Vægt:	11 kg	
Test/certifikat:	CE UKCA	

Läs och följ noggrant alla instruktioner, direktiv och varningar i den här produkthandboken för att säkerställa att du alltid installerar, använder och underhåller produkten på rätt sätt. Dessa instruktioner MÅSTE förvaras tillsammans med produkten.

Genom att använda produkten bekräftar du härmed att du noggrant har läst alla instruktioner, direktiv och varningar och att du förstår och är införstådd med att följa de villkor som anges häri. Du är införstådd med att endast använda denna produkt i avsett syfte och i enlighet med instruktionerna, direktiven och varningarna som anges i denna produkthandbok samt i enlighet med alla g¬lande lagar och bestämmelser. Om du inte läser och följer instruktionerna och varningarna som anges här kan det leda till personskador på dig eller andra, på produkten eller annan egendom i närheten. Denna produkthandbok, inklusive instruktionerna, direktiven och varningarna samt relaterad information, kan ändras och uppdateras. För uppdaterad produktinformation, besök www.dometic.com.

Innehållsförteckning

1 Förklaring av symboler 108
2 Säkerhetsanvisningar 109
3 Leveransomfattning 112
4 Avsedd användning 112
5 Teknisk beskrivning 113
6 Installation 113
7 Användning 114
8 Rengöring och skötsel 116
9 Felsökning 116
10 Avfallshantering 117
11 Garanti 117
12 Tekniska data 118

1 Förklaring av symboler

FARA!
Säkerhetsanvisning för en farlig situation som, om den inte går att undvika, ger upphov till dödsfall eller allvarliga personskador.

VARNING!
Säkerhetsanvisning för en farlig situation som, om den inte går att undvika, kan ge upphov till dödsfall eller allvarliga personskador.

AKTA!
Säkerhetsanvisning för en farlig situation som, om den inte går att undvika, kan ge upphov till en lindrig eller måttlig personskada.

OBSERVERA!
Anvisning för en situation som, om den inte går att undvika, kan ge upphov till materiella skador.

ANVISNING
Kompletterande information om användning av produkten.

2 Säkerhetsanvisningar

2.1 Allmänna säkerhetsanvisningar

VARNING! Om man underlåter att följa de här varningarna kan följden bli dödsfall eller allvarlig personskada.

Risk för dödsfall på grund av elektricitet

- Säkerställ att minibaren har installerats av en behörig tekniker enligt Dometics installationsmanual.
- Om minibaren uppvisar synliga skador får den inte användas.
- Om minbarens anslutningskabel skadas måste den, av säkerhetsskäl, bytas ut av tillverkaren, servicerepresentanten eller annan person med motsvarande behörighet.
- Denna minibar får endast repareras av härför utbildad personal. Icke fackmässiga reparationer kan medföra allvarliga risker.

Brandrisk

- Kylmedlet i kylkretsloppet är lättantändligt.
  Vid skador på kylkretsen:
  – Stäng av minibaren.
  – Undvik öppen eld och gnistbildning.
  – Ventilera rummet noga.

Explosionsrisk

- Lagra inga ämnen som kan explodera i minibaren, som t.ex. sprayburkar med drivgas.

Hälsorisk

- Barn från åtta års ålder, personer med nedsatt fysisk, sensorisk eller mental förmåga, eller personer med bristande erfarenhet och kunskaper får använda den här minibaren förutsatt att de hålls under uppsikt eller om de har fått anvisningar om hur man använder den här minibaren på ett säkert sätt och känner till vilka risker som är förknippade med användningen.
- Barn får inte leka med minibaren.
- Utan uppsikt får barn inte utföra rengörings- eller underhållsarbeten.
- Barn i åldrarna tre till åtta år får lasta in eller ut varor i eller ur minibaren.

AKTA! Om man underlåter att följa de här försiktighetsåtgärderna kan följden bli lindrig eller måttlig personskada.

Krossrisk

- Håll fingrarna borta från gångjärnen.

Hälsorisk

- Livsmedel får endast förvaras i originalförpackningarna eller i andra lämpliga behållare.

OBSERVERA! Risk för skada

- Jämför spänningsuppgifterna på typskylten med elförsörjningen på plats.
- Minibaren är inte ämnad för lagring av frätande ämnen eller ämnen som innehåller lösningsmedel.
- Kylapparatens isolering innehåller brännbart cyklopentan och det krävs särskilda rutiner för avfallshanteringen. När kylapparaten har uppnått slutet av livscykeln ska den lämnas till lämplig återvinningscentral.
- Se till att utloppsöppningen alltid är ren.
- Öppna aldrig kylkretsloppet.
- Bär endast minibaren i upprätt position.

2.2 Använda minibaren på ett säkert sätt

FARA! Om man underlåter att följa de här varningarna blir följden dödsfall eller allvarlig personskada.

Risk för dödsfall på grund av elektricitet

- Ta inte tag i avskalade ledningar med händerna.

AKTA! Om man underlåter att följa de här försiktighetsåtgärderna kan följden bli lindrig eller måttlig personskada.

Risk för dödsfall på grund av elektricitet

- Kontrollera, innan minibaren tas i drift, att elkabeln och stickkontakten är torra.

Hälsorisk

- Se till att det endast finns föremål resp. varor i minibaren som får kylas till den inställda temperaturen.
- Livsmedel får endast förvaras i originalförpackningarna eller i andra lämpliga behållare.
- Om dörren hålls öppen under lång tid finns det risk att man får en betydande ökning av temperaturen i minibaren.
- Rengör med jämna mellanrum ytor som kan komma i kontakt med livsmedel och åtkomliga avloppssystem.
- Om minibaren står tom under lång tid:
  - Stäng av minibaren.
  - Avfrosta minibaren.
  - Rengör och torka minibaren.
  - Lämna dörren öppen för att förhindra att det bildas mögel i minibaren.

OBSERVERA! Risk för skada

- Tunga varor som t.ex. flaskor eller burkar ska endast förvaras i minibaren eller på det nedre hyllplanet.
- Använd inga elektriska apparater för arbeten inne i minibaren. Undantag: apparaterna rekommenderas för sådan användning av tillverkaren.
- Ställ inte upp den i närheten av öppen eld eller andra värmekällor (värmeelement, starkt solljus, gasspisar osv.).
- Se till att ventilationsöppningarna inte är täckta.
- Doppa aldrig ner minibaren i vatten.
- Skydda minibaren och kablarna mot värme och fukt.
- Se till att livsmedlen i kylskåpet inte vidrör väggarna i kylen.

ANVISNING

- För omgivningstemperaturer på mellan +15 °C till +25 °C ska man välja medeltemperaturinställningen.

3 Leveransomfattning

Mängd	Beskrivning
1	Minibar
1	Monterings- och bruksanvisning

4 Avsedd användning

Kylapparaten (även kallad minibaren) är utformad för användning inomhus, som t.ex.

- i personalkök, kontor eller andra arbetsområden
- i jordbrukssektorn
- på hotell, motell eller andra typer av inkvartering
- på bed-and-breakfast-verksamheter
- i personalmatsalar, vid catering eller liknande grossistverksamheter

Minibaren är inte lämplig för att monteras i husvagnar eller husbilar.

Minibaren är avsedd att användas antingen som inbyggd eller fristående kylapparat. Se monteringsanvisningarna.

Minibaren är endast utformad för kylning och förvaring av drycker eller livsmedel i förslutna behållare.

Minibaren är inte avsedd för förvaring av färska livsmedel och läkemedel eller djupfrysta livsmedel.

Minibaren lämpar sig endast för avsedd användning i enlighet med dessa instruktioner.

Den här manualen informerar om vad som krävs för att installera och/eller använda minibaren på rätt sätt. Felaktig installation och/eller användning eller felaktigt underhåll kommer leda till att produkten inte fungerar optimalt och riskerar gå sönder.

Tillverkaren åtar sig inget ansvar för personskador eller materiella skador på produkten som uppstår till följd av:

- Felaktig montering eller anslutning, inklusive för hög spänning
- Felaktigt underhåll eller användning av reservdelar som inte är originaldelar från tillverkaren
- Ändringar som utförts utan uttryckligt medgivande från tillverkaren
- Användning för andra ändamål än de som beskrivs i denna bruksanvisning

Dometic förbehåller sig rätten att ändra produktens utseende och specifikationer.

5 Teknisk beskrivning

Med hjälp av den här minibaren kan man kyla produkter till maximalt 21 °C (gäller endast RH430STE, RH440STE) eller 19 °C (gäller endast RH430NTE, RH440NTE) under omgivningstemperaturen och hålla dem kalla. Med ett galler kan man skilja på olika livsmedel, t.ex. mellan flaskor och godis.

Kylsystemet är en slitagefri termoelektrisk kylning.

Reglage

nr på bild 1, sida 3	Beskrivning
1	Termostat

6 Installation

Minibaren är utformad för fristående installation, men kan byggas in om de nedanstående villkoren är uppfyllda, så att tillfredsställande drift och maximal kyleffekt kan garanteras.

- Nivellera minibaren noggrant så att den fungerar korrekt.
- Mellanrummet mellan minibarens baksida och väggen ska vara 20 mm eller mer.
- Ventilation måste tillföras enligt alternativ A, B, C eller D (bild 2, sida 3).
- Ventilationskanalen måste vara minst 105 mm x minibarens bredd.
- Endast hela kylapparaten får, som på bilden, skjuta fram i ventilationskanalen (bild 2, sida 3).
- Luft som passerar genom ventilationskanalen får inte förvärmas av någon värmekälla.
- Vid användning av ventilationsgaller måste varje öppning vara minst 200 cm².
- På glasdörrsversioner kondenseras fukt på dörren om fuktigheten är över 65 % i 25 °C omgivningstemperatur.
- Det är möjligt att sätta fast minibaren i möbelns botten med hjälp av fästfötterna och skruvar med lämplig längd (bild 3, sida 3).
- Det måste gå att komma åt uttaget för elanslutningen utan några hinder.

6.1 Byta dekorplatta

➤ Gå tillväga enligt bild 4 till bild 7, sida 4.

6.2 Montera glidgångjärn (tillval)

➤ Gå tillväga enligt bild 8, sida 5, till bild 23, sida 8.

6.3 Omhängning av dörren

➤ Gå tillväga enligt bild 24 till bild 28, sida 9.
Bara för dörrar med glidgångjärn: bild 26 to bild 27, sida 9.

7 Användning

7.1 Före den första användningen

Innan minibaren används för första gången måste den rengöras på insidan och utsidan med en fuktig trasa med tanke på hygienen (se även kapitel "Rengöring och skötsel" på sidan 116).

7.2 Spara energi

- Öppna inte minibaren oftare och håll den inte öppen längre än nödvändigt.
- Låt varm mat svalna innan den läggs in i kylen.
- Undvik en onödigt låg temperatur inne i kylen.
- För bästa möjliga energiförbrukning ska du placera hyllorna och lådorna såsom de var placerade vid leveransen.
- Kontrollera med jämna mellanrum att dörrens tätning fortfarande sitter korrekt.
- Ta regelbundet bort damm och smuts från kondensatorn.

7.3 Slå på

OBSERVERA! Risk för skador

- Se till att det endast finns varor i minibaren som får kylas till den inställda temperaturen.
- Se till att vätskor eller matvaror i glasbehållare inte kyls ner för mycket. Vätskor kan expandera när de fryser och kan därför förstöra glasbehållare.
- Minibaren måste ha god ventilation så att värmen avleds ordentligt. Annars kan inte korrekt funktion garanteras. Särskilt ventilationsöppningarna får inte vara övertäckta.

ANVISNING

- Om minibaren har kylts ner under en längre tid kan det bildas några vattendroppar inuti apparaten. Detta är bara normalt eftersom fukten i luften kondenserar när temperaturen i minibaren sjunker. Det betyder inte att minibaren är defekt. Torka vid behov bort vattnet med en torr trasa.
- Om du inte ska använda minibaren under en längre tid, lämna dörren på glänt för att förhindra att odörer bildas.

1. Ställ minibaren på ett fast underlag.
2. Anslut anslutningskabeln till växelströmsnätet.

✓ Minibaren startar och kyler kylfacket.

7.4 Ställa in temperaturen

Observera följande så att du inte behöver kasta bort livsmedel:

- Temperaturen ska vara så jämn som möjligt. Öppna inte minibaren oftare och håll den inte öppen längre än nödvändigt. Förvara livsmedlen på så sätt att luften kan cirkulera.
- Minibaren har en automatisk temperaturregleringsfunktion. Välj medelvärdet för de möjliga temperaturvärdena.
- Justera temperaturen efter mängden och typen av livsmedel.

➤ Ställ in termostaten (bild 1 1, sida 3) på önskad temperatur (3 °C – 12 °C).

7.5 Slå av

➤ Om du vill stänga av minibaren kan du göra på två sätt:
  – Dra ut anslutningskabeln eller rotera termostaten (bild 1 1, sida 3) moturs till FRÅN-läget.

8 Rengöring och skötsel

VARNING! Risk för dödsfall på grund av elektricitet
Koppla alltid bort minibaren från elnätet före rengöring och skötsel.

OBSERVERA! Risk för skada
- Använd inga frätande rengöringsmedel eller hårda föremål vid rengöring, då dessa kan skada minibaren.
- Avlägsna aldrig isbeläggningar eller fastfrusna föremål med hårda eller vassa/spetsiga verktyg.
- Använd inga mekaniska föremål eller andra hjälpmedel för att skynda på avfrostningen.

➤ Rengör minibaren regelbundet och vid behov med en fuktig trasa.

➤ Se till att det inte kommer in vatten i tätningarna. Elektroniken kan skadas.

➤ Torka av minibaren med en trasa efter rengöringen.

➤ Kontrollera utloppet för smältvatten regelbundet.

Rengör utloppet för smältvatten vid behov. Om det är tilltäppt samlas vatten på golvet under minibaren.

9 Felsökning

Fel	Möjlig orsak	Åtgärd
Produkten fungerar inte (kontakten är insatt).	Ingen spänning i växelströmsuttaget.	Prova med ett annat uttag.
	Invändig fläkt eller kylelement defekt.	Kontakta kundtjänsten.
	Den integrerade nätdelen är defekt.	Kontakta kundtjänsten.
	Defekt huvudstyrkretskort.	Kontakta kundtjänsten.

10 Avfallshantering

➤ Lämna om möjligt förpackningsmaterialet till återvinning.

När produkten slutgiltigt tas ur bruk: informera dig om gällande bestämmelser hos närmaste återvinningscentral eller hos återförsäljaren.

11 Garanti

Den lagstadgade garantitiden gäller. Om produkten är defekt: kontakta tillverkarens kontor i ditt land (se dometic.com/dealer) eller återförsäljaren.

Vid reparations- resp. garantiärenden ska följande skickas med:

- en kopia på fakturan med inköpsdatum,
- en reklamationsbeskrivning/felbeskrivning.

12 Tekniska data

Kylkretsloppet innehåller R134a.

Innehåller fluorerade växthusgaser

Hermetiskt sluten utrustning

Aktuell EU-försäkran om överensstämmelse för maskinen kan erhållas från respektive produktsida på dometic.com eller direkt via tillverkaren (se dometic.com/dealer).

Läs in QR-koden på energimärkningen i bilderna för mer information om produkten eller besök eprel.ec.europa.eu.

	RH430STE	**RH430NTE**
Total volym:	32 l	
Anslutningsspänning:	100 – 240 V∼ , 50/60 Hz	
Nominell ingångsspänning:	55 W 12,1 W (100 – 240 V∼ , ECO-läge)	
Temperaturområde:	3 °C ... 12 °C max. 21 °C under omgivningstemperatur	3 °C ... 12 °C max. 19 °C under omgivningstemperatur
Kategori:	2 (källare)	
Energieffektklass:	F	
Energiförbrukning:	84 kWh/år	
Klimatklass:	N	
Köldmediemängd:	60 g	48 g
Motsvarande CO2:	0,086 t	0,069 t
Global uppvärmningspotential (GWP):	1430	
Avsedd användning av omgivnings-temperaturen:	+16 °C till +32 °C	
Bulleremission:	33,8 dB	15 dB
Mått (B x H x D):	384 x 522 x max 395 mm	
Vikt:	10 kg	
Test/certifikat:		

	RH440STE	**RH440NTE**
Total volym:	42 l	
Anslutningsspänning:	100 – 240 V∼ , 50/60 Hz	
Nominell ingångsspänning:	55 W 12,5 W (100 – 240 V∼ , ECO-läge)	
Temperaturområde:	3 °C ... 12 °C max. 21 °C under omgivningstemperatur	3 °C ... 12 °C max. 19 °C under omgivningstemperatur
Kategori:	2 (källare)	
Energieffektklass:	F	
Energiförbrukning:	83 kWh/år	
Klimatklass:	N	
Köldmediemängd:	60 g	48 g
Motsvarande CO2:	0,086 t	0,069 t
Global uppvärmningspotential (GWP):	1430	
Avsedd användning av omgivnings-temperaturen:	+16 °C till +32 °C	
Bulleremission:	33,8 dB	15 dB
Mått (B x H x D):	401 x 554 x max 425 mm	
Vikt:	11 kg	
Test/certifikat:	CE UK CA	

Vennligst les disse instruksjonene nøye og følg alle instruksjoner, retningslinjer og advarsler som er inkludert i denne produktveiledningen for å sikre at du installerer, bruker og vedlikeholder produktet ordentlig til enhver tid. Disse instruksjonene MÅ følge med dette produktet.

Ved å bruke dette produktet bekrefter du at du har lest alle instruksjoner, retningslinjer og advarsler nøye, og at du forstår og aksepterer å overholde betingelsene og vilkårene slik de er presentert her. Du godtar å bruke dette produktet kun til tiltenkt formål og anvendelse, og i samsvar med instruksjonene, retningslinjene og advarslene slik de er presentert i denne produktveiledningen, så vel som i samsvar med alle gjeldende lovbestemmelser og forskrifter. Hvis instruksjonene og advarslene som er presentert her, ikke blir lest og fulgt, kan dette resultere i personskader hos deg selv eller andre, skade på produktet eller skade på annen eiendom i nærheten. Denne produktveiledningen, inkludert instruksjonene, retningslinjene og advarslene, samt relatert dokumentasjon, kan være underlagt endringer og oppdateringer. For oppdatert produktinformasjon, se www.dometic.com.

Innhold

1 Symbolforklaringer 120
2 Sikkerhetsregler 121
3 Leveringsomfang 124
4 Tiltenkt bruk 124
5 Teknisk beskrivelse 125
6 Montasje 125
7 Betjening 126
8 Rengjøring og vedlikehold 128
9 Feilretting 128
10 Avfallsbehandling 129
11 Garanti 129
12 Tekniske spesifikasjoner 130

1 Symbolforklaringer

FARE!
Sikkerhetshenvisning til en faresituasjon som fører til alvorlige personskader, eventuelt med døden til følge, dersom de ikke blir unngått.

ADVARSEL!
Sikkerhetshenvisning til en faresituasjon som kan føre til alvorlige personskader, eventuelt med døden til følge, dersom de ikke blir unngått.

FORSIKTIG!
Sikkerhetshenvisning til en faresituasjon som kan føre til lette eller middels alvorlige personskader, dersom de ikke blir unngått.

PASS PÅ!
Henvisning til en situasjon som kan føre til tingskader dersom den ikke blir unngått.

MERK
Utfyllende informasjon om betjening av produktet.

2 Sikkerhetsregler

2.1 Grunnleggende sikkerhet

ADVARSEL! Manglende overholdelse av disse advarslene kan resultere i alvorlige personskader, eventuelt med døden til følge.

Fare for elektrisk støt

- Forsikre deg om at minibaren har blitt installert av en kvalifisert tekniker i samsvar med Dometics monteringsanvisning.
- Minibaren må ikke tas i bruk hvis den har synlige skader.
- Hvis tilkoblingskabelen til denne minibaren er skadet, må den for å unngå farer byttes av produsent, serviceforhandler eller en tilsvarende utdannet person for å forhindre at sikkerheten settes i fare.
- Reparasjoner på denne minibaren må kun utføres av kvalifiserte fagfolk. Usakkyndige reparasjoner kan føre til alvorlige farer.

Brannfare

- Kjølemiddelet i kjølemiddelkretsløpet er lett antennelig.
  Ved skader på kjølemiddelkretsløpet:
  – Slå av minibaren.
  – Unngå åpen ild og gnister.
  – Sørg for god ventilasjon i rommet.

Eksplosjonsfare

- Ikke lagre eksplosjonsfarlige stoffer, som f.eks. spraybokser med drivgass, i minibaren.

Helsefare

- Denne minibaren kan brukes av barn fra 8 år og oppover og personer med reduserte fysiske, sensoriske eller mentale evner eller som mangler erfaring og kunnskap, hvis de er under oppsyn eller har fått veiledning i hvordan apparatet brukes på en forsvarlig måte og forstår hvilke farer det innebærer.
- Barn må ikke leke med minibaren.
- Rengjøring og vedlikehold skal ikke utføres av barn uten at de er under oppsyn.
- Barn i alderen 3–8 år får lov til å laste og losse minibaren.

FORSIKTIG! Manglende overholdelse av disse forsiktighetsvarslene kan resultere i mindre til moderate personskader.

Klemfare

- Ikke grip i hengselet.

Helsefare

- Næringsmidler må kun oppbevares i originalemballasjen eller i egnede beholdere.

PASS PÅ! Fare for skader

- Kontrollen spenningsspesifikasjonene på merkeskiltet stemmer overens med den foreliggende strømforsyningen.
- Minibaren er ikke egnet for lagring av etsende eller løsemiddelholdige stoffer.
- Isolasjonen av kjøleapparatet inneholder antennelig cyklopentan og krever en spesiell bortskaffingsprosess. Lever kjøleenheten på slutten av sin levetid til egnet resirkuleringsstasjon.
- Avløpsåpningen må holdes ren.
- Kjølekretsløpet må ikke åpnes under noen omstendigheter.
- Bær minibaren kun i oppreist stilling.

2.2 Sikkerhet ved bruk av minibaren

FARE! Manglende overholdelse av disse advarslene resulterer i alvorlige personskader, eventuelt med døden til følge.

Fare for elektrisk støt

- Ikke berør blanke ledninger med bare hender.

FORSIKTIG! Manglende overholdelse av disse forsiktighetsvarslene kan resultere i mindre til moderate personskader.

Fare for elektrisk støt

- Sikre at strømkabelen og støpselet er tørre før minibaren startes opp.

Helsefare

- Pass på at det bare befinner seg gjenstander eller varer som tåler nedkjøling til valgt temperatur, i minibaren.
- Næringsmidler må oppbevares i originalforpakning eller i egnede beholdere.
- Det å åpne døren for en lengre periode kan føre til en vesentlig økning av temperaturen i minibarens rom.
- Overflater som kan komme i kontakt med matvarer og tilgjengelige deler av dreneringssystemet må rengjøres regelmessig.
- Hvis minibaren blir værende tom over lengre tid:
  - Slå av minibaren.
  - Rim av minibaren.
  - Rengjør og tørk minibaren.
  - La døren være åpen for å unngå muggdannelse inne i minibaren.

PASS PÅ! Fare for skader

- Tunge gjenstander som f.eks. flasker eller bokser, må bare oppbevares i minibarens dør eller på nederste rist.
- Ikke bruk elektriske apparater inne i minibaren med mindre produsenten anbefaler slik bruk av slike apparatene.
- Ikke plasser apparatet i nærheten av åpen flamme eller andre varmekilder (oppvarming, sterk solbestråling, gassovner osv.).
- Forsikre deg om at ventilasjonsåpningene ikke er tildekket.
- Minibaren må aldri nedsenkes i vann.
- Beskytt minibaren og kabelen mot varme og fuktighet.
- Påse at matvarer ikke kommer i kontakt med veggene i kjølerommet.

MERK

- Ved omgivelsestemperaturer på +15 °C til +25 °C velges gjennomsnittlig temperaturinnstilling.

3 Leveringsomfang

Antall	Beskrivelse
1	Minibar
1	Monterings- og bruksanvisning

4 Tiltenkt bruk

Kjøleapparatet (også henvist til som minibar) er konstruert for bruk i lukkede bygninger, slik som:

- Personalkjøkken i butikker, kontorer og andre arbeidsplasser
- Landbrukssektoren
- Hoteller, moteller og andre overnattingssteder
- Bed & Breakfast-steder
- Catering eller lignende grossistvirksomhet

Minibaren er ikke egnet for montering i campingvogner eller bobiler.

Minibaren er ment brukt enten som en innebygd enhet, eller som en frittstående kjøleenhet. Se installasjonsinstruksjonene.

Minibaren er utelukkende konstruert for kjøling og oppbevaring av drikkevarer og matvarer i lukkede beholdere.

Minibaren er ikke egnet for oppbevaring av fersk mat og medikamenter eller nedfrysing av matvarer.

Denne minibaren er kun egnet for det tiltenkte formålet og anvendelsen i samsvar med disse instruksjonene.

Denne håndboken gir informasjon som er nødvendig for en ordentlig installasjon og/eller drift av minibaren. Dårlig installasjon og/eller upassende drift eller vedlikehold vil resultere i en utilfredsstillende ytelse og en mulig svikt.

Produsenten påtar seg intet ansvar for personskader eller materielle skader på produktet som følge av:

- Ikke korrekt montering eller tilkobling, inkludert for høy spenning
- Ikke korrekt vedlikehold eller bruk av reservedeler foruten de originale reservedelene som leveres av produsenten
- Endringer på produktet uten at det er gitt uttrykkelig godkjenning av produsenten

- Bruk til andre formål enn det som er beskrevet i denne håndboken

Dometic forbeholder seg rettigheten til å endre produktet ytre og produkt-spesifikasjoner.

5 Teknisk beskrivelse

Minibaren kan kjøle ned produkter til maksimalt 21 °C (kun RH430STE, RH440STE) eller 19 °C (kun RH430NTE, RH440NTE) under omgivelsestemperaturen og holde dem kalde. Et skillegitter kan brukes til å atskille matvarer, f.eks. flasker og søtsaker.

Kjølesystemet består av slitasjefri termoelektrisk kjøling.

Betjeningselement

Pos. i fig. 1, side 3	Beskrivelse
1	Temperaturkontroll

6 Montasje

Minibaren er utviklet for frittstående installasjon, men kan bygges inn hvis følgende forutsetninger overholdes for å sikre velfungerende drift og maksimal kjøleeffekt.

- Minibaren må nivelleres omhyggelig for å sikre korrekt funksjon.
- Avstanden mellom baksiden av minibaren og veggen skal være minst 20 mm.
- Det må tilrettelegges ventilasjon som vist i alternativ A, B, C eller D (fig. 2, side 3).
- Ventilasjonskanalen må minst ha målet 105 mm x bredden på minibaren.
- Bare den komplette kjøleenheten må føres inn i ventilasjonskanalen som vist (fig. 2, side 3).
- Luft som strømmer gjennom ventilasjonsåpningen må ikke være varmet opp av noen varmekilde på forhånd.
- Ved bruk av ventilasjonsgitre må hver av dem ha en åpning på minst 200 cm².
- For versjonen med glassdør, og når luftfuktigheten er over 65 % ved 25 °C omgivelsestemperatur, vil fuktigheten kondensere på døren.
- Minibaren kan festes til bunnen på møbelet med festebena ved hjelp av skruer med passende lengde (fig. 3, side 3).
- Stikkontakten til strømnettet må være fritt tilgjengelig.

6.1 Bytte dekorplate

➤ Gå frem som vist på fig. 4 til fig. 7, side 4.

6.2 Montere skyvehengselet (tilleggsalternativ)

➤ Gå frem som vist på fig. 8, side 5 til fig. 23, side 8.

6.3 Vende døren

➤ Gå frem som vist på fig. 24 til fig. 28, side 9.
Kun egnet for dører med skyvehengsel: fig. 26 til fig. 27, side 9.

7 Betjening

7.1 Før første gangs bruk

Av hygieniske årsaker må minibaren rengjøres innvendig og utvendig med en fuktig klut før første gangs bruk (se også kapittel «Rengjøring og vedlikehold» på side 128).

7.2 Spare strøm

- Åpne minibaren bare så ofte og så lenge som nødvendig.
- Kjøl ned varme matvarer før du setter dem inn i boksen for å holde dem kjølige.
- Unngå unødvendig høy innetemperatur.
- For et optimalt strømforbruk plasserer du hyllene og skuffene i henhold til posisjonen deres ved levering.
- Kontroller regelmessig at dørtetningen fortsatt passer riktig.
- Rengjør kondensatoren regelmessig for støv og forurensinger.

7.3 Slå på

PASS PÅ! Fare for skader

- Forsikre deg om at gjenstander som plasseres i minibaren er egnet for kjøling til den valgte temperaturen.
- Påse at drikke eller matvarer i glassbeholdere ikke blir for sterkt avkjølt. Væsker utvider seg når de fryses, og kan derfor ødelegge glassbeholdere.
- Forsikre deg om at minibaren er godt ventilert slik at varme som oppstår, føres bort. Ellers vil ikke apparatet fungere korrekt. Det er spesielt viktig å ikke dekke til luftutslippene.

MERK

- Hvis minibaren har kjølt i lang tid, kan det dannes vanndråper på innsiden. Dette er normalt fordi fuktigheten i luften kondenserer til vanndråper når temperaturen i minibaren faller. Minibaren er ikke defekt. Tørk av med en tørr klut om nødvendig.
- Hvis du ikke skal bruke kjøleapparatet i lengre tid, lar du døren stå på gløtt for å unngå at det dannes ubehagelig lukt.

1. Plasser minibaren på et stødig underlag.
2. Koble tilkoblingskabelen til vekselstrømuttaket.

✓ Minibaren begynner nedkjølingen innvendig.

7.4 Temperaturinnstilling

For å unngå matsvinn, skal du gjøre følgende:

- Hold temperatursvingningen så lav som mulig. Åpne minibaren bare så ofte og så lenge som nødvendig. Lagre matvarene slik at luften kan sirkulere godt.
- Minibaren er utstyrt med automatisk temperaturregulering. Velg gjennomsnittet av de mulige temperaturverdiene.
- Juster temperaturen etter mengde og type matvarer.

➤ Still inn temperaturkontrollen (fig. 1 1, side 3) på ønsket temperatur (3 °C – 12 °C).

7.5 Slå av

➤ Hvis du vil slå av minibaren, er det to muligheter:
  – Trekk ut tilkoblingskabelen, eller drei temperaturkontrollen (fig. 1 1, side 3) mot urviseren til stillingen OFF.

8 Rengjøring og vedlikehold

ADVARSEL! Fare for elektrisk støt
Før rengjøring og stell må minibaren alltid kobles fra strømnettet.

PASS PÅ! Fare for skader
- Ikke bruk sterke vaskemidler eller harde gjenstander til rengjøring, da det kan skade minibaren.
- Bruk aldri harde eller spisse redskaper for å fjerne is eller for å løsne fastfrosne gjenstander i minibaren.
- Ikke bruk mekaniske eller andre hjelpemidler for å fremskynde avrimingen.

➤ Rengjør minibaren med en fuktig klut regelmessig og når det er tilsmusset.

➤ Pass på at det ikke drypper vann inn i pakningene. Dette kan skade elektronikken.

➤ Etter rengjøringen tørkes minibaren med en klut.

➤ Kontroller kondensvannutløpet regelmessig.

Rengjør kondensvannutløpet ved behov. Hvis det er tilstoppet, samles det opp kondensvann på bunnen av minibaren.

9 Feilretting

Problem	Mulig årsak	Løsning
Apparatet fungerer ikke (støpslet er plugget inn).	Det er ingen spenning i vekselspenningsuttaket.	Prøv å koble til en annen stikkontakt.
	Den innvendige viften eller kjøleelementet er defekt.	Ta kontakt med serviceforhandleren.
	Den integrerte nettdelen er defekt.	Ta kontakt med serviceforhandleren.
	Kretskortet er defekt.	Ta kontakt med serviceforhandleren.

10 Avfallsbehandling

➤ Lever emballasje til resirkulering så langt det er mulig.

Når du tar produktet ut av drift for siste gang, må du sørge for å få informasjon om deponeringsforskrifter hos nærmeste resirkuleringsstasjon eller hos din faghandler.

11 Garanti

Lovmessig garantitid gjelder. Hvis produktet skulle være defekt, kontakter du produsentens filial i ditt land (se dometic.com/dealer) eller til din faghandler.

Ved henvendelser vedrørende reparasjon eller garanti, må du sende med følgende dokumentasjon:

- kopi av kvitteringen med kjøpsdato,
- årsak til reklamasjonen eller beskrivelse av feilen.

12 Tekniske spesifikasjoner

Kjølekretsløpet inneholder R134a.

Inneholder fluoriserte drivhusgasser

Hermetisk lukket innretning

Den aktuelle EU-konformitetserklæringen for ditt apparat får du på den respektive produktsiden på dometic.com eller direkte via produsenten (se dometic.com/dealer).

Ytterligere produktinformasjon kan nås via QR-koden på energietiketten i figurene, eller via eprel.ec.europa.eu.

	RH430STE	**RH430NTE**
Samlet kapasitet:	32 l	
Tilkoblingsspenning:	100 – 240 V~ , 50/60 Hz	
Nominell inngangseffekt:	55 W 12,1 W (100 – 240 V~ , ECO-modus)	
Temperaturområde:	3 °C ... 12 °C maks. 21 °C under omgivelsestemperatur	3 °C ... 12 °C maks. 19 °C under omgivelsestemperatur
Kategori:	2 (kjeller)	
Energimerking:	F	
Energiforbruk:	84 kWh/år	
Klimaklasse:	N	
Kjølemiddelmengde:	60 g	48 g
CO2-ekvivalent:	0,086 t	0,069 t
GWP-verdi:	1430	
Tiltenkt omgivelsestemperatur ved bruk:	+16 °C til +32 °C	
Støyutslipp:	33,8 dB	15 dB
Dimensjoner (B x H x D):	384 x 522 x 395 mm	
Vekt:	10 kg	
Test/sertifisering:	CE UK CA	

	RH440STE	**RH440NTE**
Samlet kapasitet:	42 l	
Tilkoblingsspenning:	100 – 240 V~ , 50/60 Hz	
Nominell inngangseffekt:	55 W 12,5 W (100 – 240 V~ , ECO-modus)	
Temperaturområde:	3 °C ... 12 °C maks. 21 °C under omgivelsestemperatur	3 °C ... 12 °C maks. 19 °C under omgivelsestemperatur
Kategori:	2 (kjeller)	
Energimerking:	F	
Energiforbruk:	83 kWh/år	
Klimaklasse:	N	
Kjølemiddelmengde:	60 g	48 g
CO2-ekvivalent:	0,086 t	0,069 t
GWP-verdi:	1430	
Tiltenkt omgivelsestemperatur ved bruk:	+16 °C til +32 °C	
Støyutslipp:	33,8 dB	15 dB
Dimensjoner (B x H x D):	401 x 554 x 425 mm	
Vekt:	11 kg	
Test/sertifisering:	CE UKCA	

Lue nämä ohjeet huolellisesti ja noudata kaikkia tämän tuotteen käyttöohjeissa annettuja ohjeita, määräyksiä ja varoituksia. Näin varmistat, että tuotteen asennus, käyttö ja huolto sujuu aina oikein. Näiden ohjeiden TÄYTYY jäädä tuotteen yhteyteen.

Käyttämällä tuotetta vahvistat lukeneesi kaikki ohjeet, määräykset ja varoitukset huolellisesti ja että ymmärrät ja hyväksyt tässä annetut ehdot. Sitoudut käyttämään tuotetta ainoastaan sen käyttötarkoitukseen ja ilmoitetuissa käyttökohteissa ja noudattaen tässä tuotteen käyttöohjeessa annettuja ohjeita, määräyksiä ja varoituksia sekä voimassa olevia lakeja ja määräyksiä. Tässä annettujen ohjeiden ja varoitusten lukematta ja noudattamatta jättäminen voi johtaa omaan tai muiden loukkaantumiseen, tuotteen vaurioitumiseen tai muiden, ympärillä olevien esineiden vaurioitumiseen. Tähän tuotteen käyttöohjeeseen, ohjeisiin, määräyksiin ja varoituksiin sekä oheisdokumentteihin voidaan tehdä muutoksia ja niitä voidaan päivittää. Katso ajantasaiset tuotetiedot osoitteesta www.dometic.com.

Sisältö

1 Symbolien selitykset 132
2 Turvallisuusohjeet 133
3 Toimituskokonaisuus 136
4 Käyttötarkoitus 136
5 Tekninen kuvaus 137
6 Asennus 137
7 Käyttö 138
8 Puhdistus ja hoito 140
9 Vianetsintä 141
10 Hävittäminen 141
11 Takuu 141
12 Tekniset tiedot 142

1 Symbolien selitykset

VAARA!
Turvallisuusohje koskien vaaratilannetta, joka johtaa kuolemaan tai vakavaan vammaan, jos tilannetta ei vältetä.

VAROITUS!
Turvallisuusohje koskien vaaratilannetta, joka voi johtaa kuolemaan tai vakavaan vammaan, jos tilannetta ei vältetä.

HUOMIO!
Turvallisuusohje koskien vaaratilannetta, joka voi johtaa lievään tai kohtalaiseen vammaan, jos tilannetta ei vältetä.

HUOMAUTUS!
Ohje koskien tilannetta, joka voi johtaa esinevahinkoihin, jos sitä ei vältetä.

OHJE
Tuotteen käyttöä koskevia lisätietoja.

2 Turvallisuusohjeet

2.1 Perusturvallisuus

VAROITUS! Näiden varoitusten noudattamatta jättäminen voi johtaa kuolemaan tai vakavaan vammaan.

Sähköiskun vaara

- Varmista, että minibaarin asennuksen on suorittanut pätevä asentaja Dometic-asennusopasta vastaavalla tavalla.
- Minibaaria ei saa ottaa käyttöön, jos siinä on näkyviä vaurioita.
- Jos tämän minibaarin liitäntäjohto on vaurioitunut, valmistajan, huoltopalvelun tai vastaavasti koulutetun ammattilaisen tulee vaihtaa se vaaratilanteiden välttämiseksi.
- Tätä minibaaria saavat korjata ainoastaan tehtävään pätevät ammattilaiset. Virheellisesti suoritetuista korjaustöistä saattaa aiheutua huomattavia vaaroja.

Palovaara

- Jäähdytyskierron sisältämä kylmäaine on helposti syttyvää.
  Jos jäähdytyskierrossa on mikä tahansa vaurio:
  – Kytke minibaari pois päältä.
  – Ehkäise avotulen ja sytytyskipinöiden esiintyminen.
  – Tuuleta tila huolellisesti.

Räjähdysvaara

- Älä säilytä minibaarissa mitään räjähdysalttiita aineita kuten esim. suihkepurkkeja, joissa on ponneainetta.

Terveysvaara

- Tätä minibaaria voivat käyttää valvonnan alaisuudessa myös vähintään 8-vuotiaat lapset samoin kuin henkilöt, joiden fyysiset, aistinvaraiset tai henkiset kyvyt ovat rajoittuneet tai joilta puuttuu laitteen käytön vaatima kokemus tai tietämys, mikäli edellä mainittuja henkilöitä on opastettu käyttämään minibaaria turvallisesti ja mikäli henkilöt ymmärtävät laitteen käyttöön liittyvät riskit.
- Lapset eivät saa leikkiä minibaarilla.
- Lapset eivät saa ilman valvontaa puhdistaa laitetta eivätkä ryhtyä käyttäjälle sallittuihin kunnossapitotöihin.
- 3–8-vuotiaat lapset saavat täyttää ja tyhjentää minibaaria.

HUOMIO! Näiden varoitusten noudattamatta jättäminen voi johtaa vähäiseen tai kohtalaiseen vammaan.

Rusentumisvaara

- Älä koske saranaan.

Terveysvaara

- Elintarvikkeita saa säilyttää vain alkuperäispakkauksissa tai tarkoitukseen sopivissa astioissa.

HUOMAUTUS! Vahingonvaara

- Vertaa tyyppikilven jännitetietoja käytettävissä olevaan energiansyöttöön.
- Minibaari ei sovellu syövyttävien tai liuottimia sisältävien aineiden varastointiin.
- Kylmälaitteen eristeet sisältävät syttyvää syklopentaania, joten ne vaativat erityisen hävittämismenetelmän. Kun kylmälaite on tullut käyttöikänsä päähän, toimita se asianmukaiseen kierrätyspisteeseen.
- Pidä virtausaukko aina puhtaana.
- Älä missään tapauksessa avaa jäähdytyskiertoa.
- Kuljeta minibaaria vain pystyasennossa.

2.2 Minibaarin turvallinen käyttö

VAARA! Näiden varoitusten noudattamatta jättäminen johtaa kuolemaan tai vakavaan vammaan.

Sähköiskun vaara

- Älä kosketa avojohtimia koskaan paljain käsin.

HUOMIO! Näiden varoitusten noudattamatta jättäminen voi johtaa vähäiseen tai kohtalaiseen vammaan.

Sähköiskun vaara

- Huolehdi ennen minibaarin käyttöönottoa siitä, että johto ja pistoke ovat kuivia.

Terveysvaara

- Varmista, että panet minibaariin vain esineitä tai tuotteita, joita saa säilyttää valitussa lämpötilassa.
- Elintarvikkeita saa säilyttää vain alkuperäispakkauksissa tai tarkoitukseen sopivissa astioissa.
- Oven avaaminen pitkiksi ajoiksi voi merkittävästi nostaa lämpötilaa minibaarin lokeroissa.
- Puhdista säännöllisesti pinnat, jotka voivat joutua kosketuksiin elintarvikkeiden ja suojaamattomien viemärijärjestelmän osien kanssa.
- Jos minibaari jätetään tyhjäksi pitkäksi ajaksi:
  - Kytke minibaari pois päältä.
  - Sulata minibaari.
  - Puhdista ja kuivaa minibaari.
  - Jätä ovi auki, jotta minibaarin sisälle ei pääse muodostumaan hometta.

HUOMAUTUS! Vahingonvaara

- Sijoita painavat esineet kuten pullot ja tölkit vain minibaarin oveen tai alimmalle hyllylle.
- Älä käytä minibaarin sisällä sähkölaitteita, ellei valmistaja suosittele näitä sähkölaitteita tähän tarkoitukseen.
- Älä aseta laitetta alttiiksi avotulelle tai muille lämpölähteille (lämmitys, voimakas auringonpaiste, kaasu-uunit jne.).
- Varmista, että tuuletusaukkoja ei ole peitetty.
- Älä koskaan upota minibaaria veteen.
- Suojaa minibaari ja johto kuumuudelta ja kosteudelta.
- Huolehdi siitä, etteivät elintarvikkeet koske jääkaappiosaston seinää.

OHJE

- Valitse keskimääräinen lämpötila-asetus, mikäli ympäristön lämpötila on +15 °C … +25 °C.

3 Toimituskokonaisuus

Määrä	Kuvaus
1	Minibaari
1	Asennus- ja käyttöohje

4 Käyttötarkoitus

Jäähdytyslaite (josta käytetään myös nimitystä minibaari) on suunniteltu käytettäväksi suljetuissa rakennuksissa, kuten:

- Henkilökuntakeittiöissä, toimistoissa ja muissa työpisteissä
- Maataloudessa
- Hotelleissa, motelleissa ja muissa majoitusliikkeissä
- Bed and breakfast -paikoissa
- Catering-toiminnassa tai vastaavassa tukkutoiminnassa

Minibaari ei sovi asennettavaksi asuntovaunuihin ja matkailuautoihin.

Minibaari on tarkoitettu joko kiinteästi asennettavaksi laitteeksi tai vapaasti seisovaksi kylmälaitteeksi. Katso asennusohjeet.

Minibaari on suunniteltu yksinomaan suljetuissa astioissa olevien juomien ja ruokien jäähdyttämiseen ja säilyttämiseen.

Minibaari ei sovi tuoreruokien tai lääkeaineiden säilyttämiseen eikä pakastamiseen.

Tämä minibaari soveltuu ainoastaan näissä ohjeissa ilmoitettuun käyttötarkoitukseen ja käyttökohteeseen.

Näistä ohjeista saat minibaarin asianmukaiseen asennukseen ja/tai käyttöön tarvittavat tiedot. Väärin tehdyn asennuksen ja/tai väärän käyttötavan tai vääränlaisen huollon seurauksena laite ei toimi tyydyttävästi, ja se saattaa mennä epäkuntoon.

Valmistaja ei ota vastuuta tapaturmista tai tuotevaurioista, jotka johtuvat seuraavista:

- Väärin tehty kokoaminen tai sähköliitäntä, ylijännite mukaan lukien
- Väärin tehty huolto tai muiden kuin valmistajalta saatavien alkuperäisten varaosien käyttö
- tuotteeseen ilman valmistajan nimenomaista lupaa tehdyt muutokset
- käyttö muuhun kuin tässä ohjeessa ilmoitettuun tarkoitukseen

Dometic pidättää itsellään oikeuden muutoksiin tuotteen ulkonäössä ja spesifikaatioissa.

5 Tekninen kuvaus

Minibaari pystyy viilentämään tuotteet enimmillään 21 °C (vain RH430STE, RH440STE) tai 19 °C (vain RH430NTE, RH440NTE) ympäristön lämpötilan alapuolelle ja pitämään tuotteet viileinä. Elintarvikkeet (esim. pullot ja makeiset) voi erottaa toisistaan ristikkomaisen jakajan avulla.

Sen jäähdytysjärjestelmä on kulumaton lämpösähköjärjestelmä.

Käyttölaite

Kohta – kuva 1, sivulla 3	Kuvaus
1	Lämpötilasäädin

6 Asennus

Vaikka minibaari onkin tarkoitettu ensisijaisesti erillisasennusta varten, laitteen voi kuitenkin myös upottaa kalusteisiin. Seuraavien ehtojen tulee tällöin täyttyä laitteen toimintakyvyn ja parhaan mahdollisen jäähdytystehon varmistamiseksi.

- Minibaari on moitteettoman toiminnan varmistamiseksi säädettävä huolellisesti vaaka-asentoon.
- Minibaarin taustan ja seinän väliin täytyy jättää vähintään 20 mm etäisyyttä.
- Ilmanvaihto on järjestettävä jonkin kuvassa näkyvän vaihtoehdon A, B, C tai D mukaisesti (kuva 2, sivulla 3).
- Ilmanvaihtokanavan mitan tulee olla vähintään 105 mm x minibaarin leveys.
- Vain kylmäkoneisto osineen saa yltää ilmanvaihtokanavaan, ks. kuva (kuva 2, sivulla 3).
- Minkäänlaiset lämmönlähteet eivät saa kuumentaa etukäteen ilmanvaihtokanavan läpi virtaavaa ilmaa.
- Mikäli käytetään tuuletusritilöitä, ritilöiden yksittäisten aukkojen koon on oltava vähintään 200 cm^2.
- Jos ympäristön ilmankosteus on yli 65 % 25 °C:n ympäristön lämpötilassa, lasiovella varustetun malliversion oveen tiivistyy kosteutta.

- Minibaari voidaan kiinnittää kiinnitysjaloistaan kalusteiden pohjaan sopivan pituisia ruuveja käyttäen (kuva 3, sivulla 3).
- Verkkopistorasian tulee olla esteettömästi saavutettavissa.

6.1 Verhoilulevyn vaihtaminen

➤ Menettele kuvien osoittamalla tavalla, ks. kuva 4 – kuva 7, sivulla 4.

6.2 Liukusaranan (optio) asentaminen

➤ Menettele kuvien osoittamalla tavalla, ks. kuva 8, sivulla 5 – kuva 23, sivulla 8.

6.3 Oven kätisyyden vaihtaminen

➤ Menettele kuvien osoittamalla tavalla, ks. kuva 24 – kuva 28, sivulla 9.
Ainoastaan ovilla, joissa on liukuhela: kuva 26 – kuva 27, sivulla 9.

7 Käyttö

7.1 Ennen ensimmäistä käyttökertaa

Puhdista minibaari hygieniasyistä sisältä ja ulkoa kostealla liinalla ennen ensimmäistä käyttökertaa (ks. myös kap. "Puhdistus ja hoito" sivulla 140).

7.2 Energian säästäminen

- Avaa minibaari vain niin usein ja niin pitkäksi aikaa kuin on tarpeen.
- Anna lämpimien elintarvikkeiden jäähtyä, ennen kuin panet niitä laitteeseen kylmäsäilytettäviksi.
- Vältä tarpeettoman matalaa sisälämpötilaa.
- Ihanteellisen energiankulutuksen saavuttamiseksi laita sijoita ja laatikot niin kuin ne olivat toimituksen yhteydessä.
- Varmista säännöllisesti, että oven tiiviste istuu kunnolla.
- Puhdista lauhdutin säännöllisin väliajoin pölystä ja liasta.

7.3 Päälle kytkeminen

HUOMAUTUS! Vaurioitumisvaara

- Huolehdi siitä, että minibaarissa on vain esineitä, jotka saa jäähdyttää valittuun lämpötilaan.
- Huolehdi siitä, ettet jäähdytä lasiastioissa olevia juomia tai ruokia liian voimakkaasti. Nesteet laajentuvat jäätyessään ja voivat siten rikkoa lasiastiat.
- Huolehdi siitä, että minibaarin ilmanvaihto toimii asianmukaisesti, jotta laitteen synnyttämä lämpö pääsee poistumaan. Muutoin laite saattaa toimia puutteellisesti. Erityisesti tuuletusaukkoja ei saa peittää.

OHJE

- Minibaarin sisälle saattaa muodostua muutamia vesipisaroita, mikäli jäähdytys on ollut pitkään toiminnassa. Tämä on tavallista, koska ilman kosteus tiivistyy vesipisaroiksi, kun lämpötila minibaarissa alenee. Minibaari ei ole rikki. Pyyhi se tarvittaessa kuivalla liinalla.
- Jos minibaaria ei ole määrä käyttää pitkään aikaan, jätä ovi hieman raolleen epämiellyttävän hajun välttämiseksi.

1. Sijoita minibaari tukevalle alustalle.
2. Yhdistä liitäntäjohto vaihtovirtaverkkoon.

✓ Minibaari alkaa jäähdyttää sisätilaansa.

7.4 Lämpötilan säätö

Huomaa seuraava ruokahävikin välttämiseksi:

- Pidä lämpötilan heilahtelu mahdollisimman pienenä. Avaa minibaari vain niin usein ja niin pitkäksi aikaa kuin on tarpeen. Säilytä elintarvikkeet niin, että ilma pääsee kiertämään hyvin.
- Minibaari on varustettu automaattisella lämpötilansäätötoiminnolla. Valitse mahdollisista lämpötila-arvoista keskimääräinen.
- Säädä lämpötila elintarvikkeiden määrää ja tyyppiä vastaavaksi.

➤ Säädä lämpötilan säädin (kuva **1** 1, sivulla 3) haluamaasi lämpötilaan (3 °C…12 °C).

7.5 Pois kytkeminen

➤ Minibaarin voi kytkeä pois päältä kahdella tavalla:
  – Vedä liitäntäjohto irti tai kierrä lämpötilan säädintä (kuva 1 1, sivulla 3) vastapäivään OFF-asentoon.

8 Puhdistus ja hoito

VAROITUS! Sähköiskun vaara
Irrota minibaari verkosta aina ennen puhdistusta ja huoltoa.

HUOMAUTUS! Vahingonvaara
- Älä käytä puhdistamiseen voimakkaita puhdistusaineita tai kovia esineitä, koska ne voivat vahingoittaa minibaaria.
- Älä koskaan käytä kovia tai teräviä välineitä jään poistoon tai minibaariin kiinni jäätyneiden esineiden irrottamiseen.
- Älä yritä nopeuttaa sulamisprosessissa mekaanisten tai muunlaisten apuvälineiden avulla.

➤ Puhdista minibaari kostealla liinalla säännöllisin väliajoin tai heti, kun se on likaantunut.

➤ Huolehdi siitä, ettei vesipisaroita putoa tiivisteisiin. Se voi vaurioittaa elektroniikkaa.

➤ Kuivaa minibaari puhdistamisen jälkeen liinalla.

➤ Puhdista tiivistyneen veden poistoliitäntä säännöllisesti.

Puhdista tiivistyneen veden poistoliitäntä tarvittaessa. Jos liitäntä on tukkeutunut, tiivistynyt vesi kerääntyy minibaarin pohjalle.

9 Vianetsintä

Häiriö	Mahdollinen syy	Ratkaisu
Laite ei toimi (pistoke on paikallaan).	Ei jännitettä vaihtovirtapistorasiassa.	Kokeile toista pistorasiaa.
	Sisätuuletin tai jäähdytyselementti viallinen.	Ota yhteyttä huoltoon.
	Sisäänrakennettu verkkolaite viallinen.	Ota yhteyttä huoltoon.
	Pääohjauslevy viallinen.	Ota yhteyttä huoltoon.

10 Hävittäminen

➤ Vie pakkausmateriaali mahdollisuuksien mukaan vastaavan kierrätysjätteen joukkoon.

Jos poistat tuotteen lopullisesti käytöstä, pyydä tietoa sen hävittämistä koskevista määräyksistä lähimmästä kierrätyskeskuksesta tai ammattiliikkeestäsi.

11 Takuu

Laitetta koskee lakisääteinen takuuaika. Jos tuote sattuu olemaan viallinen, käänny maasi valmistajan toimipisteen puoleen (katso dometic.com/dealer) tai ota yhteyttä omaan ammattikauppiaaseesi.

Korjaus- ja takuukäsittelyä varten lähetä mukana seuraavat asiakirjat:

- kopio ostolaskusta, jossa näkyy ostopäivä,
- valitusperuste tai vikakuvaus.

12 Tekniset tiedot

Jäähdytyskierto sisältää kylmäainetta R134a.

Sisältää fluorattuja kasvihuonekaasuja

Ilmatiiviisti suljetulla laitteella

Laitteesi voimassa olevan EU-vaatimustenmukaisuusvakuutuksen saat kyseisen tuotteen sivulta osoitteesta dometic.com tai suoraan valmistajalta (ks. dometic.com/dealer).

Lisää tuotetietoja saat kuvissa olevan energiamerkin QR-koodin kautta tai osoitteesta eprel.ec.europa.eu.

	RH430STE	**RH430NTE**
Kokonaistilavuus:	32 l	
Liitäntäjännite:	100 – 240 V∼ , 50/60 Hz	
Nimellisottoteho:	55 W 12,1 W (100 – 240 V∼ , ECO-tila)	
Lämpötila-alue:	3 °C ... 12 °C maks. 21 °C alle ympäristölämpötilan	3 °C ... 12 °C maks. 19 °C alle ympäristölämpötilan
Luokka:	2 (kellari)	
Energiatehokkuusluokka:	F	
Energiankulutus:	84 kWh/vuosi	
Ilmastoluokka:	N	
Kylmäaineen määrä:	60 g	48 g
CO2-ekvivalentti:	0,086 t	0,069 t
Vaikutus ilmaston lämpenemiseen (GWP):	1430	
Tarkoitettu käytön ympäristölämpötila:	+16 °C ... +32 °C	
Melupäästöt:	33,8 dB	15 dB
Mitat (L x K x S):	384 x 522 x maks. 395 mm	
Paino:	10 kg	
Testaus/sertifikaatti:	CE UK CA	

	RH440STE	**RH440NTE**
Kokonaistilavuus:	42 l	
Liitäntäjännite:	100 – 240 V∼ , 50/60 Hz	
Nimellisottoteho:	55 W 12,5 W (100 – 240 V∼ , ECO-tila)	
Lämpötila-alue:	3 °C … 12 °C maks. 21 °C alle ympäristölämpötilan	3 °C … 12 °C maks. 19 °C alle ympäristölämpötilan
Luokka:	2 (kellari)	
Energiatehokkuusluokka:	F	
Energiankulutus:	83 kWh/vuosi	
Ilmastoluokka:	N	
Kylmäaineen määrä:	60 g	48 g
CO2-ekvivalentti:	0,086 t	0,069 t
Vaikutus ilmaston lämpenemiseen (GWP):	1430	
Tarkoitettu käytön ympäristölämpötila:	+16 °C … +32 °C	
Melupäästöt:	33,8 dB	15 dB
Mitat (L x K x S):	401 x 554 x maks. 425 mm	
Paino:	11 kg	
Testaus/sertifikaatti:	CE UKCA	

Пожалуйста, внимательно прочтите и соблюдайте все указания, рекомендации и предупреждения, содержащиеся в этом руководстве по использованию изделия, чтобы гарантировать правильную установку, использование и обслуживание изделия. Эта инструкция ДОЛЖНА оставаться вместе с этим изделием.

Используя изделие, вы тем самым подтверждаете, что внимательно прочитали все указания, рекомендации и предупреждения, а также, что вы понимаете и соглашаетесь соблюдать положения и условия, изложенные в настоящем документе. Вы соглашаетесь использовать это изделие только по прямому назначению и в соответствии с указаниями, рекомендациями и предупреждениями, изложенными в данном руководстве по использованию изделия, а также в соответствии со всеми применимыми законами и правилами. Несоблюдение указаний и предупреждений, изложенных в данном документе может привести к травмам вас и других лиц, повреждению вашего изделия или повреждению другого имущества, находящегося поблизости. Данное руководство по использованию изделия, включая указания, рекомендации и предупреждения, а также сопутствующую документацию, может подвергаться изменениям и обновлениям. Актуальную информацию о продукте можно найти на сайте www.dometic.com.

Содержание

1 Пояснение к символам 144

2 Указания по технике безопасности 145

3 Комплект поставки 148

4 Использование по назначению 148

5 Техническое описание 149

6 Монтаж 149

7 Управление. 151

8 Очистка и уход 153

9 Устранение неисправностей 153

10 Утилизация 154

11 Гарантия 154

12 Технические характеристики 154

1 Пояснение к символам

ОПАСНОСТЬ!
Указание по технике безопасности, указывающее на опасную ситуацию, которая ведет к смерти или серьезной травме, если ее не предотвратить.

ПРЕДУПРЕЖДЕНИЕ!
Указание по технике безопасности, указывающее на опасную ситуацию, которая может привести к смерти или серьезной травме, если ее не предотвратить.

ОСТОРОЖНО!
Указание по технике безопасности, указывающее на опасную ситуацию, которая может привести к травмам легкой или средней тяжести, если ее не предотвратить.

ВНИМАНИЕ!
Указание на ситуацию, которая может привести к материальному ущербу, если ее не предотвратить.

УКАЗАНИЕ
Дополнительная информация по управлению продуктом.

2 Указания по технике безопасности

2.1 Основные указания по технике безопасности

ПРЕДУПРЕЖДЕНИЕ! Несоблюдение этих предупреждений может привести к смерти или серьезной травме.

Опасность поражения электрическим током

- Убедитесь, что мини-бар был установлен квалифицированным специалистом в соответствии с руководством по монтажу Dometic.
- Запрещается эксплуатировать мини-бар, если он имеет видимые повреждения.
- Во избежание опасных ситуаций в случае повреждения питающего кабеля необходимо заменить мини-бар, обратившись к изготовителю, в сервисный центр или к специалисту с аналогичной квалификацией.
- Ремонт данного мини-бара разрешается выполнять только квалифицированному персоналу. Если ремонт выполнен неправильно, эксплуатация устройства может представлять опасность.

Опасность возникновения пожара

- Хладагент в холодильном контуре легко воспламеняется.
  В случае повреждения контура хладагента:
  – Выключите мини-бар.
  – Избегайте открытого огня и искр.
  – Хорошо проветрите помещение.

Опасность взрыва

- Не храните в мини-баре взрывоопасные вещества, например, аэрозольные баллоны с горючим газами-вытеснителями.

Опасность для здоровья

- Этот мини-бар может использоваться детьми с 8-ми лет и старше, а также лицами с ограниченными физическими, сенсорными и умственными возможностями или при недостатке необходимого опыта и знаний только под присмотром или после прохождения инструктажа по безопасному использованию мини-бара, если они понимают опасности, которые при этом могут возникнуть.
- Детям запрещается играть с мини-баром.
- Запрещается выполнять очистку и пользовательское техническое обслуживание детям без присмотра.
- Детям в возрасте от 3 до 8 лет разрешается загружать и разгружать мини-бар.

ОСТОРОЖНО! Несоблюдение этих предостережений может привести к травме легкой или средней степени тяжести.

Опасность сдавливания

- Не беритесь за петлю.

Опасность для здоровья

- Продукты питания разрешается хранить только в оригинальной упаковке или подходящих емкостях.

ВНИМАНИЕ! Риск повреждения

- Убедитесь, что значения напряжения, указанные на заводской табличке, соответствуют характеристикам имеющегося источника питания.
- Мини-бар не предназначен для хранения едких или содержащих растворители веществ.
- В изоляции холодильника содержится горючий циклопентан, который требует особого метода утилизации. По окончании срока службы сдайте охлаждающее устройство в соответствующий центр утилизации.
- Всегда содержите в чистоте сливное отверстие.
- Категорически запрещается вскрывать холодильный контур.
- Переносите мини-бар только в вертикальном положении.

2.2 Безопасная эксплуатация мини-бара

ОПАСНОСТЬ! Несоблюдение этих предупреждений ведет к смерти или серьезной травме.

Опасность поражения электрическим током

- Не беритесь голыми руками за оголенные провода.

ОСТОРОЖНО! Несоблюдение этих предостережений может привести к травме легкой или средней степени тяжести.

Опасность поражения электрическим током

- Перед включением убедитесь, что питающий кабель и штекер сухие.

Опасность для здоровья

- Следите за тем, чтобы в мини-баре находились только предметы и продукты, которые разрешается охлаждать до выбранной температуры.
- Продукты питания разрешается хранить только в оригинальной упаковке или в подходящих емкостях.
- Удерживание двери холодильника открытой в течение длительного времени может привести к существенному повышению температуры внутри мини-бара.
- Регулярно очищайте поверхности, которые могут контактировать с пищевыми продуктами и доступными сливными системами.
- Если мини-бар остается пустым в течение длительного времени:
  - Выключите мини-бар.
  - Разморозьте мини-бар.
  - Очистите и высушите мини-бар.
  - Оставьте дверь открытой, чтобы предотвратить образование плесени внутри мини-бара.

ВНИМАНИЕ! Риск повреждения

- Тяжелыми предметами, такими как бутылки или банки, заставляйте исключительно полки на двери мини-бара или нижнюю решетку.
- Не используйте электроприборы внутри мини-бара, за исключением случаев, когда эти приборы рекомендованы для этого изготовителем.
- Не устанавливайте устройство вблизи открытого огня или других источников тепла (радиаторов отопления, сильных солнечных лучей, газовых печей и т. п.).
- Убедитесь в том, что вентиляционные отверстия не перекрыты.

- Не погружайте мини-бар в воду.
- Предохраняйте мини-бар и кабели от воздействия жары и влаги.
- Следите за тем, чтобы продукты питания не касались внутренних стенок холодильника.

УКАЗАНИЕ

- Если температура окружающей среды составляет от +15 °C до +25 °C, выберите среднюю настройку температуры.

3 Комплект поставки

Количество	Наименование
1	Мини-бар
1	Руководство по эксплуатации и монтажу

4 Использование по назначению

Охлаждающее устройство (также называемое мини-баром) предназначено для работы в закрытых помещениях, например:

- на кухнях для персонала в магазинах, офисах и других рабочих зонах
- в аграрном секторе
- в отелях, мотелях и других местах проживания
- в гостиницах типа «постель и завтрак»
- на предприятиях общественного питания или аналогичных предприятиях оптовой торговли

Мини-бар не рассчитан для монтажа в жилых фургонах или кемперах.

Этот мини-бар предназначен для использования в качестве встраиваемого или свободно стоящего устройства. См. инструкцию по монтажу.

Мини-бар предназначен исключительно для охлаждения и хранения напитков и продуктов питания в закрытых емкостях.

Мини-бар не пригоден для хранения свежих продуктов и лекарств, а также для замораживания продуктов.

Этот мини-бар подходит только для использования по назначению и применения в соответствии с данной инструкцией.

В данной инструкции содержится информация, необходимая для правильного монтажа и/или эксплуатации мини-бара. Неправильный монтаж и/или ненадлежащая эксплуатация или техническое обслуживание приводят к неудовлетворительной работе и возможному отказу.

Изготовитель не несет ответственности за какие-либо травмы или повреждение продукта в результате следующих причин:

- Неправильная сборка или подключение, включая повышенное напряжение
- Неправильное техническое обслуживание или использование запасных частей, отличных от оригинальных запасных частей, предоставленных изготовителем
- Изменения в продукте, выполненные без однозначного разрешения изготовителя
- Использование в целях, отличных от указанных в данной инструкции

Компания Dometic оставляет за собой право изменять внешний вид и технические характеристики продукта.

5 Техническое описание

Мини-бар может охлаждать продукты до температуры макс. 21 °C (только RH430STE, RH440STE) или 19 °C (только RH430NTE, RH440NTE) ниже температуры окружающей среды, а также поддерживать их в охлажденном состоянии. Разделительная решетка может использоваться для разделения пищевых продуктов, например, бутылок и сладостей.

Его система охлаждения представляет собой неизнашиваемое термоэлектрическое охлаждение.

Орган управления

Поз. на рис. 1, стр. 3	Наименование
1	Регулятор температуры

6 Монтаж

Мини-бар предназначен для свободно стоящего монтажа, но может быть встроен, если соблюдены следующие условия для обеспечения удовлетворительной работы и максимальной эффективности охлаждения.

- Для обеспечения правильного функционирования мини-бар должен быть тщательно выровнен.
- Зазор между задней стенкой мини-бара и стеной должен быть не менее 20 мм.
- Вентиляция должна быть обеспечена, как показано в вариантах A, B, C или D (рис. 2, стр. 3).
- Вентиляционный канал должен составлять минимум 105 мм x ширина мини-бара.
- Только весь холодильный агрегат должен выступать в вентиляционный канал, как показано на рисунке (рис. 2, стр. 3).
- Воздух, проходящий через вентиляционный канал, не должен подогреваться каким-либо источником тепла.
- Вентиляционные решетки, если они используются, должны иметь отверстия не менее 200 см² каждое.
- В версии со стеклянной дверью, если влажность воздуха превышает 65% при температуре окружающей среды 25 °C, влага конденсируется на двери.
- Мини-бар можно прикрепить к нижней части мебели через ножки с помощью винтов соответствующей длины (рис. 3, стр. 3).
- Розетка для подключения к сети должна быть легко доступна.

6.1 Замена декоративной панели

➤ Действуйте, как показано на рис. 4 – рис. 7, стр. 4.

6.2 Установка полозьев (опция)

➤ Действуйте, как показано на рис. 8, стр. 5 – рис. 23, стр. 8.

6.3 Перевешивание двери

➤ Действуйте, как показано на рис. 24 – рис. 28, стр. 9.
Только для дверей с полозьями: рис. 26 —рис. 27, стр. 9.

7 Управление

7.1 Перед первым использованием

Перед первым использованием очистите мини-бар в гигиенических целях внутри и снаружи влажной тканью (см. также гл. «Очистка и уход» на стр. 153).

7.2 Энергосбережение

- Открывайте мини-бар настолько часто, насколько необходимо.
- Дайте теплым блюдам охладиться, прежде чем поддерживать их в холодном состоянии в холодильнике.
- Не допускайте очень низких температур в камере.
- Для оптимального потребления энергии расположите полки и ящики в соответствии с их положением при поставке.
- Регулярно следите за тем, что уплотнение двери по-прежнему прилегает правильно.
- Регулярно очищайте конденсатор от пыли и загрязнений.

7.3 Включение

ВНИМАНИЕ! Опасность повреждения

- Следите за тем, чтобы в мини-баре находились только предметы и продукты, которые разрешается охлаждать до выбранной температуры.
- Не допускать сильного охлаждения напитков или блюд в стеклянных емкостях. При замерзании напитки и жидкие блюда расширяются и могут разрушить стеклянные емкости.
- Обеспечьте хорошую вентиляцию и должный отвод тепла от мини-бара. В противном случае возможны нарушения в работе. В частности, запрещается перекрывать вентиляционные отверстия.

УКАЗАНИЕ

- После длительного охлаждения внутри мини-бара могут образоваться несколько капель воды. Это является нормальным явлением, т. к. содержащаяся в воздухе влага конденсируется при понижении температуры в мини-баре. Это не является признаком неисправности мини-бара. При необходимости, протрите его сухой тряпкой.
- Если вы долгое время не будете пользоваться мини-баром, до во избежание образования запаха оставляйте дверцу слегка открытой.

1. Установите мини-бар на прочную опору.
2. Присоедините соединительный кабель к источнику переменного напряжения.

✓ Мини-бар начинает охлаждать внутреннее пространство.

7.4 Настройка температуры

Чтобы избежать пищевых отходов, обратите внимание на следующее:

- Обеспечивайте как можно меньшие колебания температуры. Открывайте мини-бар настолько часто, насколько необходимо. Храните продукты так, чтобы воздух мог хорошо циркулировать.
- Мини-бар оснащен функцией автоматической регулировки температуры. Выбирайте среднее из возможных значений температуры.
- Отрегулируйте температуру в соответствии с количеством и типом продуктов.

➤ Установите регулятор температуры (рис. **1** 1, стр. 3) на требуемую температуру (3 °C – 12 °C).

7.5 Выключение

➤ Если вы хотите выключить мини-бар, имеется два варианта:
  – вытяните соединительный кабель или поверните регулятор температуры (рис. **1** 1, стр. 3) против часовой стрелки в положение OFF.

8 Очистка и уход

ПРЕДУПРЕЖДЕНИЕ! Опасность поражения электрическим током

Перед выполнением работ по чистке и уходу отсоедините мини-бар от сети.

ВНИМАНИЕ! Риск повреждения

- Не используйте для чистки абразивные чистящие средства или острые предметы, т. к. они могут привести к повреждениям мини-бара.
- Для удаления слоя льда и отделения примерзших продуктов не используйте твердые или острые инструменты.
- Для ускорения процесса оттаивания не используйте механические или иные подручные средства.

➤ Регулярно или по мере загрязнения очищайте мини-бар влажной тряпкой.

➤ Следите за тем, чтобы в уплотнения не попадала вода. Это может приводить к повреждениям электронного оборудования.

➤ После очистки протрите мини-бар насухо тряпкой.

➤ Регулярно проверяйте слив оттаявшей воды.

При необходимости, очистите слив оттаявшей воды. Если он засорен, то оттаявшая вода скапливается на дне мини-бара.

9 Устранение неисправностей

Неисправность	Возможные причины	Устранение
Прибор не работает (штекер вставлен).	Отсутствует напряжение в розетке переменного тока.	Попробуйте подключить прибор к другой розетке.
	Поврежден внутренний вентилятор или охлаждающий элемент.	Обратитесь в сервисный центр.
	Поврежден встроенный блок питания от сети.	Обратитесь в сервисный центр.
	Неисправна главная плата управления.	Обратитесь в сервисный центр.

10 Утилизация

➤ По возможности, выкидывайте упаковочный материал в мусор, подлежащий вторичной переработке.

Если Вы окончательно выводите продукт из эксплуатации, то получите информацию в ближайшем центре по вторичной переработке или в торговой сети о соответствующих предписаниях по утилизации.

11 Гарантия

Действителен установленный законом срок гарантии. Если продукт неисправен, обратитесь в представительство изготовителя в Вашей стране (см. dometic.com/dealer) или в торговую организацию.

В целях проведения ремонта или гарантийного обслуживания Вы должны также послать следующие документы:

- копию счета с датой покупки,
- причину рекламации или описание неисправности.

12 Технические характеристики

Холодильный контур содержит R134a.

Содержит фторированные парниковые газы

Герметически закрытая конструкция

Копию действующей декларации соответствия стандартам ЕС на устройство можно получить на странице соответствующего изделия на сайте dometic.com или у производителя (см. dometic.com/dealer).

Дополнительную информацию о продукте можно получить, отсканировав QR-код на наклейке для маркировки энергоэффективности на рисунках или на сайте eprel.ec.europa.eu.

	RH430STE	**RH430NTE**
Общий объем:	32 л	
Подводимое напряжение:	100 – 240 В∼ , 50/60 Гц	
Расчетная потребляемая мощность:	55 Вт 12,1 Вт (100 – 240 В∼ , режим Eco)	
Диапазон температур:	3 °C ... 12 °C макс. 21 °C ниже температуры окружающей среды	3 °C ... 12 °C макс. 19 °C ниже температуры окружающей среды
Категория:	2 (погреб)	
Класс энергоэффективности:	F	
Потребление энергии:	84 кВт-ч/год	
Климатический класс:	N	
Количество хладагента:	60 г	48 г
Эквивалент CO2:	0,086 т	0,069 т
Потенциал глобального потепления (GWP):	1430	
Предполагаемая температура окружающей среды:	от +16 °C до +32 °C	
Акустическая эмиссия:	33,8 дБ	15 дБ
Размеры (Ш x В x Г):	384 x 522 x 395 мм	
Вес:	10 кг	
Испытания/сертификат:	CE UK CA	

	RH440STE	**RH440NTE**
Общий объем:	42 л	
Подводимое напряжение:	100 – 240 В~ , 50/60 Гц	
Расчетная потребляемая мощность:	55 Вт 12,5 Вт (100 – 240 В~ , режим Eco)	
Диапазон температур:	3 °C ... 12 °C макс. 21 °C ниже температуры окружающей среды	3 °C ... 12 °C макс. 19 °C ниже температуры окружающей среды
Категория:	2 (погреб)	
Класс энергоэффективности:	F	
Потребление энергии:	83 кВт-ч/год	
Климатический класс:	N	
Количество хладагента:	60 г	48 г
Эквивалент CO2:	0,086 т	0,069 т
Потенциал глобального потепления (GWP):	1430	
Предполагаемая температура окружающей среды:	от +16 °C до +32 °C	
Акустическая эмиссия:	33,8 дБ	15 дБ
Размеры (Ш x В x Г):	401 x 554 x 425 мм	
Вес:	11 кг	
Испытания/сертификат:	CE UK CA	

Prosimy o uważne przeczytanie niniejszej instrukcji i przestrzeganie wszystkich instrukcji, wskazówek i ostrzeżeń zawartych w niniejszej instrukcji produktu. Pozwoli to przez cały czas zapewnić prawidłową instalację, zastosowanie oraz konserwację produktu. Niniejsza instrukcja MUSI przez cały czas pozostawać przy produkcie.

Korzystając z produktu, użytkownik potwierdza uważne przeczytanie wszelkich instrukcji, wskazówek i ostrzeżeń, ich zrozumienie oraz zobowiązuje się przestrzegać zawartych w nich warunków. Użytkownik zobowiązuje się wykorzystywać niniejszy produkt wyłącznie zgodnie z jego przeznaczeniem i zamierzonym zastosowaniem oraz z instrukcjami, wskazówkami i ostrzeżeniami wyszczególnionymi w niniejszej instrukcji produktu, jak również ze wszystkimi mającymi zastosowanie przepisami i regulacjami prawnymi. Nieprzestrzeganie zawartych tu instrukcji i ostrzeżeń może skutkować obrażeniami u użytkownika oraz osób trzecich, uszkodzeniem produktu lub też uszkodzeniem mienia w sąsiedztwie produktu. Zastrzega się możliwość wprowadzania zmian i aktualizacji niniejszej instrukcji produktu, wraz z instrukcjami, wskazówkami i ostrzeżeniami oraz powiązaną dokumentacją. Aktualne informacje dotyczące produktu można zawsze znaleźć na stronie www.dometic.com.

Spis treści

1 Objaśnienie symboli 157
2 Wskazówki bezpieczeństwa 158
3 W zestawie 161
4 Użytkowanie zgodne z przeznaczeniem 161
5 Opis techniczny 162
6 Montaż. 162
7 Eksploatacja. 163
8 Czyszczenie i konserwacja 165
9 Usuwanie usterek 166
10 Utylizacja 166
11 Gwarancja 166
12 Dane techniczne 166

1 Objaśnienie symboli

NIEBEZPIECZEŃSTWO!
Wskazówka bezpieczeństwa informująca o niebezpiecznej sytuacji, która – jeśli się jej nie uniknie – prowadzi do śmierci lub ciężkich obrażeń.

OSTRZEŻENIE!
Wskazówka bezpieczeństwa informująca o niebezpiecznej sytuacji, która – jeśli się jej nie uniknie – może prowadzić do śmierci lub ciężkich obrażeń.

OSTROŻNIE!
Wskazówka bezpieczeństwa informująca o niebezpiecznej sytuacji, która – jeśli się jej nie uniknie – może prowadzić do lekkich lub średnich obrażeń.

UWAGA!
Wskazówka informująca o sytuacji, która – jeśli się jej nie uniknie – może prowadzić do powstania szkód materialnych.

WSKAZÓWKA
Informacje uzupełniające dotyczące obsługi produktu.

2 Wskazówki bezpieczeństwa

2.1 Podstawowe zasady bezpieczeństwa

OSTRZEŻENIE! Nieprzestrzeganie tych ostrzeżeń może prowadzić do śmierci lub ciężkich obrażeń.

Ryzyko porażenia prądem

- Upewnić się, że minibar został zainstalowany przez wykwalifikowanego technika zgodnie z instrukcją montażu Dometic.
- Nie używać minibaru, jeśli ma on widoczne uszkodzenia.
- Jeśli przewód minibaru ulegnie uszkodzeniu, aby uniknąć zagrożenia musi zostać on wymieniony przez producenta, jego serwis lub odpowiednio wykwalifikowaną osobę.
- Napraw minibaru mogą dokonywać tylko odpowiednio wykwalifikowane osoby. Nieodpowiednio wykonane naprawy mogą być przyczyną poważnych zagrożeń.

Ryzyko pożaru

- Czynnik chłodniczy w obiegu chłodniczym jest łatwopalny.
  W razie uszkodzenia obiegu czynnika chłodniczego:
  – Wyłączyć minibar.
  – Unikać otwartego ognia i iskier.
  – Dobrze przewietrzyć pomieszczenie.

Ryzyko wybuchu

- W minibarze nie wolno przechowywać substancji wybuchowych, np. pojemników aerozolowych z gazem wytłaczającym.

Zagrożenie zdrowia

- Dzieci od 8 lat i osoby o ograniczonych możliwościach fizycznych, sensorycznych lub intelektualnych oraz osoby niedysponujące stosowną wiedzą i doświadczeniem mogą używać minibaru jedynie pod nadzorem innej osoby bądź pod warunkiem uzyskania informacji dotyczących bezpiecznego użytkowania minibaru i zrozumienia wynikających z tego zagrożeń.
- Dzieci nie mogą bawić się minibarem.
- Dzieci nie mogą czyścić i konserwować urządzenia bez nadzoru.
- Dzieci od 3 do 8 lat mogą napełniać i opróżniać minibar.

OSTROŻNIE! Nieprzestrzeganie tych uwag może prowadzić do lekkich lub umiarkowanych obrażeń.

Ryzyko zmiażdżenia

- Nie dotykać zawiasu.

Zagrożenie zdrowia

- Artykuły spożywcze mogą być przechowywane tylko w oryginalnych opakowaniach lub w odpowiednich pojemnikach.

UWAGA! Ryzyko uszkodzenia

- Należy porównać dane dotyczące napięcia na tabliczce znamionowej z dostępnym źródłem zasilania.
- Minibar nie nadaje się do przechowywania substancji żrących ani zawierających rozpuszczalniki.
- Izolacja tego urządzenia chłodniczego zawiera palny cyklopentan, przez co wymaga ono specjalnej procedury utylizacyjnej.
  Po zaprzestaniu jego dalszej eksploatacji urządzenie chłodnicze należy dostarczyć do specjalistycznego zakładu utylizacyjnego.
- Otwór odpływowy zawsze utrzymywać w czystym stanie.
- W żadnym wypadku nie otwierać obiegu chłodzenia.
- Minibar można przenosić tylko w pozycji pionowej.

2.2 Bezpieczne użytkowanie minibaru

NIEBEZPIECZEŃSTWO! Nieprzestrzeganie tych ostrzeżeń prowadzi do śmierci lub ciężkich obrażeń.

Ryzyko porażenia prądem

- Nigdy nie chwytać gołymi rękami nieosłoniętych przewodów.

OSTROŻNIE! Nieprzestrzeganie tych uwag może prowadzić do lekkich lub umiarkowanych obrażeń.

Ryzyko porażenia prądem

- Przed uruchomieniem minibaru należy sprawdzić, czy przewód zasilający i wtyczka są suche.

Zagrożenie zdrowia

- Należy uważać, aby w minibarze umieszczać tylko artykuły, które mogą być przechowywane w ustawionej w nim temperaturze.
- Artykuły spożywcze mogą być przechowywane tylko w oryginalnych opakowaniach lub w odpowiednich pojemnikach.
- Pozostawianie drzwi minibaru otwartych przez dłuższy czas może spowodować znaczny wzrost temperatury w jego komorach.
- Regularnie czyścić powierzchnie, które mogą mieć kontakt z żywnością i dostępnymi układami odprowadzania wody.
- Jeśli minibar pozostaje pusty przez długi czas:
  - Wyłączyć minibar.
  - Odszronić minibar.
  - Wyczyścić i wysuszyć minibar.
  - Pozostawić otwarte drzwi, aby w minibarze nie rozwijała się pleśń.

UWAGA! Ryzyko uszkodzenia

- Ciężkie przedmioty, takie jak butelki czy puszki, należy umieszczać wyłącznie w drzwiach minibaru lub na dolnej półce.
- Nie używać żadnych urządzeń elektrycznych wewnątrz minibaru, chyba że zostało to zalecone przez producenta.
- Nie ustawiać urządzenia w pobliżu otwartego ognia ani innych źródeł ciepła (ogrzewanie, silne promieniowanie słoneczne, piec gazowy itp.).
- Upewnić się, czy otwory wentylacyjne nie są zakryte.
- Nigdy nie zanurzać minibaru w wodzie.
- Chronić minibar i przewody przed wysokimi temperaturami i wilgocią.
- Zwracać uwagę, aby produkty spożywcze nie dotykały ścian komory chłodzącej.

WSKAZÓWKA

- W przypadku temperatur otoczenia wynoszących od +15 °C do +25 °C należy wybrać średnie ustawienie temperatury.

3 W zestawie

Ilość	Opis
1	Minibar
1	Instrukcja montażu i obsługi

4 Użytkowanie zgodne z przeznaczeniem

Urządzenie chłodnicze (zwane również minibarem) jest przeznaczone do eksploatacji w zamkniętych pomieszczeniach wewnątrz budynków, np.:

- W kuchniach dla personelu w sklepach, biurach i innych miejscach pracy
- W sektorze rolniczym
- W hotelach, motelach i innych rodzajach zakwaterowania
- W kwaterach prywatnych i pensjonatach
- W cateringu lub podobnych rodzajach działalności hurtowej na małą skalę

Minibar nie nadaje się do instalacji w przyczepach kempingowych ani w kamperach.

Minibar jest przeznaczony do użytku jako urządzenie do zabudowy lub jako wolnostojące urządzenie chłodnicze. Szczegółowe informacje zawarte są w instrukcji montażu.

Minibar służy wyłącznie do chłodzenia i przechowywania napojów oraz żywności w zamkniętych pojemnikach.

Minibar nie nadaje się do przechowywania świeżej żywności oraz lekarstw ani zamrażania żywności.

Minibar jest przystosowany wyłącznie do wykorzystywania zgodnie z jego przeznaczeniem oraz zamierzonym zastosowaniem według niniejszej instrukcji.

Niniejsza instrukcja zawiera informacje, które są niezbędne do prawidłowego montażu i/lub obsługi minibaru. Nieprawidłowy montaż i/lub niewłaściwa obsługa lub konserwacja powodują niezadowalające rezultaty i mogą prowadzić do uszkodzeń.

Producent nie ponosi żadnej odpowiedzialności za ewentualne obrażenia lub uszkodzenia produktu wynikłe z następujących przyczyn:

- Nieprawidłowy montaż lub podłączenie, w tym zbyt wysokie napięcie
- Niewłaściwa konserwacja lub użycie innych części zamiennych niż oryginalne części zamienne dostarczone przez producenta
- Wprowadzanie zmian w produkcie bez wyraźnej zgody producenta

- Użytkowanie w celach innych niż opisane w niniejszej instrukcji obsługi

Firma Dometic zastrzega sobie prawo do zmiany wyglądu i specyfikacji produktu.

5 Opis techniczny

Minibar może chłodzić produkty do temperatury o maksymalnie 21°C (tylko RH430STE, RH440STE) lub 19°C (tylko RH430NTE, RH440NTE) niższej od temperatury otoczenia i utrzymywać je w schłodzonym stanie. Za pomocą kratki oddzielającej można oddzielać artykuły spożywcze, np. butelki i słodycze.

Do chłodzenia wykorzystywany jest nieulegający zużyciu układ termoelektryczny.

Element obsługowy

Poz. na rys. 1, strona 3	Opis
1	Regulator temperatury

6 Montaż

Minibar jest przeznaczony do instalacji wolnostojącej, ale może też zostać zabudowany, jeśli spełnione zostaną zamieszczone poniżej warunki. Tylko w ten sposób można zapewnić jego zadowalającą pracę i maksymalną wydajność chłodzenia.

- Aby zapewnić jego prawidłowe działanie, minibar należy dokładnie wypoziomować.
- Odległość pomiędzy tylną ścianką minibaru a ścianą powinna wynosić co najmniej 20 mm.
- Należy zapewnić jeden z przedstawionych na rysunku wariantów wentylacji: A, B, C lub D (rys. 2, strona 3).
- Kanał wentylacyjny musi mieć wymiary co najmniej: 105 mm x szerokość minibaru.
- Agregat chłodniczy musi wchodzić w kanał wentylacyjny, jak pokazano na rysunku (rys. 2, strona 3). Inne części nie mogą wchodzić w kanał wentylacyjny.
- Powietrze przepływające przez kanał wentylacyjny nie może być ogrzewane przez żadne inne źródło ciepła.

- W przypadku zastosowania kratek wentylacyjnych muszą one mieć otwory o powierzchni co najmniej 200 cm² każda.
- W przypadku wersji ze szklanymi drzwiami wilgotność powietrza w otoczeniu powyżej 65% przy temperaturze otoczenia 25°C powoduje skraplanie się wilgoci na drzwiach.
- Minibar można przymocować do dna mebla za pomocą nóżek mocujących i śrub o odpowiedniej długości (rys. 3 , strona 3).
- Gniazdko zasilania sieciowego musi być łatwo dostępne.

6.1 Wymiana panelu dekoracyjnego

➤ Postępować w sposób zilustrowany na rys. 4 do rys. 7 , strona 4.

6.2 Montaż (opcjonalnej) prowadnicy do zabudowy

➤ Postępować w sposób zilustrowany na rys. 8 , strona 5 do rys. 23 , strona 8.

6.3 Zmiana kierunku otwierania drzwi

➤ Postępować w sposób zilustrowany na rys. 24 do rys. 28 , strona 9.
Tylko dla drzwiczek z prowadnicą do zabudowy: rys. 26 do rys. 27 , strona 9.

7 Eksploatacja

7.1 Przed pierwszym użyciem

Przed pierwszym użyciem minibaru należy ze względów higienicznych wyczyścić go od wewnątrz i z zewnątrz wilgotną ściereczką (patrz również rozdz. „Czyszczenie i konserwacja" na stronie 165).

7.2 Oszczędzanie energii

- Drzwi minibaru otwierać tylko tak często i na tak długo, jak jest to konieczne.
- Ciepłe potrawy należy ochłodzić przed włożeniem do urządzenia.
- Unikać zbyt niskiej temperatury wewnętrznej.
- W celu zapewnienia optymalnego zużycia energii półki i szuflady ustawiać w położeniach, w których zostały one dostarczone.
- Regularnie sprawdzać osadzenie uszczelnienia drzwi.

- Regularnie usuwać ze skraplacza kurz i inne zanieczyszczenia.

7.3 Włączanie

UWAGA! Niebezpieczeństwo uszkodzenia

- Należy dopilnować, aby w minibarze znajdowały się tylko artykuły, które mogą być schładzane do wybranej temperatury.
- Należy uważać, aby nie schładzać nadmiernie napojów lub potraw w szklanych pojemnikach. Zamarzające ciecze zwiększają swoją objętość i dlatego mogą uszkodzić szklane pojemniki.
- Należy zapewnić dobrą wentylację minibaru, umożliwiającą rozpraszanie wytwarzanego ciepła. W przeciwnym razie nie można zapewnić prawidłowego działania urządzenia. W szczególności nie wolno zakrywać otworów wentylacyjnych.

WSKAZÓWKA

- Po dłuższym okresie pracy we wnętrzu minibaru mogą osadzać się krople wody. Jest to normalne zjawisko, gdyż wilgoć z powietrza skrapla się, gdy temperatura wewnątrz minbaru spada. Minibar nie jest uszkodzony. Krople można wytrzeć suchą ścierką.
- Jeżeli minibar nie będzie używany przez dłuższy czas, jego drzwi należy pozostawić uchylone, aby uniknąć powstawania nieprzyjemnych zapachów.

1. Ustawić minibar na stabilnym podłożu.
2. Podłączyć kabel przyłączeniowy do gniazdka sieci prądu przemiennego.

✓ Minibar zacznie chłodzić komorę.

7.4 Ustawianie temperatury

Aby zapobiec psuciu się żywności:

- Zapewnić jak najbardziej stabilną temperaturę. Drzwi minibaru otwierać tylko tak często i na tak długo, jak jest to konieczne. Żywność przechowywać w sposób nieutrudniający obiegu powietrza.
- Minibar wyposażony jest w funkcję automatycznej regulacji temperatury. Wybierać środkowe spośród dostępnych ustawień temperatury.
- Dostosować temperaturę do ilości i typu żywności.

➤ Ustawić regulator temperatury (rys. **1** 1, strona 3) na żądaną temperaturę (3 °C do 12 °C).

7.5 Wyłączanie

➤ Minibar można wyłączać na dwa sposoby:
  – Wyciągnąć kabel przyłączeniowy lub obrócić regulator temperatury (rys. 1 1, strona 3) w kierunku przeciwnym do ruchu wskazówek zegara do położenia wyłączenia.

8 Czyszczenie i konserwacja

OSTRZEŻENIE! Ryzyko porażenia prądem
Przed czyszczeniem i serwisowaniem zawsze odłączać minibar od zasilania sieciowego.

UWAGA! Ryzyko uszkodzenia
- Do czyszczenia nie używać agresywnych środków czyszczących ani twardych przedmiotów, gdyż mogą one uszkodzić minibar.
- Nigdy nie używać twardych ani ostrych narzędzi do usuwania lodu i do oddzielania artykułów przymarzniętych do minibaru.
- Nie używać żadnych mechanicznych lub innych narzędzi w celu przyspieszenia procesu rozmrażania.

➤ Minibar należy czyścić wilgotną ściereczką w regularnych odstępach czasu oraz gdy tylko pojawią się na nim zabrudzenia.

➤ Należy uważać, aby woda nie dostała się do uszczelek. Może to spowodować uszkodzenie elektroniki.

➤ Po wyczyszczeniu minibar należy wytrzeć do sucha ściereczką.

➤ Regularnie kontrolować odpływ skroplin.

W razie konieczności wyczyścić odpływ skroplin. Jeśli jest on zapchany, skropliny będą się zbierać na dnie minibaru.

9 Usuwanie usterek

Usterka	Możliwa przyczyna	Rozwiązanie
Urządzenie nie działa (wtyczka przyłączona).	W gnieździe prądu przemiennego nie ma napięcia.	Spróbować podłączyć urządzenie do innego gniazda.
	Wewnętrzny wentylator lub ogniwo chłodzące są uszkodzone.	Skontaktować się z serwisem.
	Wbudowany zasilacz sieciowy jest uszkodzony.	Skontaktować się z serwisem.
	Główny układ sterujący jest uszkodzony.	Skontaktować się z serwisem.

10 Utylizacja

➤ Opakowanie należy wyrzucić do odpowiedniego pojemnika na śmieci do recyklingu.

Jeżeli produkt nie będzie dłużej eksploatowany, koniecznie dowiedz się w najbliższym zakładzie recyklingu lub w specjalistycznym sklepie, jakie są aktualnie obowiązujące przepisy dotyczące utylizacji.

11 Gwarancja

Obowiązuje ustawowy okres gwarancji. Jeśli produkt jest uszkodzony, należy zgłosić się do partnera serwisowego w danym kraju (patrz dometic.com/dealer).

W celu naprawy lub rozpatrzenia gwarancji konieczne jest przesłanie:

- kopii rachunku z datą zakupu,
- informacji o przyczynie reklamacji lub opisu wady.

12 Dane techniczne

Obieg chłodzenia zawiera R134a.

Zawiera fluorowane gazy cieplarniane

Hermetycznie zamknięte urządzenie

Aktualną deklarację zgodności UE dla urządzenia można znaleźć na stronie produktu pod adresem dometic.com lub uzyskać ją bezpośrednio u producenta (patrz dometic.com/dealer).

Dalsze informacje na temat produktu można uzyskać za pośrednictwem przedstawionego na rysunku, umieszczonego na etykiecie energetycznej kodu QR lub na stronie eprel.ec.europa.eu.

	RH430STE	**RH430NTE**
Pojemność całkowita:	32 l	
Napięcie zasilania:	100 – 240 V~ , 50/60 Hz	
Znamionowa moc wejściowa:	55 W 12,1 W (100 – 240 V~ , tryb ECO)	
Zakres temperatur:	3 °C ... 12 °C maks. 21°C poniżej temperatury otoczenia	3 °C ... 12 °C maks. 19°C poniżej temperatury otoczenia
Kategoria:	2 (piwniczka)	
Klasa efektywności energetycznej:	F	
Zużycie energii:	84 kWh rocznie	
Klasa klimatyczna:	N	
Ilość czynnika chłodniczego:	60 g	48 g
Ekwiwalent CO2:	0,086 t	0,069 t
Potencjał tworzenia efektu cieplarnianego (GWP):	1430	
Temperatura otoczenia podczas eksploatacji:	+16 °C do +32 °C	
Emisja hałasu:	33,8 dB	15 dB
Wymiary (szer. x wys. x gł.):	384 x 522 x 395 mm	
Masa:	10 kg	
Kontrola/certyfikat:	CE UK CA	

	RH440STE	**RH440NTE**
Pojemność całkowita:	42 l	
Napięcie zasilania:	100 – 240 V~ , 50/60 Hz	
Znamionowa moc wejściowa:	55 W 12,5 W (100 – 240 V~ , tryb ECO)	
Zakres temperatur:	3 °C ... 12 °C maks. 21°C poniżej temperatury otoczenia	3 °C ... 12 °C maks. 19°C poniżej temperatury otoczenia
Kategoria:	2 (piwniczka)	
Klasa efektywności energetycznej:	F	
Zużycie energii:	83 kWh rocznie	
Klasa klimatyczna:	N	
Ilość czynnika chłodniczego:	60 g	48 g
Ekwiwalent CO2:	0,086 t	0,069 t
Potencjał tworzenia efektu cieplarnianego (GWP):	1430	
Temperatura otoczenia podczas eksploatacji:	+16 °C do +32 °C	
Emisja hałasu:	33,8 dB	15 dB
Wymiary (szer. x wys. x gł.):	401 x 554 x 425 mm	
Masa:	11 kg	
Kontrola/certyfikat:	CE UKCA	

Dôkladne si prečítajte tento návod a dodržiavajte všetky pokyny, usmernenia a varovania uvedené v tomto návode k výrobku, aby bolo zaručené, že výrobok bude vždy správne nainštalovaný, používaný a udržiavaný. Tento návod MUSÍ zostať priložený k výrobku.

Používaním tohto výrobku týmto potvrdzujete, že ste si dôkladne prečítali všetky pokyny, usmernenia a varovania a že rozumiete a súhlasíte s dodržiavaním všetkých uvedených podmienok. Súhlasíte, že tento výrobok budete používať iba v súlade s určeným použitím a v súlade s pokynmi, usmerneniami a varovania uvedenými v tomto návode k výrobku, ako aj v súlade so všetkými platnými zákonmi a nariadeniami. V prípade, že si neprečítate a nebudete sa riadiť pokynmi a varovaniami uvedenými v tomto návode, môže mať za následok vaše poranenie alebo poranenie iných osôb, poškodenie vášho výrobku alebo poškodenie majetku v jeho blízkosti. Tento návod na obsluhu výrobku vrátane pokynov, usmernení a varovaní, a súvisiaca dokumentácia môže podliehať zmenám a aktualizáciám. Najaktuálnejšie informácie o výrobku nájdete na adrese www.dometic.com.

Obsah

1 Vysvetlenie symbolov 169
2 Bezpečnostné pokyny 170
3 Rozsah dodávky 173
4 Používanie v súlade s určením 173
5 Technický opis. 174
6 Montáž. 174
7 Obsluha 175
8 Čistenie a údržba 177
9 Odstraňovanie porúch 178
10 Likvidácia 178
11 Záruka 178
12 Technické údaje 179

1 Vysvetlenie symbolov

NEBZPEČENSTVO!
Bezpečnostné upozornenie na nebezpečnú situáciu, ktorá vedie k usmrteniu alebo ťažkému poraneniu, ak sa jej nezabráni.

VÝSTRAHA!
Bezpečnostné upozornenie na nebezpečnú situáciu, ktorá môže viesť k usmrteniu alebo ťažkému poraneniu, ak sa jej nezabráni.

UPOZORNENIE!
Bezpečnostné upozornenie na nebezpečnú situáciu, ktorá môže viesť k ľahkému alebo stredne ťažkému usmrteniu alebo ťažkému poraneniu, ak sa jej nezabráni.

POZOR!
Upozornenie na situáciu, ktorá môže viesť k materiálnym škodám, ak sa jej nezabráni.

POZNÁMKA
Doplňujúce informácie týkajúce sa obsluhy produktu.

2 Bezpečnostné pokyny

2.1 Základy bezpečnosti

VÝSTRAHA! Nedodržanie týchto varovaní môže mať za následok smrť alebo vážne poranenie.

Nebezpečenstvo úrazu elektrickým prúdom

- Postarajte sa, aby minibar nainštaloval kvalifikovaný technik podľa návodu na montáž firmy Dometic.
- Keď minibar vykazuje viditeľné poškodenia, nesmiete ho uviesť do prevádzky.
- Keď je pripájací kábel minibaru poškodený, musí jeho výmenu vykonať výrobca, servisný technik alebo podobne spôsobilá osoba, aby sa predišlo bezpečnostným rizikám.
- Opravy tohto minibaru smie vykonávať len kvalifikovaný personál. Neodborné opravy predstavujú riziko vážnych nebezpečenstiev.

Nebezpečenstvo požiaru

- Chladiaci prostriedok v chladiacom okruhu je vysoko horľavý. V prípade poškodenia chladiaceho okruhu:
  - Vypnite minibar.
  - Nepoužívajte otvorený oheň a zabráňte vzniku iskier.
  - Dobre vyvetrajte priestor.

Nebezpečenstvo výbuchu

- Neskladujte v minibare látky, u ktorých hrozí nebezpečenstvo výbuchu napr. sprejové nádoby s hnacím plynom.

Nebezpečenstvo ohrozenia zdravia

- Tento minibar smú používať deti od 8 rokov a osoby so zníženými psychickými, zmyslovými alebo mentálnymi schopnosťami a vedomosťami, keď sú pod dozorom alebo keď boli poučené o bezpečnom používaní minibaru a chápu, aké riziká z toho vyplývajú.
- Deti sa nesmú hrať s minibarom.
- Čistenie a bežnú údržbu nesmú vykonávať deti bez dozoru.
- Deti vo veku od 3 do 8 rokov smú nakladať a vykladať minibar.

UPOZORNENIE! Nedodržanie týchto upozornení môže mať za následok drobné alebo stredne ťažké poranenie.

Nebezpečenstvo pomliaždenia

- Nesiahajte do závesu.

Nebezpečenstvo ohrozenia zdravia

- Potraviny sa smú uskladňovať len v originálnom obale alebo vhodných nádobách.

POZOR! Nebezpečenstvo poškodenia

- Porovnajte údaje o napätí na typovom štítku s existujúcim zdrojom napätia.
- Minibar nie je vhodný na skladovanie žieravých látok alebo látok s obsahom rozpúšťadiel.
- Izolácia chladiaceho zariadenia obsahuje horľavý cyklopentán a vyžaduje si špeciálne postupy pri likvidácii. Po uplynutí jeho životnosti odovzdanie chladiace zariadenie na vhodnú recykláciu.
- Odtokový otvor vždy udržiavajte čistý.
- Chladiaci okruh v žiadnom prípade neotvárajte.
- Minibar prenášajte iba vo zvislej polohe.

2.2 Bezpečnosť pri prevádzke zariadenia

NEBZPEČENSTVO! Nedodržanie týchto varovaní bude mať za následok smrť alebo vážne poranenie.

Nebezpečenstvo úrazu elektrickým prúdom

- Nikdy sa nedotýkajte holými rukami obnažených vodičov.

UPOZORNENIE! Nedodržanie týchto upozornení môže mať za následok drobné alebo stredne ťažké poranenie.

Nebezpečenstvo úrazu elektrickým prúdom

- Pred uvedením minibaru do prevádzky dbajte na to, aby prívodné vedenie a zástrčka boli suché.

Nebezpečenstvo ohrozenia zdravia

- Dbajte na to, aby sa v minibare nachádzal len tovar, ktorý sa môže chladiť na zvolenú teplotu.
- Potraviny sa smú skladovať len v originálnych baleniach alebo vhodných nádobách.
- Otvorenie dverí na dlhšiu dobu môže spôsobiť výrazné zvýšenie teploty v priehradkách minibaru.
- Pravidelne čisťte povrchy, ktoré môžu prísť do kontaktu s potravinami a prístupnými systémami na odvádzanie kondenzátu.
- Ak minibar ponecháte prázdny na dlhú dobu:
  - Vypnite minibar.
  - Odmrazte minibar.
  - Minibar vyčisťte a usušte.
  - Nechajte dvierka otvorené, aby ste zabránili tvorbe plesní vnútri minibaru.

POZOR! Nebezpečenstvo poškodenia

- Ťažké predmety, ako napr. fľaše alebo plechovky, ukladajte výlučne do dverí minibaru alebo na spodný nosný rošt.
- Nepoužívajte v minibare žiadne elektrické zariadenia, okrem prípadu, keď výrobca odporúča používanie týchto zariadení takýmto spôsobom.
- Zariadenie neumiestňujte v blízkosti otvoreného ohňa alebo iných zdrojov tepla (kúrenie, silné slnečné žiarenie, plynové pece atď.).
- Uistite sa, že vetracie otvory nie sú prekryté.
- Minibar nikdy neponárajte do vody.
- Chráňte minibar a káble pred vysokými teplotami a mokrom.
- Dbajte na to, aby sa potraviny nedotýkali stien chladiaceho priestoru.

POZNÁMKA

- Pri teplotách okolia v rozmedzí +15 °C až +25 °C zvoľte priemerný chladiaci výkon.

3 Rozsah dodávky

Počet	Opis
1	Minibar
1	Návod na montáž a obsluhu

4 Používanie v súlade s určením

Chladiaci spotrebič (označuje sa ako minibar) je určený na prevádzku v uzavretých budovách, ako napríklad:

- kuchynky pre personál v obchodoch, kanceláriách a iných pracovných priestoroch
- v poľnohospodárstve
- v hoteloch, moteloch a iných ubytovacích zariadeniach
- v zariadeniach typu Bed and Breakfast
- v kateringových firmách alebo podobných veľkoobchodných prevádzkach

Minibar nie je vhodný na zabudovanie do obytných vozidiel alebo karavanov.

Minibar je určený na použitie buď ako spotrebič na zabudovanie alebo ako voľne stojaci chladiaci spotrebič. Pozrite si návod na montáž.

Minibar je navrhnutý výlučne na chladenie a skladovanie nápojov a potravín v uzavretých nádobách.

Minibar nie je vhodný na skladovanie čerstvých potravín a liekov alebo na mrazenie potravín.

Tento minibar je vhodný iba na použitie na určený účel a použitie v súlade s týmto návodom.

Tento návod obsahuje informácie, ktoré sú nevyhnutné pre správnu inštaláciu a/alebo obsluhu minibaru. Chybná inštalácia a/alebo nesprávna obsluha či údržba bude mať za následok neuspokojivý výkon a možnú poruchu.

Výrobca nenesie žiadnu zodpovednosť za akékoľvek poranenia či škody na výrobku spôsobené:

- nesprávnou montážou alebo pripojením vrátane nadmerného napätia
- nesprávnou údržbou alebo použitím iných ako originálnych náhradných dielov poskytnutých výrobcom
- Zmeny produktu bez výslovného povolenia výrobcu

- Použitie na iné účely než na účely opísané v návode

Firma Dometic si vyhradzuje právo na zmenu vzhľadu a technických parametrov výrobku.

5 Technický opis

Minibar dokáže schladiť produkty maximálne na 21 °C (iba modely RH430STE, RH440STE) alebo 19 °C (iba modely RH430NTE, RH440NTE) pod teplotu okolia a udržiavať ich chladné. Deliaca mreža sa môže použiť na oddeľovanie potravín, napr. fliaš a sladkostí.

Chladiaci systém je neopotrebovateľný termoelektrický chladič.

Ovládací prvok

Č. na obr. 1, strane 3	Opis
1	Regulátor teploty

6 Montáž

Minibar je určený na voľne stojacu montáž, ale môže sa zabudovať, ak sú splnené nasledujúce podmienky pre zabezpečenie uspokojujúcej prevádzky a maximálneho chladiaceho výkonu.

- Minibar musí byť starostlivo vyrovnaný, aby bola zaručená správna funkcia.
- Vzdialenosť medzi zadnou stranou minibaru a stenou má byť 20 mm alebo väčšia.
- Vetranie musí byť zabezpečené, ako je znázornené v alternatívach A, B, C alebo D (obr. 2, strane 3).
- Vetracie potrubie musí mať minimálny rozmer 105 mm × šírka minibaru.
- Len celý chladiaci agregát musí zasahovať do vetracieho potrubia, ako je zobrazené na obrázku (obr. 2, strane 3).
- Vzduch prechádzajúci cez vetracie potrubie nesmie byť prehrievaný žiadny zdrojom tepla.
- Ak sa používajú vetracie mriežky, každá musí mať otvor minimálne 200 cm^2.
- V prípade verzie so sklenenými dverami sa na dverách kondenzuje vlhkosť, ak je vlhkosť vzduchu vyššia ako 65-% pri teplote okolia 25-°C.

- Minibar je možné upevniť k dnu nábytku cez jeho upevňovací podstavec s použitím skrutiek s vhodnou dĺžkou (obr. 3 , strane 3).
- Výstupná zásuvka na pripojenie k elektrickej sieti musí byť voľne prístupná.

6.1 Výmena dekoračnej platne

➤ Postupujte podľa obrázkov v obr. 4 až obr. 7 , strane 4.

6.2 Montáž posuvného kovania (voliteľné)

➤ Postupujte podľa obrázkov v obr. 8 , strane 5, až obr. 23, strane 8.

6.3 Zmena smeru otvárania dverí

➤ Postupujte podľa obrázkov v obr. 24 až obr. 28, strane 9.
Vhodné len pre dvere s posuvným závesom: obr. 26 až obr. 27 , strane 9.

7 Obsluha

7.1 Pred prvým použitím

Pred prvým použitím z hygienických dôvodov vyčisťte minibar zvnútra a zvonku s vlhkou handričkou (pozri tiež kap. „Čistenie a údržba“ na strane 177).

7.2 Úspora energie

- Minibar otvárajte iba tak často a na takú dobu, ako je nevyhnutné.
- Teplé jedlá nechajte pred vložením do spotrebiča najprv vychladnúť.
- Nenastavujte zbytočne nízku teplotu.
- Pre optimálnu spotrebu energie umiestnite police a zásuvky podľa ich umiestnenia pri dodaní.
- Pravidelne kontrolujte, či tesnenie dverí stále pevne drží.
- Kondenzátor v pravidelných intervaloch očisťte od prachu a nečistôt.

7.3 Zapnutie

POZOR! Nebezpečenstvo poškodenia

- Dbajte na to, aby sa v minibare nachádzali len predmety, príp. tovar, ktorý sa môže chladiť na zvolenú teplotu.
- Dbajte na to, aby sa nápoje alebo jedlá v sklenených nádobách neschladili príliš silno. Kvapaliny sa pri zamŕzaní rozťahujú, a môžu preto poškodiť sklenené nádoby.
- Postarajte sa, aby minibar bol dobre odvetrávaný, takže vygenerované teplo môže byť odvádzané. V opačnom prípade nemôže byť zaručená správna funkcia. Predovšetkým sa nesmú zakrývať vetracie otvory.

POZNÁMKA

- Ak minibar chladí dlhšiu dobu, vo vnútri sa môže vytvoriť niekoľko kvapiek vody. Je to normálne, pretože vlhkosť vo vzduchu kondenzuje na kvapky vody, keď sa teplota v minibare zníži. Minibar nie je chybný. Utrite ho príp. suchou handrou.
- Ak minibar nebudete dlhšiu dobu používať, nechajte dvierka pootvorené, aby ste predišli tvorbe nepríjemného zápachu.

1. Umiestnite minibar na pevný podklad.
2. Pripojte pripájací kábel k sieti so striedavým prúdom.

✓ Minibar sa spustí s chladením vnútorného priestoru.

7.4 Nastavenie teploty

Dodržte nasledujúce body, aby ste predišli plytvaniu potravinami:

- Zabráňte kolísaniu teploty v čo najväčšej možnej miere. Minibar otvárajte iba tak často a na takú dobu, ako je nevyhnutné. Skladujte potraviny tak, aby vzduch stále mohol dobre cirkulovať.
- Minibar je vybavený s funkciou automatickej regulácie teploty. Zvoľte priemer z dostupných hodnôt teploty.
- Prispôsobte teplotu množstvu a druhu potravín.

➤ Nastavte regulátor teploty (obr. **1** 1, strane 3) do želanej polohy (3 °C – 12 °C).

7.5 Vypnutie

➤ Ak chcete vypnúť minibar, máte dve možnosti:
  – Vytiahnite napájací kábel alebo otočte regulátor teploty (obr. **1** 1, strane 3) doľava do polohy OFF (VYP).

8 Čistenie a údržba

VÝSTRAHA! Nebezpečenstvo úrazu elektrickým prúdom
Pred každým čistením a každou údržbou odpojte minibar od siete.

POZOR! Nebezpečenstvo poškodenia
- Na čistenie nepoužívajte ostré čistiace prostriedky alebo tvrdé predmety, pretože by mohli poškodiť minibar.
- Na odstránenie vrstvy námrazy alebo uvoľnenie predmetov primrznutých k minibaru nepoužívajte tvrdé alebo špicaté nástroje.
- Nepoužívajte žiadne mechanické ani iné pomôcky, aby ste urýchlili proces odmrazovania.

➤ Minibar čisťte pravidelne a ihneď po znečistení vlhkou handričkou.

➤ Dbajte na to, aby do tesnenia nekvapkala voda. Mohlo by to poškodiť elektroniku.

➤ Po vyčistení utrite minibar handričkou dosucha.

➤ Pravidelne kontrolujte odtok kondenzovanej vody.

V prípade potreby vyčistite odtok kondenzovanej vody. Pokiaľ je upchatý, kondenzovaná voda sa nahromadí na dne minibaru.

9 Odstraňovanie porúch

Porucha	Možná príčina	Riešenie
Zariadenie nefunguje (zástrčka nie je zapojená).	Zásuvka so striedavým prúdom nevedie napätie.	Vyskúšajte inú zásuvku.
	Vnútorný ventilátor alebo chladiaci prvok je nefunkčný.	Kontaktujte servisného technika.
	Integrovaný sieťový adaptér je nefunkčný.	Kontaktujte servisného technika.
	Hlavná riadiaca doska je nefunkčná.	Kontaktujte servisného technika.

10 Likvidácia

➤ Obalový materiál podľa možnosti odovzdajte do príslušného odpadu na recykláciu.

Keď výrobok definitívne vyradíte z prevádzky, informujte sa v najbližšom recyklačnom stredisku alebo u vášho špecializovaného predajcu o príslušných predpisoch týkajúcich sa likvidácie.

11 Záruka

Platí zákonom stanovená záručná lehota. Ak by bol výrobok chybný, obráťte sa na pobočku vo vašej krajine (pozri dometic.com/dealer) alebo na vášho špecializovaného predajcu.

Ak žiadate o vybavenie opravy alebo nárokov vyplývajúcich zo záruky, musíte priložiť nasledovné podklady:

- kópiu faktúry s dátumom kúpy,
- dôvod reklamácie alebo opis chyby.

12 Technické údaje

Chladiaci okruh obsahuje R134a.

Obsahuje fluórované skleníkové plyny

Hermeticky uzavreté zariadenie

Aktuálne vyhlásenie ES o zhode pre Vaše zariadenie nájdete na stránke príslušného výrobku na internetovej stránke dometic.com alebo sa obráťte priamo na výrobcu (pozri dometic.com/dealer).

Ďalšie informácie o výrobku získate prostredníctvom QR kódu na energetickom štítku na obrázkoch alebo na stránke eprel.ec.europe.eu.

	RH430STE	**RH430NTE**
Celkový objem:	32 l	
Pripájacie napätie:	100 – 240 V∼ , 50/60 Hz	
Menovitý príkon:	55 W 12,1 W (100 – 240 V∼ , režim ECO)	
Teplotný rozsah:	3 °C až 12 °C max. 21 °C pod teplotu okolia	3 °C až 12 °C max. 19 °C pod teplotu okolia
Kategória:	2 (chladiaci spotrebič s vyššou teplotou)	
Trieda energetickej účinnosti:	F	
Spotreba:	84 kWh/ročne	
Klimatická trieda:	N	
Množstvo chladiaceho prostriedku:	60 g	48 g
Ekvivalent CO2:	0,086 t	0,069 t
Potenciál globálneho otepľovania (GWP):	1430	
Použitie pri určenej teplote okolia:	+16 °C až +32 °C	
Emisie hluku:	33,8 dB	15 dB
Rozmery (Š × V × H):	384 × 522 × 395 mm	
Hmotnosť:	10 kg	
Skúška/certifikát:		

	RH440STE	**RH440NTE**
Celkový objem:	42 l	
Pripájacie napätie:	100 – 240 V~ , 50/60 Hz	
Menovitý príkon:	55 W 12,5 W (100 – 240 V~ , režim ECO)	
Teplotný rozsah:	3 °C až 12 °C max. 21 °C pod teplotu okolia	3 °C až 12 °C max. 19 °C pod teplotu okolia
Kategória:	2 (chladiaci spotrebič s vyššou teplotou)	
Trieda energetickej účinnosti:	F	
Spotreba:	83 kWh/ročne	
Klimatická trieda:	N	
Množstvo chladiaceho prostriedku:	60 g	48 g
Ekvivalent CO2:	0,086 t	0,069 t
Potenciál globálneho otepľovania (GWP):	1430	
Použitie pri určenej teplote okolia:	+16 °C až +32 °C	
Emisie hluku:	33,8 dB	15 dB
Rozmery (Š × V × H):	401 × 554 × 425 mm	
Hmotnosť:	11 kg	
Skúška/certifikát:	CE UKCA	

Pečlivě si prosím přečtěte a dodržujte všechny pokyny, směrnice a varování obsažené v tomto návodu k výrobku, abyste měli jistotu, že výrobek budete vždy správně instalovat, používat a udržovat. Tyto pokyny MUSÍ být uchovávány v blízkosti výrobku.

Používáním výrobku tímto potvrzujete, že jste si pečlivě přečetli všechny pokyny, směrnice a varování a že rozumíte podmínkám uvedeným v tomto dokumentu a souhlasíte s nimi. Souhlasíte s používáním tohoto výrobku pouze k určenému účelu a použití a v souladu s pokyny, směrnicemi a varováními uvedenými v tomto návodu k výrobku a v souladu se všemi příslušnými zákony a předpisy. Pokud si nepřečtete a nebudete dodržovat zde uvedené pokyny a varování, může to vést ke zranění vás i ostatních, poškození vašeho výrobku nebo poškození jiného majetku v okolí. Tento návod k výrobku, včetně pokynů, směrnic a varování a související dokumentace může být předmětem změn a aktualizací. Aktuální informace o výrobku naleznete na stránkách www.dometic.com.

Obsah

1 Vysvětlivky symbolů 181
2 Bezpečnostní pokyny 182
3 Obsah dodávky 185
4 Použití v souladu s účelem 185
5 Technický popis 186
6 Montáž 186
7 Obsluha 187
8 Čištění a péče 189
9 Odstraňování poruch a závad 190
10 Likvidace 190
11 Odpovědnost za vady 190
12 Technické údaje 191

1 Vysvětlivky symbolů

NEBEZPEČÍ!
Bezpečnostní upozornění na nebezpečnou situaci, která vede k úmrtí nebo těžkému poranění osob, pokud se jí nevyhnete.

VÝSTRAHA!
Bezpečnostní upozornění na nebezpečnou situaci, která může vést k úmrtí nebo těžkému poranění osob, pokud se jí nevyhnete.

UPOZORNĚNÍ!
Bezpečnostní upozornění na nebezpečnou situaci, která může vést k lehkému nebo středně těžkému poranění osob, pokud se jí nevyhnete.

POZOR!
Upozornění na situaci, která může vést k poškození majetku, pokud se jí nevyhnete.

POZNÁMKA
Doplňující informace týkající se obsluhy výrobku.

2 Bezpečnostní pokyny

2.1 Základní bezpečnost

VÝSTRAHA! Nedodržení těchto varování by mohlo mít za následek smrt nebo vážné zranění.

Nebezpečí usmrcení elektrickým proudem

- Ujistěte se, že minibar byl instalován kvalifikovaným technikem v souladu s návodem k montáži Dometic.
- V případě, že je minibar viditelně poškozen, nesmíte ho používat.
- Pokud je přívodní kabel tohoto minibaru poškozen, musí být vyměněn výrobcem, zástupcem servisu nebo odborníkem s podobnou kvalifikací tak, aby nevzniklo nebezpečí.
- Opravy tohoto minibaru smějí provádět pouze kvalifikovaní pracovníci. Nesprávně provedené opravy mohou být zdrojem značných rizik.

Nebezpečí požáru

- Chladivo v chladicím okruhu je vysoce hořlavé.
  Při poškození chladicího okruhu:
  – Vypněte minibar.
  – Pozor na otevřený plamen a jiskření.
  – Dobře větrejte místnost.

Nebezpečí výbuchu

- Neskladujte v minibaru výbušné látky, jako např. spreje s hnacím plynem.

Nebezpečí ohrožení zdraví

- Tento minibar mohou používat děti od 8 let a osoby se sníženými fyzickými, smyslovými nebo duševními schopnostmi nebo s nedostatečnými zkušenostmi a znalostmi, pokud jsou pod dohledem nebo obdržely pokyny týkající se používání minibaru bezpečným způsobem a porozuměly souvisejícím nebezpečím.
- Děti si s minibarem nesmí hrát.
- Čištění a běžnou údržbu nesmějí provádět děti bez dozoru.
- Děti ve věku od 3 do 8 let mohou minibar plnit a vyprazdňovat.

UPOZORNĚNÍ! Nedodržení těchto upozornění by mohlo mít za následek lehké nebo střední zranění.

Riziko stlačení

- Nesahejte do závěsu.

Nebezpečí ohrožení zdraví

- Skladujte potraviny pouze v originálním balení nebo ve vhodných nádobách.

POZOR! Nebezpečí poškození

- Porovnejte údaj o napětí na typovém štítku se stávajícím zdrojem napájení.
- Minibar není vhodný ke skladování leptavých látek nebo látek obsahujících rozpouštědla.
- Izolace chladicího přístroje obsahuje hořlavý cyklopentan a vyžaduje speciální postupy likvidace. Chladicí přístroj odevzdejte na konci jeho životního cyklu do vhodného střediska pro recyklaci.
- Udržujte odtokový otvor vždy čistý.
- Nikdy neotevírejte chladicí okruh.
- Minibar přenášejte pouze ve vzpřímené poloze.

2.2 Bezpečný provoz minibaru

NEBEZPEČÍ! Nedodržení těchto varování bude mít za následek smrt nebo vážné zranění.

Nebezpečí usmrcení elektrickým proudem

- Nikdy se nedotýkejte odizolovaných vodičů.

UPOZORNĚNÍ! Nedodržení těchto upozornění by mohlo mít za následek lehké nebo střední zranění.

Nebezpečí usmrcení elektrickým proudem

- Před uvedením minibaru do provozu zkontrolujte, zda jsou přívodní kabel a zástrčka suché.

Nebezpečí ohrožení zdraví

- Dbejte, aby do minibaru byly vloženy pouze předměty nebo potraviny, které je dovoleno chladit na nastavenou teplotu.
- Skladujte potraviny pouze v originálním balení nebo ve vhodných nádobách.
- Otevření dvířek na delší dobu může způsobit značné zvýšení teploty v přihrádkách minibaru.
- Pravidelně čistěte povrchy, které se mohou dostat do kontaktu s potravinami a přístupnými odtokovými systémy.
- Je-li minibar ponechán prázdný po dlouhou dobu:
  - Vypněte minibar.
  - Odmrazte minibar.
  - Vyčistěte a vysušte minibar.
  - Nechejte dvířka otevřená, aby se zabránilo tvorbě plísně uvnitř minibaru.

POZOR! Nebezpečí poškození

- Těžké předměty, např. láhve nebo plechovky, uchovávejte výhradně ve dvířkách minibaru nebo na spodním nosném roštu.
- Uvnitř minibaru nepoužívejte žádné elektrické přístroje, pouze pokud jsou k tomu takové přístroje doporučeny výrobcem.
- Neinstalujte přístroj v blízkosti otevřeného ohně nebo jiných tepelných zdrojů (topení, přímé sluneční záření, plynová kamna apod.).
- Zkontrolujte, zda nejsou zakryty ventilační otvory.
- Minibar nikdy neponořujte do vody.
- Minibar a kabely chraňte před horkem a vlhkem.
- Pozor, aby se potraviny nedotýkaly stěn chladicího prostoru.

POZNÁMKA

- Při okolní teplotě +15 °C až +25 °C zvolte průměrné nastavení teploty.

3 Obsah dodávky

Počet	Popis
1	Minibar
1	Návod k montáži a obsluze

4 Použití v souladu s účelem

Chladicí přístroj (dále také minibar) je určen k provozu v uzavřených budovách, např.:

- V kuchyních pro zaměstnance v obchodech, kancelářích a jiných pracovištích
- V zemědělském odvětví
- V hotelech, motelech a jiných ubytovacích zařízeních
- V zařízeních nabízejících nocleh se snídaní
- Ve stravovacích a podobných nemaloobchodních zařízeních

Minibar není vhodný k instalaci v karavanech nebo obytných vozidlech.

Minibar slouží k použití pouze jako vestavěný spotřebič nebo jako samostatný chladicí přístroj. Viz pokyny k instalaci.

Minibar je určen výhradně k chlazení a skladování nápojů a potravin v uzavřených nádobách.

Minibar není vhodný k uchovávání čerstvých potravin a léků nebo mražených potravin.

Tento minibar je vhodný pouze k určenému účelu a použití v souladu s tímto návodem.

Tento návod poskytuje informace, které jsou nezbytné pro řádnou instalaci a/nebo provoz minibaru. Nedostatečná instalace a/nebo nesprávný provoz či údržba povedou k neuspokojivému výkonu a možné závadě.

Výrobce nepřejímá žádnou odpovědnost za jakékoli zranění nebo poškození výrobku vyplývající z následujícího:

- Nesprávné sestavení nebo připojení včetně nadměrného napětí
- Nesprávná údržba nebo použití jiných náhradních dílů než původních dílů dodaných výrobcem
- Změna výrobku bez výslovného souhlasu výrobce
- Použití k jiným účelům, než jsou popsány v tomto návodu

Společnost Dometic si vyhrazuje právo změnit vzhled a specifikace výrobku.

5 Technický popis

Minibar je schopen ochladit produkty o maximálně 21 °C (pouze RH430STE, RH440STE) nebo 19 °C (pouze RH430NTE, RH440NTE) oproti okolní teplotě a udržet je chladné. K oddělení potravin, například lahví a cukrovinek je možné použít dělicí mřížku.

Jeho chladicí systém je neopotřebitelné termoelektrické chlazení.

Ovládací prvek

Č. na obr. 1, strana 3	Popis
1	Regulátor teploty

6 Montáž

Minibar je určen pro volně stojící instalaci, ale může být zabudován, jsou-li splněny následující podmínky pro zajištění uspokojivého provozu a maximální účinnosti chlazení.

- Minibar musí být opatrně vyrovnán, aby byla zajištěna jeho správná funkce.
- Vzdálenost mezi zadní částí a stěnou minibaru by měla být 20 mm nebo více.
- Větrání musí být zajištěno, jak je znázorněno u alternativ A, B, C nebo D (obr. 2, strana 3).
- Větrací kanál musí mít rozměry minimálně 105 mm x šířka minibaru.
- Do větracího kanálu musí být nasměrována pouze celá chladicí jednotka, jak je znázorněno (obr. 2, strana 3).
- Vzduch procházející větracím kanálem nesmí být předehříván žádným zdrojem tepla.
- Pokud se používají větrací mřížky, musí mít otvory vždy nejméně 200 cm^2.
- U verze se skleněnými dveřmi se na dveřích při okolní vlhkosti vyšší než 65 % a okolní teplotě 25 °C sráží vlhkost.
- Minibar lze upevnit ke spodní části nábytku upevňovacími nožkami a šrouby patřičné délky (obr. 3, strana 3).
- Zásuvka pro síťové připojení musí být volně přístupná.

6.1 Výměna ozdobné lišty

➤ Postupujte podle obrázku obr. 4 až obr. 7, strana 4.

6.2 Montáž posuvného kování (volitelné)

➤ Postupujte podle obrázku obr. 8, strana 5 až obr. 23, strana 8.

6.3 Změna směru zavírání dvířek

➤ Postupujte podle obrázku obr. 24 až obr. 28, strana 9.
Pouze pro dvířka s posuvným kováním: obr. 26 až obr. 27, strana 9.

7 Obsluha

7.1 Před prvním použitím

Před prvním použitím vyčistěte minibar z hygienických důvodů vlhkou utěrkou zevnitř i zvenčí (viz též kap. „Čištění a péče“ na stranì 189).

7.2 Úspora energie

- Minibar otevírejte pouze na nezbytně nutnou dobu.
- Teplé pokrmy nechejte před uložením do přístroje vychladnout.
- Zabraňte vzniku zbytečně nízkých vnitřních teplot.
- Pro optimální spotřebu elektrické energie umístěte police a zásuvky podle jejich polohy při dodání.
- Pravidelně ověřujte, že těsnění dvířek stále řádně sedí.
- Pravidelně čistěte kondenzátor od nečistot a prachu.

7.3 Zapnutí

POZOR! Nebezpečí poškození

- Dbejte na to, aby byly v minibaru skladovány pouze předměty nebo potraviny, které je přípustné chladit za nastavenou teplotu.
- Nechlaďte nápoje nebo pokrmy ve skleněných nádobách na příliš nízkou teplotu. Při zmrazování se kapaliny roztahují, a proto mohou zničit skleněné nádoby.
- Zajistěte, aby minibar byl dobře odvětráván a vznikající teplo tak mohlo být odváděno. V opačném případě není zajištěna řádná funkce přístroje. Především pak nesmějí být zakrývány větrací otvory.

POZNÁMKA

- Uvnitř minibaru se po dlouhé době ochlazování může vytvořit několik vodních kapek. Je to obvyklý jev, protože vlhkost ve vzduchu kondenzuje a sráží se s klesající teplotou v minibaru. Minibar tedy není vadný. Případně jej vytřete suchou utěrkou.
- Pokud nebudete minibar delší dobu používat, nechejte dvířka pootevřená tak, aby uvnitř minibaru nevznikal zápach.

1. Minibar postavte na pevnou podložku.
2. Připojte přívodní kabel k napájení střídavého proudu.

➤ Minibar zahájí chlazení vnitřního prostoru.

7.4 Nastavení teploty

Abyste zabránili odpadu z potravin, dbejte následujícího:

- Udržujte výkyvy teploty co nejnižší. Minibar otevírejte pouze na nezbytně nutnou dobu. Potraviny skladujte takovým způsobem, aby vzduch mohl stále dobře cirkulovat.
- Minibar je vybaven funkcí automatické regulace teploty. Vyberte průměr možných hodnot teploty.
- Teplotu nastavte podle množství a typu potravin.

➤ Nastavte regulátor teploty (obr. **1** 1, strana 3) na požadovanou teplotu (3 °C – 12 °C).

7.5 Vypnutí

➤ Pokud si přejete minibar vypnout, jsou dvě možnosti:
  – Vytáhněte přívodní kabel nebo otočte regulátor teploty (obr. **1** 1, strana 3) proti směru hodinových ručiček do polohy OFF (Vypnuto).

8 Čištění a péče

VÝSTRAHA! Nebezpečí usmrcení elektrickým proudem
Před zahájením jakéhokoliv čištění nebo údržby odpojte minibar od sítě.

POZOR! Nebezpečí poškození
- K čištění nepoužívejte čisticí prostředky nebo tvrdé předměty, může dojít k poškození minibaru.
- K odstraňování ledu nebo k uvolňování přimrzlých předmětů na minibaru nepoužívejte tvrdé nebo špičaté nástroje.
- Nepoužívejte žádné mechanické nebo jiné nástroje k urychlení procesu rozmrazování.

➤ Minibar čistěte vlhkou utěrkou pravidelně, a pokud je znečištěný.

➤ Dbejte, aby do těsnění nevnikla voda. Mohlo by dojít k poškození elektroniky.

➤ Po vyčištění vytřete minibar utěrkou dosucha.

➤ Pravidelně kontrolujte odtok vodního kondenzátu.

Podle potřeby vyčistěte odtok vodního kondenzátu. Pokud je ucpaný, hromadí se kondenzát na dně minibaru.

9 Odstraňování poruch a závad

Porucha	Možná příčina	Náprava
Přístroj nefunguje (zástrčka zapojena).	Zásuvka na střídavé napětí není pod napětím.	Zkuste to na jiné zásuvce.
	Vnitřní ventilátor nebo chladicí prvek je vadný.	Obraťte se na zástupce servisu.
	Integrovaný síťový adaptér je vadný.	Obraťte se na zástupce servisu.
	Hlavní řídicí deska je vadná.	Obraťte se na zástupce servisu.

10 Likvidace

➤ Obalový materiál likvidujte v odpadu určeném k recyklaci.

Jakmile výrobek zcela vyřadíte z provozu, informujte se v příslušných recyklačních centrech nebo u specializovaného prodejce o příslušných předpisech o likvidaci odpadu.

11 Odpovědnost za vady

Na výrobek je poskytována záruka v souladu s platnými zákony. Zjistíte-li, že je výrobek vadný, zašlete jej do pobočky výrobce ve vaší zemi (viz dometic.com/dealer) nebo do specializovanému prodejci.

K vyřízení opravy nebo záruky nezapomeňte odeslat následující dokumenty:

- Kopii účtenky s datem zakoupení,
- Uvedení důvodu reklamace nebo popis vady.

12 Technické údaje

Chladicí okruh obsahuje médium R134a.

Obsahuje fluorované skleníkové plyny

Hermeticky uzavřeným zařízením

Aktuální prohlášení o shodě EU pro vaše zařízení naleznete na příslušné stránce produktu na dometic.com nebo kontaktujte přímo výrobce (viz dometic.com/dealer).

Další informace o výrobku jsou dostupné prostřednictvím QR kódu na energetickém štítku na obrázcích nebo na adrese eprel.ec.europa.eu.

	RH430STE	**RH430NTE**
Celkový objem:	32 l	
Napájecí napětí:	100 – 240 V~ , 50/60 Hz	
Jmenovitý vstupní výkon:	55 W 12,1 W (100 – 240 V~ , režim ECO)	
Teplotní rozsah:	3 °C až 12 °C max. o 21 °C níže než okolní teplota	3 °C až 12 °C max. o 19 °C níže než okolní teplota
Kategorie:	2 (sklep)	
Energetická třída účinnosti:	F	
Spotřeba elektrické energie:	84 kWh/rok	
Klimatická třída:	N	
Množství chladicího média:	60 g	48 g
Ekvivalent CO2:	0,086 t	0,069 t
Potenciál skleníkových plynů (GWP):	1430	
Zamýšlená teplota okolního prostředí:	+16 °C až +32 °C	
Hlukové emise:	33,8 dB	15 dB
Rozměry (Š x V x H):	384 x 522 x 395 mm	
Hmotnost:	10 kg	
Kontrola/certifikát:		

	RH440STE	**RH440NTE**
Celkový objem:	42 l	
Napájecí napětí:	100 – 240 V~ , 50/60 Hz	
Jmenovitý vstupní výkon:	55 W 12,5 W (100 – 240 V~ , režim ECO)	
Teplotní rozsah:	3 °C až 12 °C max. o 21 °C níže než okolní teplota	3 °C až 12 °C max. o 19 °C níže než okolní teplota
Kategorie:	2 (sklep)	
Energetická třída účinnosti:	F	
Spotřeba elektrické energie:	83 kWh/rok	
Klimatická třída:	N	
Množství chladicího média:	60 g	48 g
Ekvivalent CO2:	0,086 t	0,069 t
Potenciál skleníkových plynů (GWP):	1430	
Zamýšlená teplota okolního prostředí:	+16 °C až +32 °C	
Hlukové emise:	33,8 dB	15 dB
Rozměry (Š x V x H):	401 x 554 x 425 mm	
Hmotnost:	11 kg	
Kontrola/certifikát:	CE UKCA	

A termék mindenkori szakszerű telepítése, használata és karbantartása érdekében kérjük figyelmesen olvassa el az ebben a termék kézikönyvben található utasításokat, irányelveket és figyelmeztetéseket, valamint mindig tartsa be ezeket. Ezt az útmutatót a termék közelében KELL tartani.

A termék használatba vételével Ön kijelenti hogy figyelmesen elolvasta az összes utasítást, irányelvet és figyelmeztetést, valamint megértette és elfogadja az itt leírt szerződési feltételeket. Ön elfogadja, hogy kizárólag a rendeltetésének megfelelő célra és a jelen termék kézikönyvben leírt útmutatásoknak, irányelveknek és figyelmeztetéseknek, valamint a hatályos törvényeknek és szabályozásoknak megfelelően használja ezt a terméket. Az itt leírt utasítások és figyelmeztetések elolvasásának és betartásának elmulasztása saját és mások sérüléséhez, a termék vagy a közelben található más anyagi javak károsodásához vezethet. Ez a termék kézikönyv és a benne található utastások, irányelvek és figyelmeztetések, valamint a kapcsolódó dokumentációk módosulhatnak és frissülhetnek. Naprakész termékinformációk érdekében kérjük látogasson el a következő honlapra:www.dometic.com.

Tartalom

1 Szimbólumok magyarázata 193
2 Biztonsági útmutatások 194
3 A csomag tartalma 197
4 Rendeltetésszerű használat 197
5 Műszaki leírás 198
6 Beszerelés 198
7 Kezelés 199
8 Tisztítás és karbantartás 201
9 Hibaelhárítás 202
10 Ártalmatlanítás 202
11 Szavatosság 202
12 Műszaki adatok 202

1 Szimbólumok magyarázata

VESZÉLY!
Biztonsági megjegyzés olyan veszélyes helyzetre vonatkozóan, amely halált vagy súlyos sérülést okoz, ha nem kerülik el.

FIGYELMEZTETÉS!
Biztonsági megjegyzés olyan veszélyes helyzetre vonatkozóan, amely halált vagy súlyos sérülést okozhat, ha nem kerülik el.

VIGYÁZAT!
Biztonsági megjegyzés olyan veszélyes helyzetre vonatkozóan, amely könnyű vagy közepesen súlyos sérülést okozhat, ha nem kerülik el.

FIGYELEM!
Felhívás olyan helyzetre, amely dologi kárt okozhat, ha nem kerülik el.

MEGJEGYZÉS
A termék kezelésére vonatkozó kiegészítő információk.

2 Biztonsági útmutatások

2.1 Alapvető biztonság

FIGYELMEZTETÉS! Ezeknek a figyelmeztetéseknek a figyelmen kívül hagyása súlyos sérüléshez vagy halálhoz vezethet.

Áramütés miatti veszély

- Gondoskodjon róla, hogy a minibárt egy szakképzett technikus szerelje be a Dometic telepítési kézikönyv alapján.
- Ha az szemmel láthatólag megsérült, akkor ne használja a minibárt.
- Ha a minibár csatlakozókábele megsérült, akkor a veszélyek elkerülése érdekében a gyártóval, a szervizzel vagy egy hasonlóan képzett szakemberrel kell kicseréltetni ezt.
- Javításokat csak szakemberek végezhetnek a minibáron. A szakszerűtlen javítások jelentős veszélyeket okozhatnak.

Tűzveszély

- A hűtőkörben található hűtőközeg gyúlékony.
  A hűtőkör sérülése esetén:
  – Kapcsolja ki a minibárt.
  – Kerülje a nyílt lángot és a gyújtószikrákat.
  – Szellőztesse ki jól a helyiséget.

Robbanásveszély

- Tilos a minibárban robbanékony anyagokat, például hajtógázt tartalmazó permetpalackokat tárolni.

Egészségkárosodás veszélye

- A minibárt 8 év feletti gyermekek, valamint korlátozott fizikai, érzékelési és mentális képességű, illetve megfelelő tapasztalattal és tudással nem rendelkező személyek csak felügyelet mellett, illetve a minibár biztonságos használatát és az abból eredő veszélyeket megértve használhatják.
- A minibárral gyermekek nem játszhatnak.
- A tisztítást és a felhasználói karbantartást felügyelet nélküli gyermekek nem végezhetik.
- A minibár ki- és berakodása 3 és 8 év közötti gyermekek számára engedélyezett.

VIGYÁZAT! Ezeknek a felhívásoknak a figyelmen kívül hagyása könnyű vagy mérsékelt sérüléshez vezethet.

Zúzódásveszély

- Ne nyúljon a zsanérok közé.

Egészségkárosodás veszélye

- Élelmiszert csak eredeti csomagolásban vagy megfelelő tárolókban szabad tárolni.

FIGYELEM! Károsodás veszélye

- Hasonlítsa össze a típustáblán szereplő feszültségadatokat a rendelkezésre álló energiaellátással.
- A minibár nem alkalmas maró hatású vagy oldószert tartalmazó anyagok tárolására.
- A hűtőkészülék szigetelése gyúlékony ciklopentánt tartalmaz, amely speciális ártalmatlanítási eljárásokat igényel. Élettartama végén megfelelő hulladékkezelő központban adja le a hűtőkészüléket.
- Mindig tartsa tisztán a lefolyónyílást.
- Semmilyen esetben ne nyissa ki a hűtőkört.
- Csak függőleges helyzetben mozgassa a minibárt.

2.2 A minibár biztonságos üzemeltetése

VESZÉLY! Ezeknek a figyelmeztetéseknek a figyelmen kívül hagyása súlyos vagy halálos sérüléshez vezet.

Áramütés miatti veszély

- Soha ne fogjon meg puszta kézzel csupasz vezetékeket.

VIGYÁZAT! Ezeknek a felhívásoknak a figyelmen kívül hagyása könnyű vagy mérsékelt sérüléshez vezethet.

Áramütés miatti veszély

- A minibár üzembe helyezése előtt ügyeljen arra, hogy a vezeték és a dugasz száraz legyen.

Egészségkárosodás veszélye

- Ügyeljen arra, hogy csak olyan tárgyak, illetve áruk legyenek a minibárban, amelyek lehűthetők a kiválasztott hőmérsékletre.
- Élelmiszert csak eredeti csomagolásban vagy megfelelő tárolókban szabad tárolni.
- Ha hosszabb időszakokra kinyitja az ajtót, azzal jelentősen megnövekedhet a hőmérséklet a minibár rekeszeiben.
- Tisztítsa meg rendszeresen az élelmiszerrel érintkező felületeket és a hozzáférhető lefolyórendszereket.
- Ha hosszú időre üresen hagyja a minibárt:
  - Kapcsolja ki a minibárt.
  - Olvassza le a minibárt.
  - Tisztítsa meg és szárítsa meg a minibárt.
  - A minibár belsejében történő penészképződés elkerülése érdekében hagyja nyitva az ajtót.

FIGYELEM! Károsodás veszélye

- A nehéz tárgyakat, pl. palackokat, vagy dobozokat kizárólag a minibár ajtajában, vagy az alsó rácson tárolja.
- Ne használjon elektromos készülékeket a minibár belsejében, kivéve, ha ezeket az elektromos készülékeket a gyártó erre a célra javasolja.
- Ne helyezze a készüléket nyílt láng vagy más hőforrás közelébe (fűtés, erős napsugárzás, gázkályha stb.).
- Győződjön meg arról, hogy a szellőzőnyílások nincsenek lefedve.
- Soha ne merítse vízbe a minibárt.
- Védje a minibárt és a kábeleket a hőtől és a nedvességtől.
- Ügyeljen arra, hogy az élelmiszerek ne érjenek hozzá a hűtőtér falaihoz.

MEGJEGYZÉS

- +15 °C és +25 °C közötti környezeti hőmérséklet esetén válassza az átlagos hőmérséklet beállítást.

3 A csomag tartalma

Mennyiség	Leírás
1	Minibár
1	Szerelési és kezelési útmutató

4 Rendeltetésszerű használat

A hűtőkészülék (más néven minibár) zárt épületekben történő használatra való, ilyenek például:

- Üzletek, irodák és más munkaterületek személyzeti konyhái
- Mezőgazdasági szektor
- Hotelek, motelek és egyéb szállások
- Vendégfogadó létesítmények
- Catering vagy hasonló nagykereskedelmi vállalkozások

A minibár lakóautókban vagy lakókocsikban való használatra nem alkalmas.

A minibár vagy beépített, vagy szabadon álló készülékként használható. Tájékozódjon a telepítési útmutatásokból.

A minibár kizárólag zárt tárolóedényekben lévő ételek és italok tárolására és hűtésére alkalmas.

A minibár friss élelmiszerek, gyógyszerek tárolására, vagy élelmiszerek fagyasztására nem alkalmas.

Ez a minibár az itt leírt utasításoknak megfelelő rendeltetésszerű használatra alkalmas.

Ez a kézikönyv olyan információkat nyújt, amelyek a minibár szakszerű telepítéséhez és/vagy üzemeltetéséhez szükségesek. A hibás telepítés és/vagy a szakszerűtlen üzemeltetés vagy karbantartás elégtelen teljesítményhez és potenciálisan meghibásodáshoz vezethet.

A gyártó nem vállal felelősséget a termék olyan károsodásáért, vagy sérülésekért, amelyek a következőkre vezethetők vissza:

- Hibás összeszerelés vagy csatlakoztatás, ideértve a túlfeszültséget is
- Helytelen karbantartás, vagy a gyártó által szállított eredeti cserealkatrészektől eltérő cserealkatrészek használata
- a termék kifejezett gyártói engedély nélküli módosítása

- Az útmutatóban leírt céloktól eltérő felhasználás

A Dometic fenntartja a termék megjelenésének és specifikációjának módosítására vonatkozó jogát.

5 Műszaki leírás

A minibár szobahőmérsékleten legfeljebb 21 °C (csak az RH430STE, RH440STE modellek) vagy 19 °C csak az (RH430NTE, RH440NTE modellek) hőmérsékletű termékeket képes lehűteni és hidegen tartani. Az elválasztórács élelmiszerek, például palackok és édességek elválasztására szolgál.

Hűtőrendszere kopó alkatrészeket nem tartalmazó termoelektromos hűtés.

Kezelőelem

Szám, lásd: 1. ábra, 3. oldal	Leírás
1	Hőmérséklet-szabályozó

6 Beszerelés

A minibárt szabadon álló telepítésre tervezték, a kielégítő működés és a maximális hűtési hatékonyság érdekében csak a következő feltételek teljesülésekor építhető be.

- A megfelelő működés érdekében a minibárt gondosan ki kell szintezni.
- A minibár hátoldala és a fal között legalább 20 mm hézagnak kell lennie.
- Az A, B, C vagy D alternatíváknak megfelelő szellőzést kell biztosítani (2. ábra, 3. oldal).
- A szellőzőcsatorna mérete legalább 105 mm x a minibár szélessége kell hogy legyen.
- Az ábrán látható módon a teljes hűtőaggregát a szellőzőcsatorna felé kell hogy nézzen (2. ábra, 3. oldal).
- A szellőzőcsatornán áthaladó levegőt nem szabad hogy bármilyen hőforrás előmelegítse.
- Ha használ szellőzőrácsokat, akkor ezek nyílásai egyenként legalább 200 cm^2 méretűek kell hogy legyenek.

- Ha a levegő páratartalma 65% felett van és a környezeti hőmérséklet meghaladja a 25 °C-ot, akkor az üvegajtós verzióknál nedvesség csapódhat le az ajtón.
- A minibárt rögzítőlábaival, a megfelelő hosszúságú csavarok használatával rögzíteni lehet a bútor aljához (3. ábra, 3. oldal).
- A fali aljzat akadálytalanul hozzáférhető kell hogy legyen a hálózati csatlakoztatás céljára.

6.1 Dekorlap cseréje

➤ A 4. ábra - 7. ábra, 4. oldal helyen bemutatott módon járjon el.

6.2 A tartózsanér beszerelése (opcionális)

➤ A 8. ábra, 5. oldal - 23. ábra, 8. oldal helyen bemutatott módon járjon el.

6.3 Az ajtó megfordítása

➤ A 24. ábra - 28. ábra, 9. oldal helyen bemutatott módon járjon el.
Csak tartózsanérral rendelkező ajtók esetén: 26. ábra - 27. ábra, 9. oldal.

7 Kezelés

7.1 Az első használat előtt

Az első használat előtt higiéniai okok miatt tisztítsa meg a minibár belső és külső részét (lásd itt is: „Tisztítás és karbantartás” fej., 201. oldal).

7.2 Energiatakarékosság

- A minibár ajtaját csak olyan gyakran és annyi ideig nyissa ki ahányszor és ameddig ez feltétlenül szükséges.
- Hagyja lehűlni a meleg ételeket, mielőtt azokat hűtés céljára a készülékbe helyezné.
- Kerülje a szükségtelenül alacsony hőmérsékleti beállításokat.
- Az optimális energiafogyasztás érdekében a polcokat és a fiókokat a kiszállítási helyzetükbe pozícionálja.
- Rendszeresen ellenőrizze, hogy az ajtó megfelelően illeszkedik-e.

- Rendszeres időközönként tisztítsa meg a kondenzátort a portól és szennyeződésektől.

7.3 Bekapcsolás

FIGYELEM! Sérülésveszély

- Ügyeljen arra, hogy csak olyan tárgyak legyenek a minibárban, amelyek lehűthetők a kiválasztott hőmérsékletre.
- Ügyeljen arra, hogy üvegtárolókban levő italok vagy ételek ne hűljenek le túlzottan. Megfagyáskor a folyadékok kitágulnak, és szétroppanthatják az üvegedényeket.
- Ügyeljen a minibár megfelelő szellőzésére, hogy a keletkező hő távozni tudjon. Ellenkező esetben nem biztosítható a megfelelő működés. Különösen a szellőzőnyílásokat nem szabad letakarni.

MEGJEGYZÉS

- Néhány vízcsepp képződhet a minibár belsejében, amennyiben az hosszabb időn át üzemelt. Ez normális jelenség, mivel a levegőben lévő nedvesség vízcseppekké alakul, amikor a minibárban a hőmérséklet lecsökken. A minibár megfelelően működik. Adott esetben törölje ki a nedvességet száraz ruhával.
- Ha a minibárt hosszabb ideig nem használja, akkor a szagképződés elkerülése érdekében hagyja az ajtót kissé nyitva.

1. A minibárt stabil aljzatra állítsa.
2. Csatlakoztassa a csatlakozókábelt a váltakozó áramú hálózati ellátásra.

✓ A minibár megkezdi a belső tér hűtését.

7.4 A hőmérséklet beállítása

Az élelmiszerpazarlás elkerülése érdekében vegye figyelembe a következőket:

- Tartsa a lehető legalacsonyabb szinten a hőmérséklet ingadozását. A minibár ajtaját csak olyan gyakran és annyi ideig nyissa ki ahányszor és ameddig ez feltétlenül szükséges. Úgy rendezze el az élelmiszert, hogy a levegő jól tudjon áramolni.
- A minibár automatikus hőmérséklet-szabályozó funkcióval van ellátva. Válassza ki a lehetséges hőmérsékleti értékek közül az átlagot.
- A hőmérsékletet az élelmiszer mennyiségéhez és típusához állítsa be.

➤ Állítsa a hőmérséklet-szabályozót (**1**. ábra 1, 3. oldal) a kívánt hőmérsékletre (3 °C – 12 °C).

7.5 Kikapcsolás

➤ A minibár kikapcsolására két lehetőség áll rendelkezésre:
– Húzza ki a csatlakozókábelt, vagy forgassa el a hőmérséklet-szabályzót (**1**. ábra 1, 3. oldal) óramutató járásával ellentétes irányba, Kl pozícióba.

8 Tisztítás és karbantartás

FIGYELMEZTETÉS! Áramütés miatti veszély
A minibárt minden tisztítás és karbantartás előtt válassza le a hálózatról.

FIGYELEM! Károsodás veszélye
- Ne használjon a tisztításhoz éles tisztítóeszközöket vagy kemény tárgyakat, mert azok károsíthatják a minibárt.
- A jégrétegek eltávolítására vagy a minibárba fagyott tárgyak leválasztására soha ne használjon kemény vagy hegyes szerszámokat.
- A leolvasztási folyamat gyorsításához ne használjon mechanikus vagy egyéb segédeszközöket.

➤ A minibárt rendszeresen és szennyeződés esetén haladéktalanul tisztítsa meg nedves kendővel.

➤ Ügyeljen arra, hogy ne csöppenjen víz a tömítésekbe. Ez károsíthatja az elektronikát.

➤ A minibárt tisztítás után ruhával törölje szárazra.

➤ Rendszeresen ellenőrizze a leolvasztásból származó víz elvezetőjét.

Szükség esetén tisztítsa meg a leolvasztásból származó víz elvezetőjét. Ha eldugult a lefolyó, a leolvasztásból származó víz a minibár alján gyűlik össze.

9 Hibaelhárítás

Hiba	Lehetséges ok	Megoldás
A készülék nem működik (csatlakozódugó be van illesztve).	A váltakozó áramú aljzatban nincs feszültség.	Próbáljon egy másik aljzatot használni.
	A belső ventilátor vagy a hűtőelem meghibásodott.	Lépjen kapcsolatba a szervizzel.
	A beépített hálózati adapter meghibásodott.	Lépjen kapcsolatba a szervizzel.
	Meghibásodott a fő áramköri panel.	Lépjen kapcsolatba a szervizzel.

10 Ártalmatlanítás

➤ A csomagolóanyagot lehetőleg a megfelelő újrahasznosítható hulladék közé tegye.

Ha a terméket véglegesen kivonja a forgalomból, kérjük, tájékozódjon a legközelebbi hulladékártalmatlanító központnál vagy a szakkereskedőjénél az idevonatkozó ártalmatlanítási előírásokkal kapcsolatosan.

11 Szavatosság

A termékre a törvény szerinti szavatossági időszak érvényes. A termék meghibásodása esetén forduljon a gyártói lerakathoz (lásd dometic.com/dealer), il-letve az illetékes szakkereskedőhöz.

A javításhoz, illetve a szavatossági adminisztrációhoz a következő dokumentumokat kell mellékelnie:

- a számla vásárlási dátummal rendelkező másolatát,
- a reklamáció okát vagy a hibát tartalmazó leírást.

12 Műszaki adatok

A hűtőkör R134a hűtőközeget tartalmaz.

Fluorozott üvegházgázokat tartalmaz

Hermetikusan zárt berendezés

Készüléke aktuális EU megfelelőségi nyilatkozatát a dometic.com honlap megfelelő termékoldalán találhatja meg, vagy vegye fel közvetlenül a kapcsolatot a gyártóval (lásd dometic.com/dealer).

További termékinformációkat az ábrákon az energiacímkén található QR kód beolvasásával, vagy az eprel.ec.europa.eu honlapon kaphat.

	RH430STE	**RH430NTE**
Teljes térfogat:	32 l	
Csatlakozási feszültség:	100 – 240 V~ , 50/60 Hz	
Névleges teljesítményfelvétel:	55 W 12,1 W (100 – 240 V~ , ECO mód)	
Hőmérséklet-tartomány:	3 °C ... 12 °C a környezeti hőmérsékletnél maximum 21 °C-kal alacsonyabb hőmérsékletig	3 °C ... 12 °C a környezeti hőmérsékletnél maximum 19 °C-kal alacsonyabb hőmérsékletig
Kategória:	2 (hűtőkamra)	
Energiahatékonysági osztály:	F	
Energiafogyasztás:	84 kWh/év	
Klímaosztály:	N	
Hűtőközeg mennyisége:	60 g	48 g
CO2-egyenérték:	0,086 t	0,069 t
Üvegház-potenciál (GWP):	1430	
Megcélzott használati környezeti hőmérséklet:	+16 °C és +32 °C között	
Zajkibocsátás:	33,8 dB	15 dB
Méretek (sz x ma x mé):	384 x 522 x max 395 mm	
Súly:	10 kg	
Vizsgálat / tanúsítvány:	CE UKCA	

	RH440STE	**RH440NTE**
Teljes térfogat:	42 l	
Csatlakozási feszültség:	100 – 240 V~ , 50/60 Hz	
Névleges teljesítményfelvétel:	55 W 12,5 W (100 – 240 V~ , ECO mód)	
Hőmérséklet-tartomány:	3 °C ... 12 °C a környezeti hőmérsékletnél maximum 21 °C-kal alacsonyabb hőmérsékletig	3 °C ... 12 °C a környezeti hőmérsékletnél maximum 19 °C-kal alacsonyabb hőmérsékletig
Kategória:	2 (hűtőkamra)	
Energiahatékonysági osztály:	F	
Energiafogyasztás:	83 kWh/év	
Klímaosztály:	N	
Hűtőközeg mennyisége:	60 g	48 g
CO2-egyenérték:	0,086 t	0,069 t
Üvegház-potenciál (GWP):	1430	
Megcélzott használati környezeti hőmérséklet:	+16 °C és +32 °C között	
Zajkibocsátás:	33,8 dB	15 dB
Méretek (sz x ma x mé):	401 x 554 x max 425 mm	
Súly:	11 kg	
Vizsgálat / tanúsítvány:	CE UK CA	

Mobile living made easy.

DOMETIC

dometic.com

YOUR LOCAL DEALER

dometic.com/dealer

YOUR LOCAL SUPPORT

dometic.com/contact

YOUR LOCAL SALES OFFICE

dometic.com/sales-offices

4445101502 21/12/2020

A complete list of Dometic companies, which comprise the Dometic Group, can be found in the public filings of:
DOMETIC GROUP AB Hemvärnsgatan 15 SE-17154 Solna Sweden